ТИПОВЫЕ КОНСТРУКЦИИ ИЗДЕЛИЯ И УЗЛЫ ЗДАНИЙ И СООРУЖЕНИЙ

СЕРИЯ 5.904-10

УЗЛЫ ПРОХОДА ВЕНТИЛЯЦИОННЫХ ВЫТЯЖНЫХ ШАХТ ЧЕРЕЗ ПОКРЫТИЯ ПРОМЫШЛЕННЫХ ЗДАНИЙ

УЗЛЫ ПРОХОДА ОБЩЕГО НАЗНАЧЕНИЯ

РАБОЧИЕ ЧЕРТЕЖИ

Разработаны
ЛИПроектпромвентиляция
главный инженер института
П.А.Овчинников
главный конструктор института
Л.И.Каган
главный специалист
О.В.Демьянов

Утверждены
и введены в действие
с 15.01.1982 г.
Главпромстройпроектом
Госстроя СССР
приказ № 93 от 31.12.1981 г.

Серия 5 904-10

Содержание

Обозначение	Наименование	Стр
	Титульный лист	1
	Содержание	2
УП.Д	Указания по монтажу	2
УПД1	Технические требования	5
УП1	Узел прохода Спецификация	6
УП1 01	Кронштеин Спецификация	8
УП1 СБ	Узел прохода Сборочный чертеж	9
УП1 01 СБ	Кронштеин Сборочный чертеж	10
УП1 01 00 01	Тяга Деталь	
УП1 01 01 00 03	Штырь Деталь	
УП1 01 00 04	Плита Деталь	11
УП1 01 00 06	Косынка Деталь	
УП1.01 00 05	Шайба Деталь	
УП1.01 01 00 02	Труба Деталь	
УП1 02	Патрубок Спецификация	12
УП1 02 СБ	Патрубок Сборочный чертеж	13
УП1 02 01	Патрубок Деталь	14
УП1.02 02	Ребро. Деталь	
УП1 02 03	Кольцо Деталь	
УП1.03 01	Тяга Деталь	
УП1 03	Хомут Спецификация	15
УП1 03 СБ	Хомут Сборочный чертеж	
УП1 03 02	Серьга Деталь	16
УП1. 03 03	Ухо Деталь	
УП1 03.04	Полухомут Деталь	
УП2	Узел прохода Спецификация	17
УП1 00.01	Шайба Деталь	22
УП1 00 02	Прокладка Деталь	
УП2. СБ	Узел прохода Сборочный чертеж	23
УП2 01	Патрубок Спецификация	24
УП2.01.01	Труба Деталь	26
УП2.01.02	Пластина Деталь	
УП2.01 СБ	Патрубок Сборочный чертеж	27
УП2.01 СБ	Патрубок Сборочный чертеж	28
УП2.01 03	Кольцо Деталь	
УП2.01.04	Ребро Деталь	
УП2.02	Клапан Спецификация	29
УП2 02.СБ	Клапан Сборочный чертеж	30
УП2.01.05	Кольцо. Деталь	31
УП2.02.01	Ручка Спецификация	
УП2 02 01 СБ	Ручка Сборочный чертеж	
УП2 02 01 01	Ручка. Деталь	
УП2 02 01 02	Втулка. Деталь	32
УП2 02.01.03	Труба Деталь	
УП2 02 02	Тяга Спецификация	
УП2.02.02 01	Штырь Деталь	
УП2 02 03	Рычаг Спецификация	33
УП2 02 03 СБ	Рычаг Сборочный чертеж	
УП2 02 03 01	Рычаг Деталь	
УП2.02 03 02	Ось Деталь	
УП2 02 00 01	Ось Деталь	34 35
УП2 02 00 02	Втулка Деталь	
УП2 02 00 04	Корпус Спецификация	
УП2 02 04 СБ	Корпус Сборочный чертеж	35
УП2 02 04 01	Пластина Деталь	36
УП2 02 04 02	Упор Деталь	
УП2 02 04 03	Фланец Деталь	
УП2 02 00 04	Прокладка Деталь	
УП2 02 05	Клапан Спецификация	37
УП2 02 05 СБ	Клапан Сборочный чертеж	38
УП2 02.05 02	Диск Деталь	39
УП2 02 05 03	Обечайка Деталь	
УП2.02 05 04	Ребро Деталь	
УП2 02 05 01	Втулка Деталь	
УП3	Узел прохода Спецификация	40
УП3,01	Клапан Спецификация	45
УП3 01.01	Кронштейн Спецификация	46
УП3 01 01 СБ	Кронштейн Сборочный чертеж	
УП3 СБ	Узел прохода Сборочный чертеж	47
УП3 01 СБ	Клапан Сборочный чертеж	48
УП3 01 01 02	Труба Деталь	49
УП3 01 01 03	Пластина Деталь	
УП3 01 02	Корпус Спецификация	
УП3 01 02 СБ	Корпус Сборочный чертеж	50
УП3 01 00 01	Втулка Деталь	51
УП3 01 02 02	Косынка Деталь	
УП3 02	Патрубок Спецификация	
УП3.01 01 01	Крышка Деталь	52
УП3 02 СБ	Патрубок Сборочный чертеж	53
УП4	Узел прохода Спецификация	54
УП4 СБ	Узел прохода. Сборочный чертеж	56
УП5 СБ	Узел прохода. Сборочный чертеж	57
УП5	Узел прохода Спецификация	58

Указания по монтажу

Узлы прохода общего назначения предназначены для установки на них стальных шахт круглого сечения в системах механической и естественной вентиляции.

Узлы прохода общего назначения устанавливаются на железобетонные стаканы по серии 1-494-24, выпуск 1 и крепятся к последним гайками, навернутыми на закладные детали, предусмотренные в стаканах

Выбор стаканов для установки узлов прохода производится в соответствии с таблицей 1

Таблица 1

Обозначение узла прохода	УП1- УП1-03, УП2, УП2-12, УП3- УП3-03 УП3-12-УП3-15, УП4, УП4-12, УП5- УП5-03, УП5-12-УП3-15	УП1-04- УП1-06; УП2-01- УП2-06; УП2-13- УП2-18 УП3-04÷ УП3-06; УП3-16- УП3-18, УП4-01÷ УП4-06 УП4-13÷ УП4-18; УП5-04÷ УП5-06, УП5-16÷ УП5-18;	УП1-07÷ УП1-09; УП2-07÷ УП2-09; УП2-19÷ УП2-21; УП3-07÷ УП3-09; УП3-19÷ УП3-21; УП4-07÷ УП4-09; УП4-19- УП4-21, УП5-07÷ УП5-09; УП5-19- УП5-21,	УП1-10; УП-11; УП2-10, УП2-11; УП1-22; УП2-23; УП3-10, УП3-11, УП3-22, УП3-23, УП4-10; УП4-11; УП4-22, УП4-23; УП5-10; УП5-11; УП5-32; УП5-23
Обозначение железобетонного стакана (марка) по серии 1 494-24 Вып 1	СБ 4А-1, СБ 4А-2, СБ 4А-3; СБ 4Б-1; СБ 4Б-2, СБ 4Б-3	СБ 7А-1; СБ 7А-2; СБ 7А-3; СБ 7Б-1; СБ 7Б-2; СБ 7Б-3;	СБ 10А-1; СБ 10А-2; СБ 10А-3; СБ 10Б-1; СБ 10Б-2; СБ 10Б-3;	СБ 14А-1; СБ 14А-2; СБ 14А-3; СБ 14Б-1, СБ 14Б-2; СБ 11Б-3

Изм	Лист	N докум	Подп	Дата
Разраб	Щеглова			
Пров	Пронский			
Н контр	Пронский			
Утв	Демьянов			

УП.Д

Узлы прохода общего назначения
Указания по монтажу

Лит	Лист	Листов
	1	3

ММСС СССР
Главпромвентиляция
ГПИ Проектпромвентиляция

Копировал

Формат 22

Подп и дата | Инв N дубл | Взам инв N | Подп и дата | Инв N подл

а)

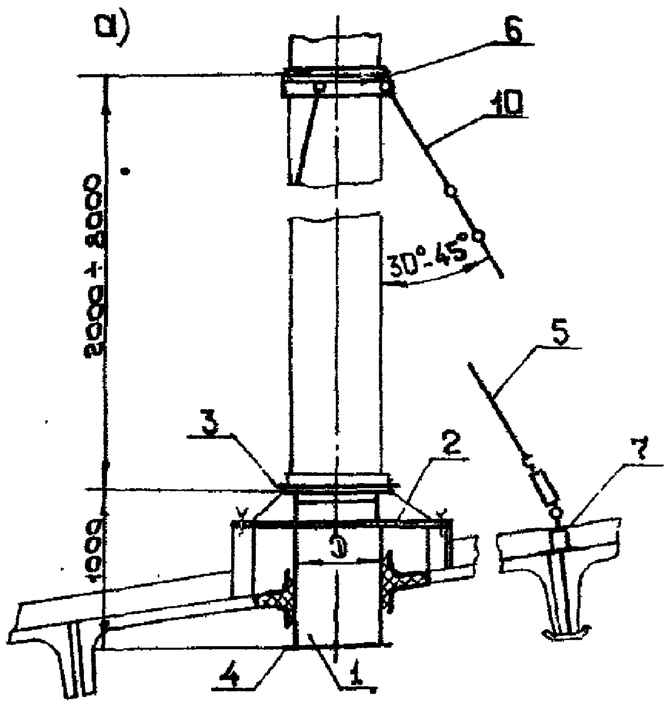

Таблица 2

Исполнение	Обозначение	D, мм	Масса, кг
Узел прохода без клапана	УП1	200	75
	-01	250	78,5
	-02	280	78,5
	-03	315	80
	-04	400	109
	-05	450	110
	-06	500	111
	-07	630	144
	-08	710	145
	-09	800	146
	-10	1000	205
	-11	1250	203

б)

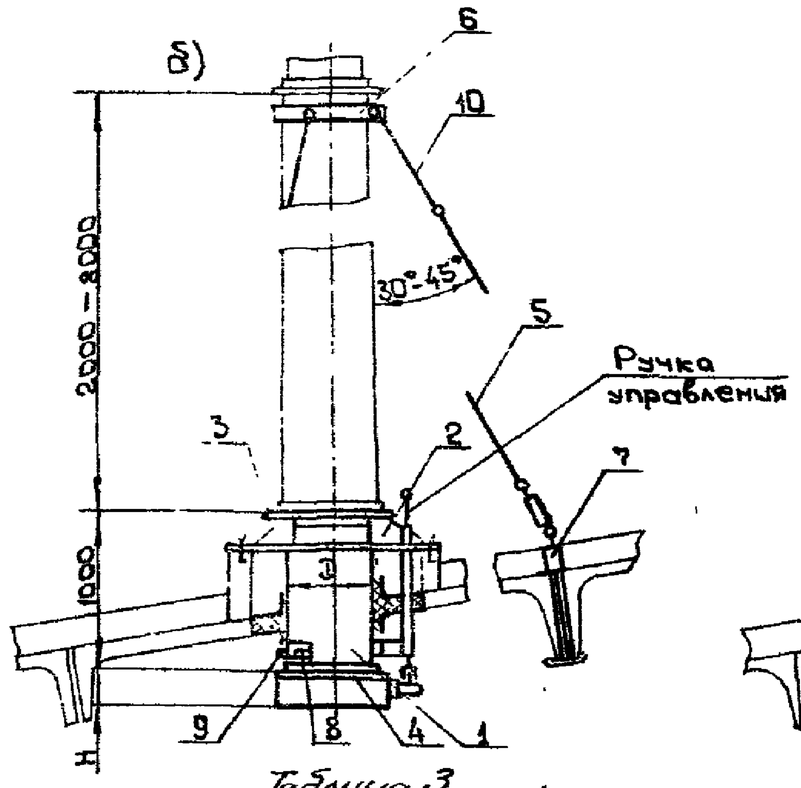

Таблица 3

Исполнение		Обозначение	D, мм	H, мм	Масса, кг
Узел прохода с клапаном, с ручным управлением	без кольца для сбора конденсата	УП2	200	50	83,0
		-01	250	50	95,0
		-02	280	50	96,5
		-03	315	50	98,5
		-04	400	50	121,5
		-05	450	50	124,0
		-06	500	50	127,0
		-07	630	50	165,0
		-08	710	50	169,0
		-09	800	50	236,5
		-10	1000	64	246,5
		-11	1250	72	251,5
	с кольцом для сбора конденсата	-12	200	50	84,5
		-13	250	50	95,5
		-14	280	50	97,5
		-15	315	50	99,5
		-16	400	50	123,0
		-17	450	50	125,5
		-18	500	50	128,5
		-19	630	50	166,5
		-20	710	50	171,0
		-21	800	50	238,5
		-22	1000	64	249,0
		-23	1250	72	255,0

в)

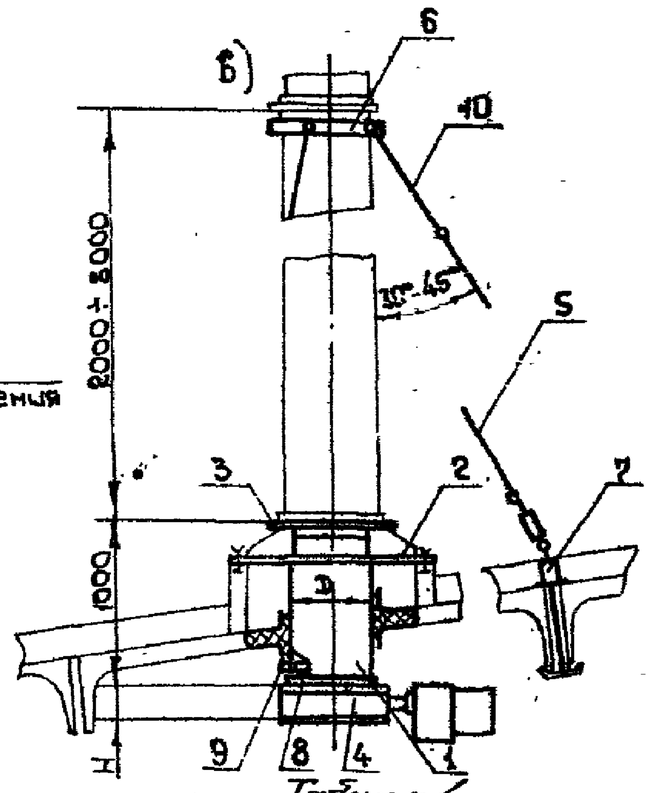

Таблица 4

Исполнение		Обозначение	D, мм	H, мм	Масса, кг
Узел прохода с клапаном, управляемым исполнительным механизмом	без кольца для сбора конденсата	УП3	200	50	24,5
		-01	250	50	77,9
		-02	280	50	79,5
		-03	315	50	82,5
		-04	400	50	113,5
		-05	450	50	116,2
		-06	500	50	119,3
		-07	630	50	157,4
		-08	710	50	162,0
		-09	800	50	165,2
		-10	1000	64	238,5
		-11	1250	72	253,5
	с кольцом для сбора конденсата	-12	200	50	25,0
		-13	250	50	78,6
		-14	280	50	80,3
		-15	315	50	83,5
		-16	400	50	114,6
		-17	450	50	117,6
		-18	500	50	120,7
		-19	630	50	158,9
		-20	710	50	164,0
		-21	800	50	167,0
		-22	1000	64	241,5
		-23	1250	72	257,2

г)

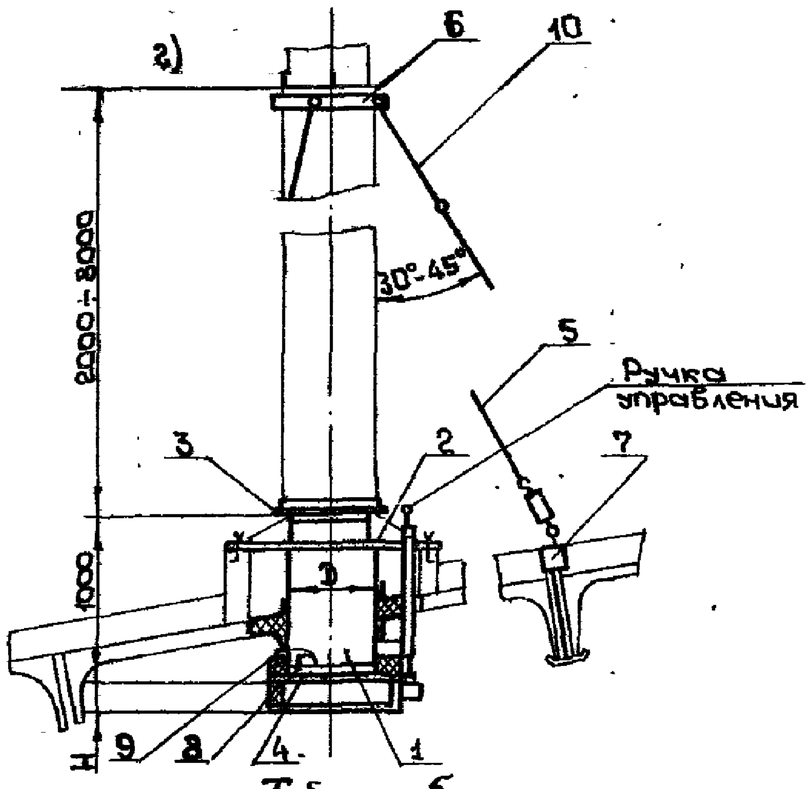

Таблица 5

Исполнение		Обозначение	D, мм	H, мм	Масса, кг
Узел прохода с клапаном, с ручным управлением, утепленный	без кольца для сбора конденсата	УП4	200	50	83,8
		-01	250	50	96,0
		-02	280	50	97,6
		-03	315	50	99,7
		-04	400	50	123,0
		-05	450	50	125,6
		-06	500	50	128,7
		-07	630	50	167,1
		-08	710	50	171,4
		-09	800	50	239,2
		-10	1000	64	249,8
		-11	1250	72	265,5
	с кольцом для сбора конденсата	-12	200	50	86,3
		-13	250	50	96,5
		-14	280	50	98,6
		-15	315	50	100,7
		-16	400	50	124,4
		-17	450	50	127,1
		-18	500	50	130,2
		-19	630	50	168,6
		-20	710	50	173,4
		-21	800	50	241,2
		-22	1000	64	252,3
		-23	1250	72	269

д)

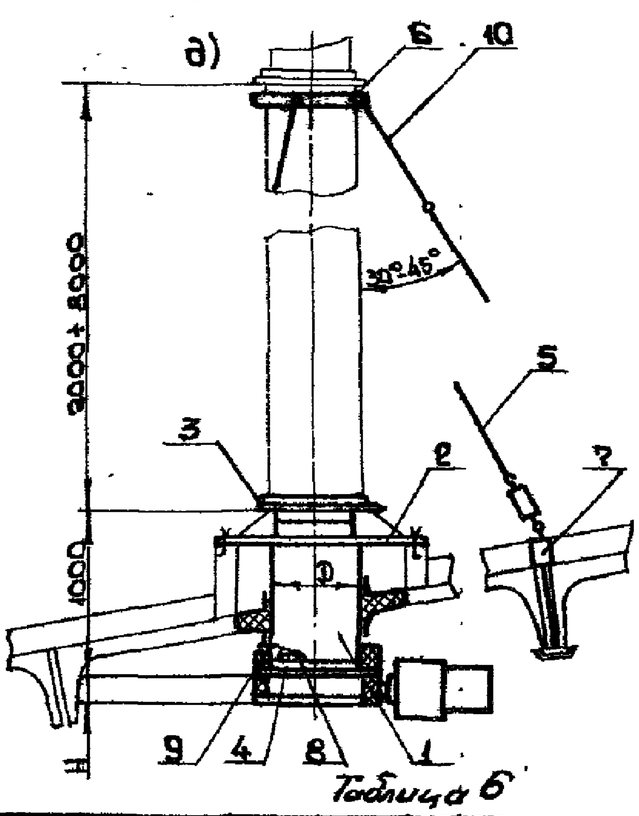

Таблица 6

Исполнение		Обозначение	D, мм	H, мм	Масса, кг
Узел прохода с клапаном, управляемый исполнительным механизмом утепленный	без кольца для сбора конденсата	УП5	200	50	75,3
		-01	250	50	72,9
		-02	280	50	80,7
		-03	315	50	83,8
		-04	400	50	115,0
		-05	450	50	117,8
		-06	500	50	121,0
		-07	630	50	159,2
		-08	710	50	164,4
		-09	800	50	168,3
		-10	1000	64	241,6
		-11	1250	72	257,5
	с кольцом для сбора конденсата	-12	200	50	75,8
		-13	250	50	79,6
		-14	280	50	81,4
		-15	315	50	84,7
		-16	400	50	116,1
		-17	450	50	119,2
		-18	500	50	122,4
		-19	630	50	161,0
		-20	710	50	166,4
		-21	800	50	170,6
		-22	1000	64	244,6
		-23	1250	72	261,2

Рис 1

Серия 5.904-10

На рис. 1 изображены узлы прохода следующих исполнений:

1. Узел прохода без клапана, рис. 1а (УП1÷УП1-11), табл. 2.
2. Узел прохода с клапаном, с ручным управлением рис 1б (УП2÷УП2-11), табл. 3.
3. Узел прохода с клапаном, ручным управлением и кольцом для сбора конденсата, рис. 1б (УП2-12÷УП2-23) табл. 3.
4. Узел прохода с клапаном, управляемым исполнительным механизмом, рис. 1в (УП3÷УП3-11), табл. 4.
5. Узел прохода с клапаном, управляемым исполнительным механизмом и кольцом для сбора конденсата, рис. 1в (УП3-12÷УП3-23), табл. 4.
6. Узел прохода с клапаном, ручным управлением, утепленный, рис. 1г (УП4÷УП4-11), табл. 5.
7. Узел прохода с клапаном, ручным управлением, с кольцом для сбора конденсата, утепленный рис. 1г (УП4-12÷УП4-23), табл. 5.
8. Узел прохода с клапаном, управляемым исполнительным механизмом, утепленный, рис. 1д (УП5÷УП5-11), табл. 6.
9. Узел прохода с клапаном, управляемый исполнительным механизмом и кольцом для сбора конденсата, утепленный, рис. 1д (УП5-12÷УП5-23), табл. 6.

То или иное исполнение выбирается проектировщиком в зависимости от расчетных температур, влажности воздуха и других конкретных условий.

Узел прохода состоит из патрубка 1, приваренного к кольцу 2, которым узел прохода крепится к железобетонному стакану, установленному на покрытии здания.

Концевые фланцы патрубка предназначены: верхний 3 для крепления шахты круглого сечения, а нижний 4 для присоединения клапана или воздуховода.

В случаях, когда возможно выпадание влаги из проходящего через шахту воздуха, к внутренней поверхности патрубков приварены, изготовленные из уголковой стали кольца 8, образующие желоб для сбора стекающей по стенкам патрубка влаги. Отвод её из желоба осуществляется по трубе, присоединяемой к муфте 9, с трубной резьбой 1/2", приварённой к патрубку.

Применение исполнений с кольцом для сбора конденсата УП4-12÷УП4-23, УП5-12÷УП5-23 производится только в отдельных случаях по проекту ОВ.

Расчалки 5 крепятся к шахте с помощью хомута 6, а к покрытию здания кронштейнами 7.

Кронштейны устанавливаются на покрытие и притягиваются к нему гайками, навернутыми на пропущенную через зазор между плитами тягу.

Для предупреждения поворота к тяге приварен поперечный штырь, упирающийся в ребро плит.

При установке кронштейнов на покрытия необходимо соблюдать следующие условия:

1. Расчалки устанавливаются на шахты высотой более 2 м., но не более 8 м.

Количество тяг 10 в расчалках уточняется проектировщиком в зависимости от высоты шахты над покрытием.

2. Угол между образующей шахты и расчалкой должен быть не менее 30° и не более 45°.

3. Угол между проекцией расчалки на плоскость покрытия и кромкой плиты должен быть не менее 75° (Рис. 2).

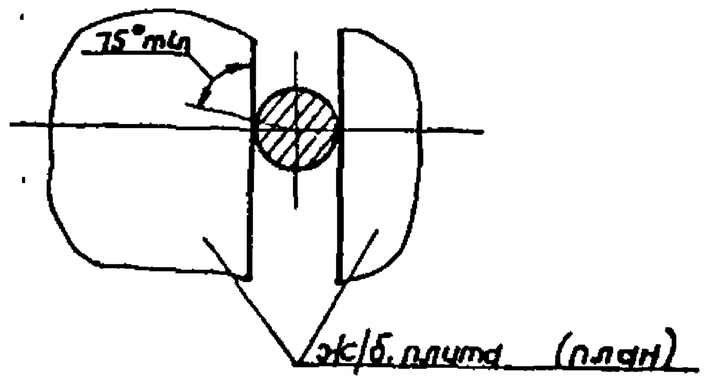

Рис. 2.

В узлах прохода принят клапан дроссельного типа, выполненный в виде самостоятельного узла, который крепится болтами к нижнему фланцу патрубка. Полотно клапана имеет коробчатую форму. Внутренняя полость полотна заполнена утеплителем из минераловатной плиты, что предотвращает выпадение влаги на обращенной в сторону помещения поверхности клапана при температуре воздуха в помещении (около клапана) +20°С и относительной влажности 9=60% и температуре наружного воздуха −36°С.

При договоренности с заказчиком полотно клапана может поставляться без утеплителя.

Полотно клапана имеет два фиксируемых положения „Открыто" и „Закрыто". Привод клапана в зависимости от исполнения может осуществляться вручную или однооборотным электрическим исполнительным механизмом МЭО-16/25-0,63 ГОСТ 7192-74.

Исполнение с ручным приводом рекомендуется применять в случаях стабильного режима работы, не требующего частого переключения.

При ручном приводе управление производится с покрытия путем поднятия в верхнее положение (клапан закрыт) и опускания в нижнее положение (клапан открыт) ручки управления. В остальных случаях рекомендуется устанавливать клапаны с исполнительным механизмом и дистанционным или автоматическим управлением. Электрическая схема включения МЭО решается проектировщиком в зависимости от конкретных условий эксплуатации.

В тех случаях, когда на наружной поверхности, расположенного ниже покрытия участка патрубка, возможно образование конденсата, этот участок, включая корпус клапана следует теплоизолировать.

Если по расчетным условиям материалы теплоизоляции и его толщина отличается от предусмотренного в рабочих чертежах, то проектировщик сам выбирает необходимый по расчету материал и его толщину.

После установки узла прохода на покрытие окрасить его в соответствии с указаниями проекта ОВ.

С введением настоящих рабочих чертежей серия 2.494-1. „Узлы прохода вентиляционных вытяжных шахт через покрытия промышленных зданий" аннулируется.

Инв. № подл. | Подп. и дата | Взам. инв. № | Инв. № дубл. | Подп. и дата

Серия 5.904-10

Технические требования

1. Детали и сборочные единицы должны изготавливаться в соответствии с требованиями рабочих чертежей и настоящих технических требований.

2. Неуказанные предельные отклонения размеров деталей и сборочных единиц: отверстий по H14, валов по h14, остальных $\pm \frac{IT14}{2}$.

3. Поверхность деталей не должна иметь пороков (трещин, забоин, отслоений и т.д.). Поверхность деталей из стального проката должна быть очищена от окалины и ржавчины.

4. На механически обработанных деталях не должно быть заусенцев, задиров и забоин, а в местах перегибов трещин и надрывов.

5. Метрическая резьба должна выполняться согласно требованиям ГОСТ 16093-70, СТ СЭВ 180-75 и СТ СЭВ 182-75. Поле допуска на винте-8g, на гайке-7H.

6. На резьбе не должно быть сорванных ниток и искаженного профиля.

7. На патрубке и полотне клапана вмятины и забоины не допускаются.

8. Поворот клапана относительно корпуса должен осуществляться легко, без заеданий.

9. На поверхность резины не допускается попадание масел и растворителей.

10. Сварочные работы должны производиться в соответствии с утвержденной технологией завода-изготовителя.

11. Свариваемые детали должны быть перед сваркой выправлены. Места наложения сварных швов должны быть предварительно тщательно очищены от ржавчины, окалины, масел, краски и прочих загрязнений.

12. Сборочные единицы сваривать ручной электродуговой сваркой электродом марки Э-42; Э-42А и Э-46 по ГОСТ 9467-75, при этом швы сварных соединений должны соответствовать ГОСТ 5264-80 и полуавтоматической в среде углекислого газа с применением сварочной проволоки СВ-08, СВ-08А по ГОСТ 2246-70, при этом швы сварных соединений должны соответствовать ГОСТ 14771-76

13. Коробление и поводка сварных деталей не должны превышать 2 мм на 1м длины.

14. Контроль качества сварных швов производить до грунтовки и окраски узлов прохода по ГОСТ 3242-79 внешним осмотром и измерением.

15. Внутренние и наружные поверхности узлов прохода должны быть покрыты грунтовкой ГФ-021 ТУ6-10-1642-77 или другим покрытием обладающим хорошей адгезией к металлу.

16 Класс покрытия VI по ГОСТ 9.032-74.

17. Покрытие должно наноситься ровным слоем по всей поверхности.

Подтеки, пятна, морщины и приставшие загрязнения не допускаются.

18. Незагрунтованные и неокрашенные металлические поверхности должны быть покрыты антикоррозийной смазкой К-17 по ГОСТ 10877-76.

19. Способ нанесения и место расположения маркировки устанавливается заводом-изготовителем, но должны быть одинаковыми для всех изделий.

Допускается маркировку проставлять на бирке.

Изм	Лист	N докум	Подп	Дата	УП. Д1			
Разраб.		Щеглова			Узлы прохода общего назначения. Технические требования	Лит	Лист	Листов 1
Пров		Пронский				ММСС СССР Главпромвентиляция ГПИ Проектпромвентиляция		
Н.контр		Пронский						
Утв		Демьянов						

Копировал: [illegible]

Инв N подл | Подп. и дата | Взам. инв N | Инв N дубл | Подп и дата

Серия 5.904-10

Формат	Зона	Поз.	Обозначение	Наименование	Кол.	Примечание
				Документация		
22			УП1. СБ	Сборочный чертеж		
22			УП.Д	Технические требования		
				Сборочные единицы		
11		1	УП1. 01	Кронштейн	3	
			Переменные данные для исполнений			
				УП1		
				Сборочные единицы		
11		2	УП1. 02	Патрубок	1	
11		3	УП1. 03	Хомут	1	
				Детали		
11		4	УП1. 00. 01	Шайба	4	
11		5	УП1. 00. 02	Прокладка	1	
				Стандартные изделия		
		6		Болт М6. 20.36		
				ГОСТ 7798-70	6	
		7		Гайка М6.4		
				ГОСТ 5915-70	6	
		8		Гайка М12.4		
				ГОСТ 5915-70	4	
		9		Шайба 6		
				ГОСТ 11371-78	6	
				Материалы		Поставляются по проекту ОВ
		10		Стеклоткань		
				ТСТ6 ТУ6-II-118-75	0,05кг	13×0,6м
		11		Проволока К02		
				ГОСТ 792-67	0,3кг	12м
		12		Плита минераловат		

УП1

Изм	Лист	N докум.	Подп.	Дата
Разраб.	Шеглова			
Пров.	Пронский			
Н.контр	Пронский			
Утв.	Демьянов			

Узел прохода

Лит	Лист	Листов
	1	11

ММСС СССР Главпромвентиляция ГПИ Проектпромвентиляция

Подп. и дата | Инв. N дубл. | Взам. инв. N | Подп. и дата | Инв. N подл.

Копировал: В. Формат: 11

Формат	Зона	Поз.	Обозначение	Наименование	Кол.	Примечание
				ная ПМ75		
				1000×500×60 ГОСТ 9573-72	2,2	кг
		13		Рубероид РКМ-350Б		
				ГОСТ 10923-76	18кг	6,7м²
		14		Битум ГОСТ 9548-74	3	кг
				УП1-01		
				Сборочные единицы		
11		2	УП1. 02-01	Патрубок	1	
11		3	УП1. 03-01	Хомут	1	
				Детали		
11		4	УП1. 00. 01	Шайба	4	
11		5	УП1. 00. 02-01	Прокладка	1	
				Стандартные изделия		
		6		Болт М6×20. 36		
				ГОСТ 7798-70	6	
		7		Гайка М6.4		
				ГОСТ 5915-70	6	
		8		Гайка М12.4		
				ГОСТ 5915-70	4	
		9		Шайба 6		
				ГОСТ 11371-78	6	
				Материалы		Поставляются по проекту ОВ
		10		Стеклоткань		
				ТСТ6 ТУ6-II-118-75	0,041кг	13×0,5м
		11		Проволока К02		
				ГОСТ 792-67	0,32кг	13м
		12		Плита минерало-		
				ватная ПМ75		
				1000×500×60 ГОСТ 9573-72	2,2	кг
		13		Рубероид РКМ-350Б		
				ГОСТ 10923-76	18кг	6,7м²

УП1 Лист 2

Изм | Лист | N докум. | Подп. | Дата

Подп. и дата | Инв. N дубл. | Взам. инв. N | Подп. и дата | Инв. N подл.

Копировал: В. Формат 11

Формат	Зона	Поз.	Обозначение	Наименование	Кол.	Примечание
		14		Битум ГОСТ 9548-74	3	кг
				УП1-02		
				Сборочные единицы		
11		2	УП1. 02-02	Патрубок	1	
11		3	УП1. 03-02	Хомут	1	
				Детали		
11		4	УП1. 00. 01	Шайба	4	
11		5	УП1. 00. 02-02	Прокладка	1	
				Стандартные изделия		
		6		Болт М6×20.36		
				ГОСТ 7798-70	8	
		7		Гайка М6.4		
				ГОСТ 5915-70	8	
		8		Гайка М12.4		
				ГОСТ 5915-70	4	
		9		Шайба 6		
				ГОСТ 11371-78	8	
				Материалы		Поставляются по проекту ОВ
		10		Стеклоткань		
				ТСТ6 ТУ6-II-118-75	0,03кг	13×0,4м
		11		Проволока К02		
				ГОСТ 792-67	0,34кг	14м
		12		Плита минерало-		
				ватная ПМ75		
				1000×500×60 ГОСТ 9573-72	2,2	кг
		13		Рубероид РКМ-350Б		
				ГОСТ 10923-76	18кг	6,7м²
		14		Битум ГОСТ 9548-74	3	кг
				УП1-03		

УП1 Лист 3

Изм | Лист | N докум. | Подп. | Дата

Подп. и дата | Инв. N дубл. | Взам. инв. N | Подп. и дата | Инв. N подл.

Копировал: В. Формат 11

Формат	Зона	Поз.	Обозначение	Наименование	Кол.	Примечание
				Сборочные единицы		
11		2	УП1. 02-03	Патрубок	1	
11		3	УП1. 03-03	Хомут	1	
				Детали		
11		4	УП1. 00. 01	Шайба	4	
11		5	УП1. 00. 02-03	Прокладка	1	
				Стандартные изделия		
		6		Болт М6×20.36		
				ГОСТ 7798-70	8	
		7		Гайка М6.4		
				ГОСТ 5915-70	8	
		8		Гайка М12.4		
				ГОСТ 5915-70	4	
		9		Шайба 6		
				ГОСТ 11371-78	8	
				Материалы		Поставляются по проекту ОВ
		10		Стеклоткань		
				ТСТ6 ТУ6-II-118-75	0,03кг	1,3×0,4м
		11		Проволока К02		
				ГОСТ 792-67	0,36кг	15м
		12		Плита минерало-		
				ватная ПМ75		
				1000×500×60 ГОСТ 9573-72	2,2	кг
		13		Рубероид РКМ-350Б		
				ГОСТ 10923-76	18кг	6,7м²
		14		Битум ГОСТ 9548-74	3	кг
				УП1-04		
				Сборочные единицы		
11		2	УП1. 02-04	Патрубок	1	
11		2	УП1. 03-04	Хомут	1	

УП1 Лист 4

Изм | Лист | N докум. | Подп. | Дата

Подп. и дата | Инв. N дубл. | Взам. инв. N | Подп. и дата | Инв. N подл.

Копировал: В. Формат 11

Формат	Зона	Поз.	Обозначение	Наименование	Кол.	Примечание
				Детали		
11		4	УП1.00.01	Шайба	8	
11		5	УП1.00.02-01	Прокладка	1	
				Стандартные изделия		
		6		Болт М6х20.36		
				ГОСТ 7798-70	10	
		7		Гайка М6.4		
				ГОСТ 5915-70	10	
		8		Гайка М12.4		
				ГОСТ 5915-70	8	
		9		Шайба 6		
				ГОСТ 11371-78	10	
				Материалы		поставляются по проекту 08
		10		Стеклоткань		
				ТСТ6 ТУ6-11-118-75	0,11кг	2,3х0,6м
		11		Проволока К02		
				ГОСТ 792-67	0,42кг	20м
		12		Плита минерало-		
				ватная ПМ75		
				1000х500х60 ГОСТ 9573-72	4,4	кг
		13		Рубероид РКМ-350Б		
				ГОСТ 10923-76	22,7кг	8,4 м²
		14		Битум ГОСТ 9548-74	5	кг
				УП1-05		
				Сборочные единицы		
11		2	УП1.02-05	Патрубок	1	
11		3	УП1.03-05	Хомут	1	
				Детали		
11		4	УП1.00.01	Шайба	8	
11		5	УП1.00.02-05	Прокладка	1	

Инв.№подл. | Подп. и дата | Взам.инв.№ | Инв.№дубл. | Подп. и дата

Изм.	Лист	N докум.	Подп.	Дата	УП1	Лист 5

Копировал: Формат: 11

Формат	Зона	Поз.	Обозначение	Наименование	Кол.	Примечание
				Стандартные изделия		
		6		Болт М6х20.36		
				ГОСТ 7798-70	10	
		7		Гайка М6.4		
				ГОСТ 5915-70	10	
		8		Гайка М12.4		
				ГОСТ 5915-70	8	
		9		Шайба 6		
				ГОСТ 11371-78	10	
				Материалы		поставляются по проекту 08
		10		Стеклоткань		
				ТСТ6 ТУ6-11-118-75	0,09кг	2,3х0,55м
		11		Проволока К02		
				ГОСТ 792-67	0,5кг	21м
		12		Плита минерало-		
				ватная ПМ75		
				1000х500х60 ГОСТ 9573-72	4,4	кг
		13		Рубероид РКМ-350Б		
				ГОСТ 10923-76	22,7кг	8,4 м²
		14		Битум ГОСТ 9548-74	5	кг
				УП1-06		
				Сборочные единицы		
11		2	УП1.02-06	Патрубок	1	
11		3	УП1.03-06	Хомут	1	
				Детали		
11		4	УП1.00.01	Шайба	8	
11		5	УП1.00.02-06	Прокладка	1	
				Стандартные изделия		
		6		Болт М6х20.36		
				ГОСТ 7798-70	10	
		7		Гайка М6.4	10	

Инв.№подл. | Подп. и дата | Взам.инв.№ | Инв.№дубл. | Подп. и дата

Изм.	Лист	N докум.	Подп.	Дата	УП1	Лист 6

Копировал: Формат: 11

Формат	Зона	Поз.	Обозначение	Наименование	Кол.	Примечание
		8		Гайка М12.4		
				ГОСТ 5915-70	8	
		9		Шайба 6		
				ГОСТ 11371-78	10	
				Материалы		поставляются по проекту 08
		10		Стеклоткань		
				ТСТ6 ТУ6-11-118-75	0,09кг	2,3х0,5м
		11		Проволока К02		
				ГОСТ 792-67	0,51кг	22м
		12		Плита минерало-		
				ватная ПМ75		
				1000х500х60 ГОСТ 9573-72	4,4	кг
		13		Рубероид РКМ-350Б		
				ГОСТ 10923-76	22,7кг	8,4 м²
		14		Битум ГОСТ 9548-74	5	кг
				УП1-07		
				Сборочные единицы		
11		2	УП1.02-07	Патрубок	1	
11		3	УП1.03-07	Хомут	1	
				Детали		
11		4	УП1.00.01	Шайба	8	
11		5	УП1.00.02-07	Прокладка	1	
				Стандартные изделия		
		6		Болт М8х20.36		
				ГОСТ 7798-70	12	
		7		Гайка М8.4		
				ГОСТ 5915-70	12	
		8		Гайка М12.4		
				ГОСТ 5915-70	8	
		9		Шайба 8		
				ГОСТ 11371-78	12	

Инв.№подл. | Подп. и дата | Взам.инв.№ | Инв.№дубл. | Подп. и дата

Изм.	Лист	N докум.	Подп.	Дата	УП1	Лист 7

Копировал: Формат: 11

Формат	Зона	Поз.	Обозначение	Наименование	Кол.	Примечание
				Материалы		поставляются по проекту 08
		10		Стеклоткань		
				ТСТ6 ТУ6-11-118-75	0,11кг	8,5х0,7м
		11		Проволока К02		
				ГОСТ 792-67	0,7кг	28м
		12		Плита минерало-		
				ватная ПМ75		
				1000х500х60 ГОСТ 9573-72	4,4	кг
		13		Рубероид РКМ-350Б		
				ГОСТ 10923-76	27,8кг	10 м²
		14		Битум ГОСТ 9548-74	7	кг
				УП1-08		
				Сборочные единицы		
11		2	УП1.02-08	Патрубок	1	
11		3	УП1.03-08	Хомут	1	
				Детали		
11		4	УП1.00.01	Шайба	8	
11		5	УП1.00.02-08	Прокладка	1	
				Стандартные изделия		
		6		Болт М8х20.36		
				ГОСТ 7798-70	12	
		7		Гайка М8,4		
				ГОСТ 5915-70	12	
		8		Гайка М12.4		
				ГОСТ 5915-70	8	
		9		Шайба 8		
				ГОСТ 11371-78	12	
				Материалы		поставляются по проекту 08
		10		Стеклоткань		
				ТСТ6 ТУ6-11-118-75	0,14кг	3,5х0,6м²
		11		Проволока К02		

Инв.№подл. | Подп. и дата | Взам.инв.№ | Инв.№дубл. | Подп. и дата

Изм.	Лист	N докум.	Подп.	Дата	УП1	Лист 8

Копировал: Формат: 11

Формат	Зона	Поз.	Обозначение	Наименование	Кол.	Примечание
				ГОСТ 792-67	0,81кг	33м
		12		Плита минераловатная ПМ75		
				1000×500×60 ГОСТ 9573-72	4,4кг	
		13		Рубероид РКМ 350-Б		
				ГОСТ 10923-76	27,8кг	10м²
		14		Битум ГОСТ 9548-74	7	кг
				УП1-09		
				Сборочные единицы		
11		2	УП1.02-09	Патрубок	1	
11		3	УП1.03-09	Хомут	1	
				Детали		
11		4	УП1.00.01	Шайба	8	
11		5	УП1.00.02-09	Прокладка	1	
				Стандартные изделия		
		6		Болт М8×20.36		
				ГОСТ 7798-70	12	
		7		Гайка М8.4		
				ГОСТ 5915-70	12	
		8		Гайка М12.4		
				ГОСТ 5915-70	8	
		9		Шайба 8		
				ГОСТ 11371-78	12	
				Материалы		Поставляются по проекту 08
		10		Стеклоткань		
				ТСТБ ТУБ-II-118-75	0,15кг	3,5×0,5м
		11		Проволока К02		
				ГОСТ 792-67	0,91кг	37м
		12		Плита минераловатная ПМ75		

Изм	Лист	№ докум.	Подп.	Дата	УП1	Лист 9

Копировал: [illegible] Формат 11

Формат	Зона	Поз.	Обозначение	Наименование	Кол.	Примечание
				1000×500×60 ГОСТ 9573-72	4,4	кг
		13		Рубероид РКМ-350Б		
				ГОСТ 10923-76	0,78кг	10м²
		14		Битум ГОСТ 9548-74	7	кг
				УП1-10		
				Сборочные единицы		
11		2	УП1.02-10	Патрубок	1	
11		3	УП1.03-10	Хомут	1	
				Детали		
11		4	УП1.00.01	Шайба	8	
11		5	УП1.00.02-10	Прокладка	1	
				Стандартные изделия		
		6		Болт М8-20.36		
				ГОСТ 7798-70	16	
		7		Гайка М8.4		
				ГОСТ 5915-70	16	
		8		Гайка М12.4		
				ГОСТ 5915-70	8	
		9		Шайба 8		
				ГОСТ 11371-78	16	
				Материалы		Поставляются по проекту 08
		10		Стеклоткань		
				ТСТБ ТУБ-II-118-75	0,23кг	4,6×0,75м
		11		Проволока К02		
				ГОСТ 792-67	1,01кг	41м
		12		Плита минераловатная ПМ75		
				1000×500×60 ГОСТ 9573-72	6,6	кг
		13		Рубероид РКМ-350Б		
				ГОСТ 10923-76	35кг	13м²

Подп. и дата | Инв. № дубл. | Взам. инв. № | Подп. и дата | Инв. № подл.

Изм	Лист	№ докум.	Подп.	Дата	УП1	Лист 10

Копировал: [illegible] Формат: 11

Формат	Зона	Поз.	Обозначение	Наименование	Кол.	Примечание
		14		Битум ГОСТ 9548-74	9	кг
				УП1-11		
				Сборочные единицы		
11		2	УП1.02.-11	Патрубок	1	
11		3	УП1.03-11	Хомут	1	
				Детали		
11		4	УП1.00.01	Шайба	8	
11		5	УП1.00.02-11	Прокладка	1	
				Стандартные изделия		
		6		Болт М10×20.36		
				ГОСТ 7798-70	18	
		7		Гайка М10.4		
				ГОСТ 5915-70	18	
		8		Гайка М12.4		
				ГОСТ 5915-70	8	
		9		Шайба 10		
				ГОСТ 11371-78	18	
				Материалы		Поставляются по проекту 08
		10		Стеклоткань		
				ТСТБ ТУБ-II-118-75	0,15кг	4,6×0,5м
		11		Проволока К02		
				ГОСТ 792-67	1,1кг	45м
		12		Плита минераловатная ПМ75		
				1000×500×60 ГОСТ 9573-72	5,6	кг
		13		Рубероид РКМ-350Б		
				ГОСТ 10923-76	3,5кг	13м²
		14		Битум ГОСТ 9548-74	9	кг

Изм	Лист	№ докум.	Подп.	Дата	УП1	Лист 11

Копировал: [illegible] Формат: 11

Формат	Зона	Поз.	Обозначение	Наименование	Кол.	Примечание
				Документация		
12			УП1.01.СБ	Сборочный чертеж		
				Детали		
11		1	УП1.01.00.01	Тяга	1	
11		2	УП1.01.00.02	Труба	1	
11		3	УП1.01.00.03	Штырь	1	
11		4	УП1.01.00.04	Плита	1	
11		5	УП1.01.00.05	Шайба	1	
11		6	УП1.01.00.06	Косынка	3	
				Стандартные изделия		
		7		Гайка М12.4		
				ГОСТ 5915-70	3	

Подп. и дата | Инв. № дубл. | Взам. инв. № | Подп. и дата | Инв. № подл.

Изм	Лист	№ докум.	Подп.	Дата	УП101			
Разраб.		Баладина	[illegible]		Кронштейн	Лит.	Лист	Листов 1
Пров.		Пронский	[illegible]			ММСС СССР Главпромвентиляция ГПИ Проектпромвентиляция		
Н. контр.		Пронский	[illegible]					
Утв.		Демьянов	[illegible]					

Копировал: [illegible] Формат: 11

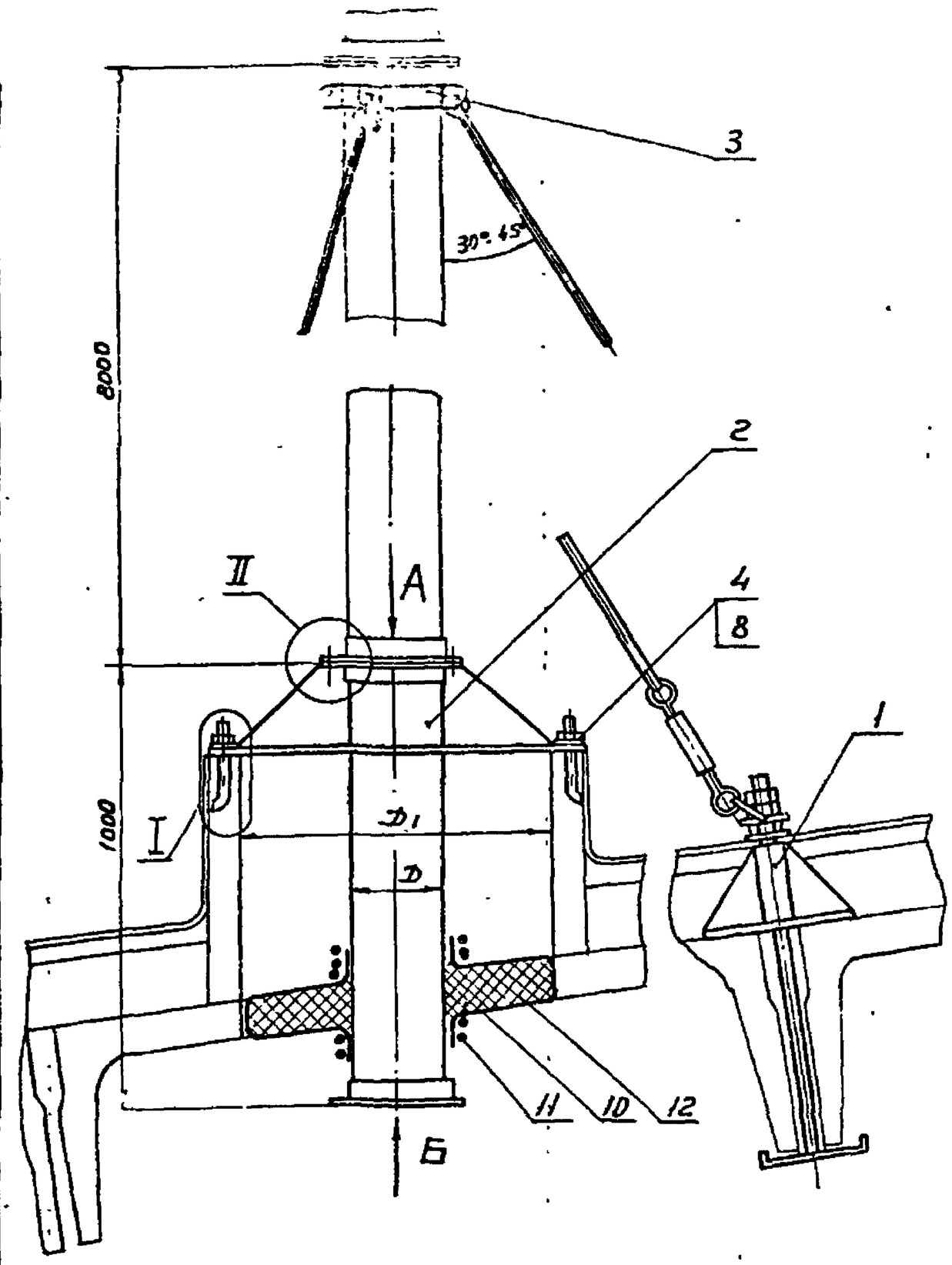

Вид А

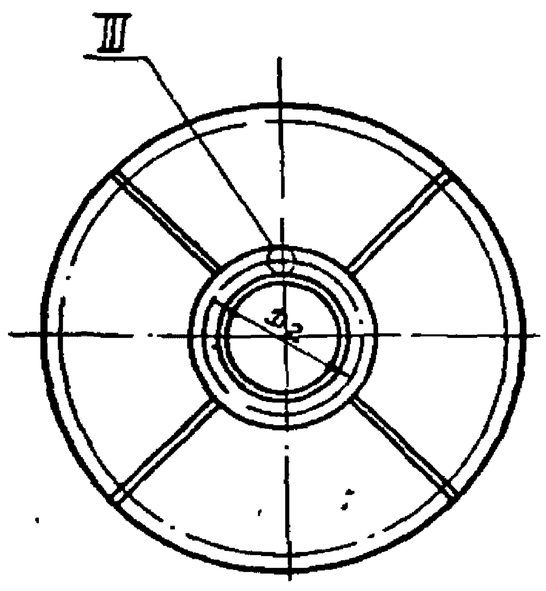

Вид Б

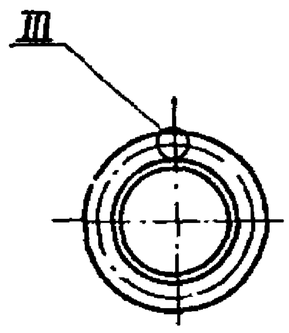

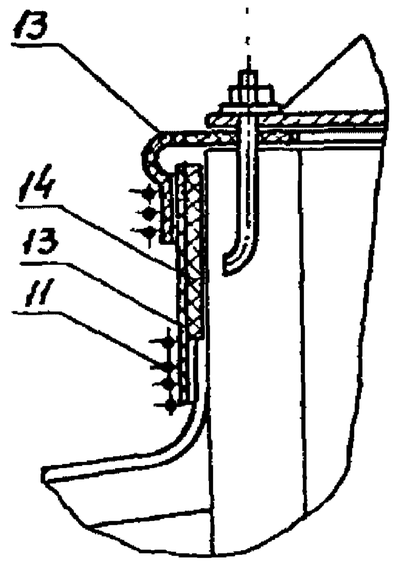

II

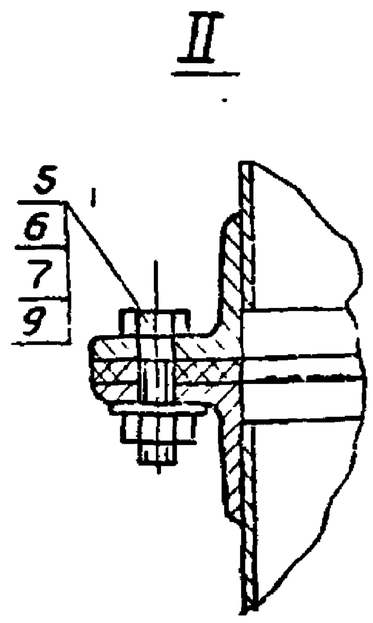

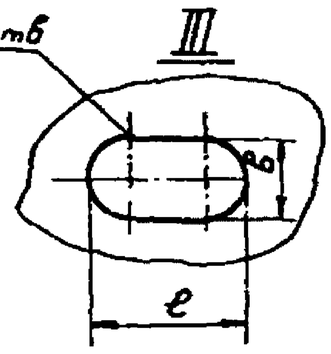

Размеры в мм

Обозначение	D	D1	D2	n	b×e	Масса, кг
УП1	200	400	230	6	7×10	75
01	250		280			76,5
02	280		310	8		78,5
03	315		345			80
04	400	700	430	10		109
05	450		480			110
06	500		530			111
07	630	1000	660	12	10×16	144
08	710		740			145
09	800		830			146
10	1000	1450	1040	16		205
11	1250		1295	18	12×18	203

1. Гидроизоляция (поз 11, 13, 14) от атмосферных осадков и теплоизоляция (поз 10, 11, 12) от образования конденсата производится при монтаже по проекту ОВ
2. Размеры для справок.

Инв.№ подл.	Подп. и дата	Взам. инв.№	Инв.№ дубл.	Подп. и дата					

Изм.	Лист	№ докум.	Подп.	Дата	УП1 СБ		
Разраб.	Шеггеда				Узел прохода	Лит.	Масса	Масштаб
Пров.	Прокопец				Сборочный чертеж		См. табл.	—
Н. контр.	Семьянов					Лист	Листов 1	
Гл. спец.	Гончаров					ММСС СССР Гипронефтеспецстрой ГПИ Проектпромстальконструкция		

Копировал

Формат А4

УП1.01.СБ

Серия 5.904-10

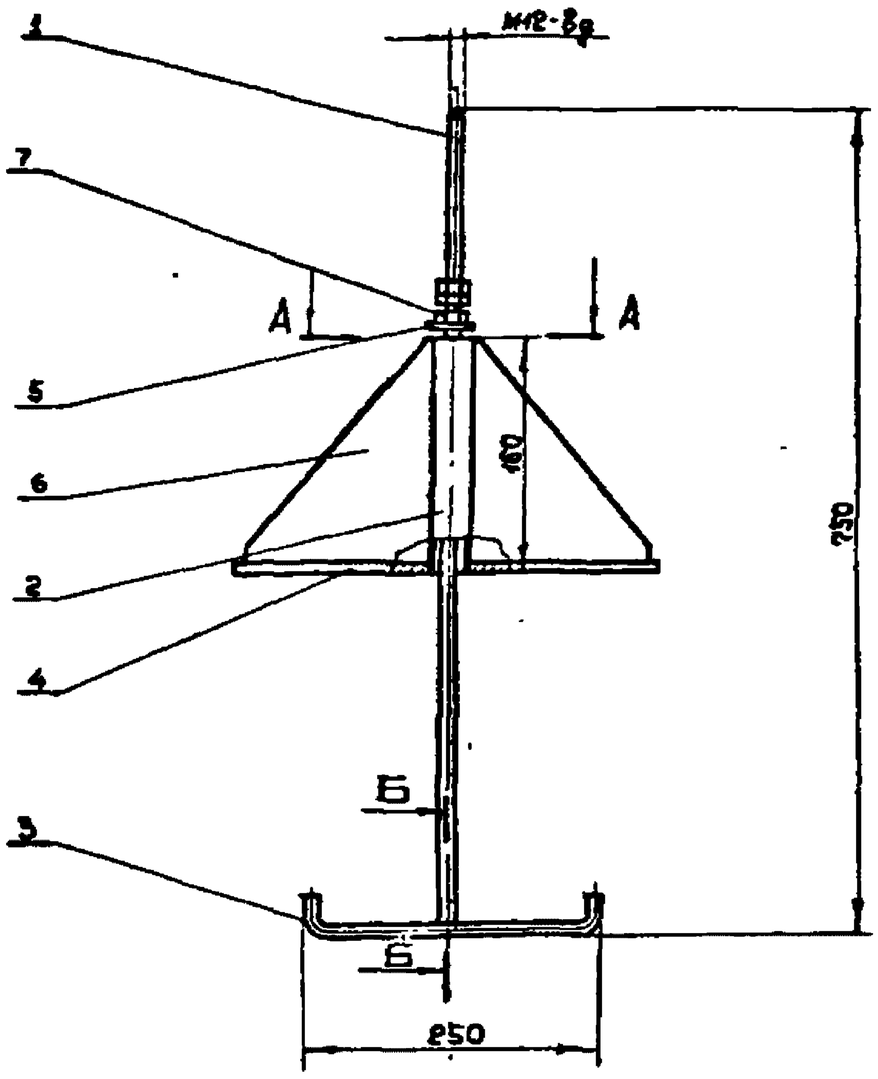

Б-Б
М 1:1

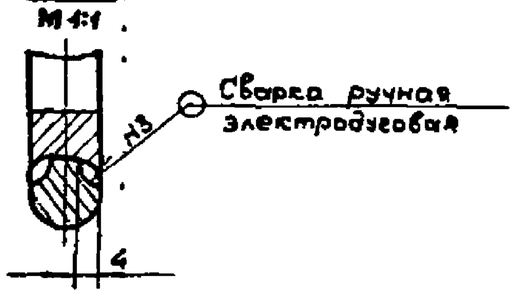

А-А

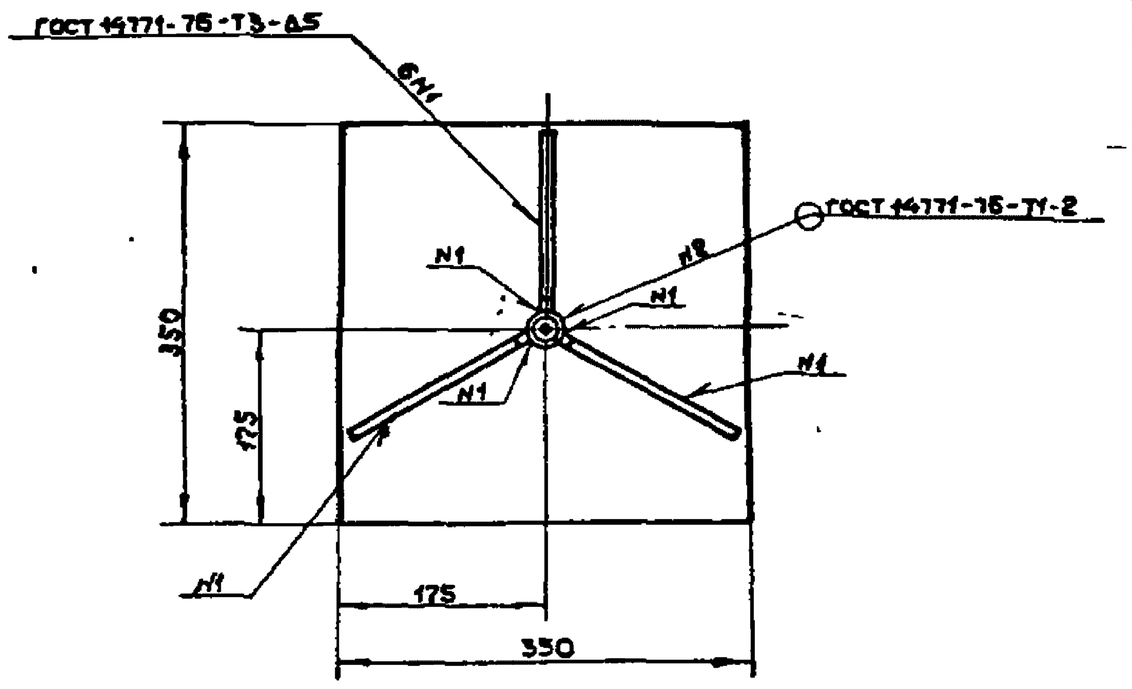

Размеры для справок

Изм.	Лист	№ докум.	Подп.	Дата
Разраб.		Балабина		
Пров.		Пронский		
Т.контр.		Щеглова		
Н.контр.		Пронский		
Утв.		Карпов		

УП1. 01. СБ

Кронштейн
Сборочный чертеж

Лит.	Масса	Масштаб
	7,5	1:5
Лист	Листов 1	

ммсс СССР
Главпромвентиляция
ГПИпроектпромвентиляция

Копировал:

Формат

УП1.01.00.01

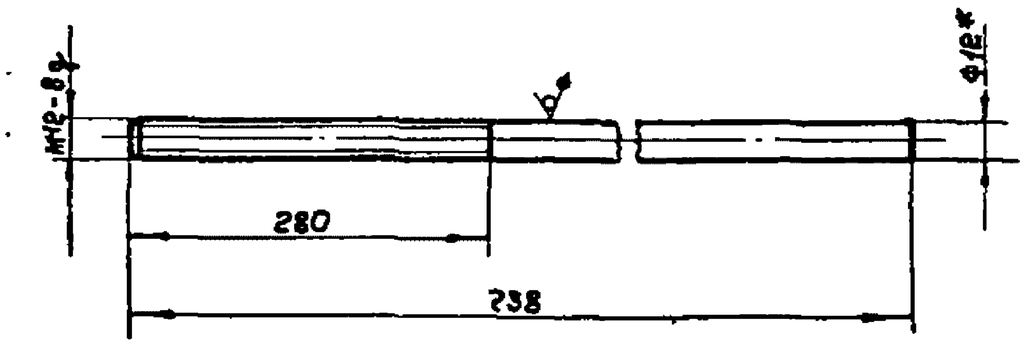

1 *Размер для справок.
2 Предельные отклонения размеров: валов по h14, остальные $\pm \frac{IT14}{2}$.

Изм.	Лист	№ докум.	Подп.	Дата
Разраб.		Балабина		
Пров.		Пронский		
Т.контр.		Щеглова		
Н.контр.		Пронский		
Утв.		Семенов		

УП1.01.00.01

Тяга

Лит.	Масса	Масштаб
	0,65	1:2
Лист	Листов 1	

Круг В1Р ГОСТ 8550-71
Ст3 ГОСТ 535-79

ммсс СССР
Главпромвентиляция
ГПИпроектпромвентиляция

Копировал:

Формат А1

УП1.01.00.03

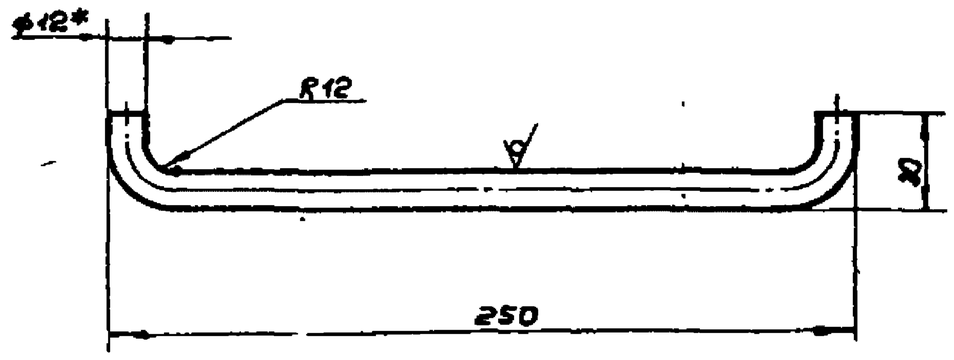

1 *Размер для справок.
2 Длина развернутой детали 270мм.
3 Предельные отклонения размеров: валов по h14, остальные $\pm \frac{IT14}{2}$.

Изм.	Лист	№ докум.	Подп.	Дата
Разраб.		Балабина		
Пров.		Пронский		
Т.контр.		Щеглова		
Н.контр.		Пронский		
Утв.		Семенов		

УП1.01.00.03

Штырь

Лит.	Масса	Масштаб
	0,24	1:2
Лист	Листов 1	

Круг В1Г ГОСТ 2590-71
Ст3 ГОСТ 535-79

ммсс СССР
Главпромвентиляция
ГПИпроектпромвентиляция

Копировал:

Формат А1

Сверен:

Серия 5.904-10

УП1.01.00.04

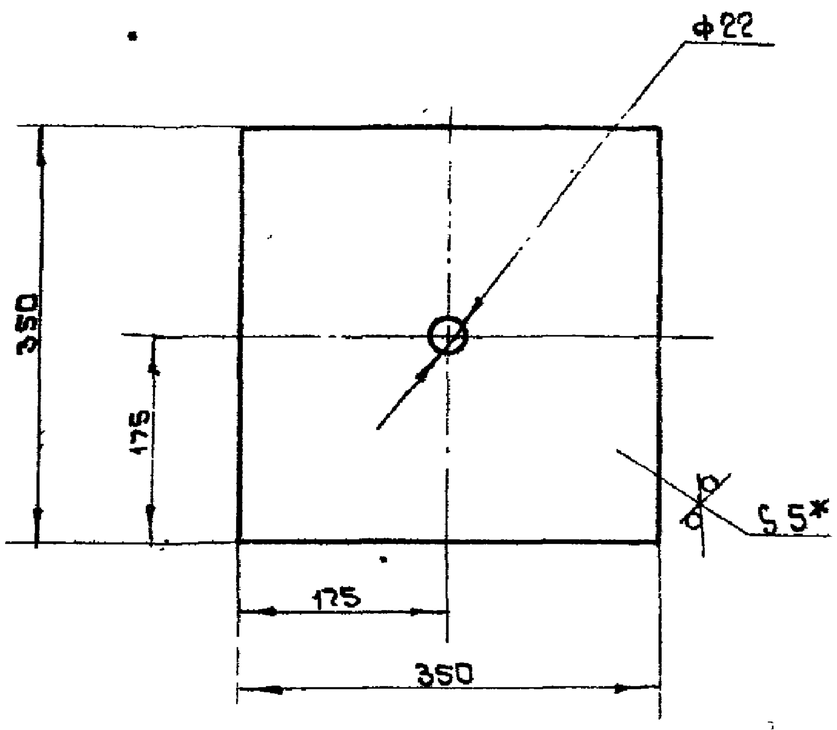

1 Предельные отклонения размеров: отверстий по H14, валов по h14.

2 *Размер для справок

Изм	Лист	N докум.	Подп.	Дата	УП1.01.00.04			
Разраб.		Балабина			Плита	Лит.	Масса 4,8	Масштаб 1:5
Пров.		Пронский				Лист	Листов 1	
Т.контр.		Щеглова			Лист Б-ПН-5,0 ГОСТ 19903-74 Ст.3 Кп ГОСТ 14637-69	ММСС СССР Главпромвентиляция ТИПроектпромвентиляция		
Н.контр.		Пронский						
Утв.		Демьянов						

Копировал: Кр Формат: 11

УП1.01.00.06

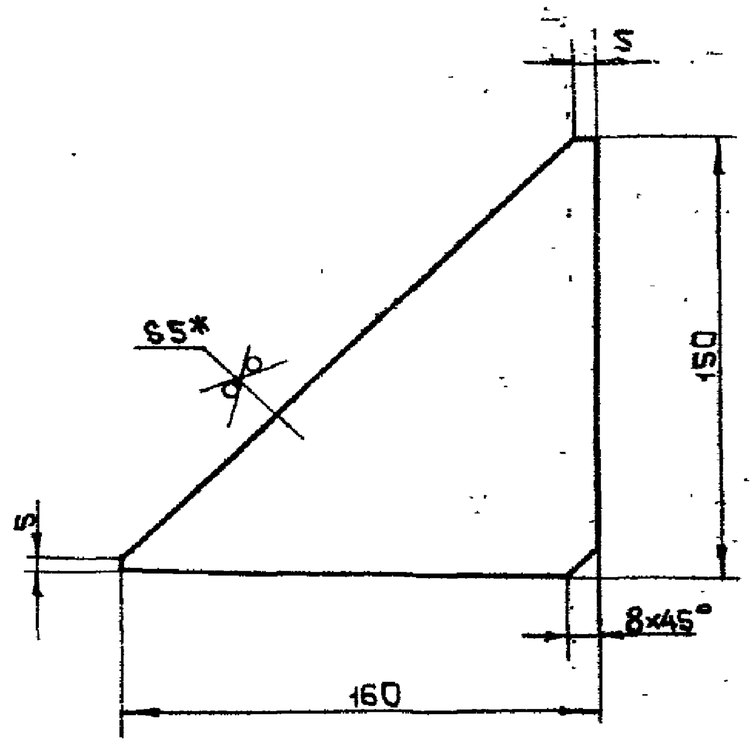

1 Предельные отклонения размеров $\pm \frac{IT14}{2}$

2 *Размер для справок

Изм	Лист	N докум.	Подп.	Дата	УП1.01.00.06			
Разраб.		Балабина			Косынка	Лит.	Масса 0,5	Масштаб 1:2
Пров.		Пронский				Лист	Листов 1	
Т.контр.		Щеглова			Лист Б-ПН-5,0 ГОСТ 19903-74 Ст.3 Кп ГОСТ 14637-69	ММСС СССР Главпромвентиляция ТИПроектпромвентиляция		
Н.контр.		Пронский						
Утв.		Демьянов						

Копировал: Кр Формат: 11

УП1.01.00.05

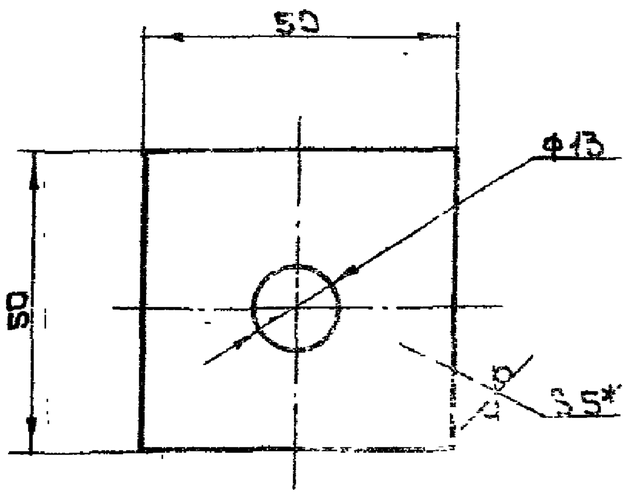

1 Предельные отклонения размеров: отверстий по H14, валов по h14.

2 *Размер для справок.

Изм	Лист	N докум.	Подп.	Дата	УП1.01.00.05			
Разраб.		Балабина			Шайба	Лит.	Масса 0,09	Масштаб 1:1
Пров.		Пронский				Лист	Листов 1	
Т.контр.		Щеглова			Лист Б-ПН-5,0 ГОСТ 19903-74 Ст.3 Кп ГОСТ 14637-69	ММСС СССР Главпромвентиляция ТИПроектпромвентиляция		
Н.контр.		Пронский						
Утв.		Демьянов						

Копировал: Кр Формат: 11

УП1.01.00.02

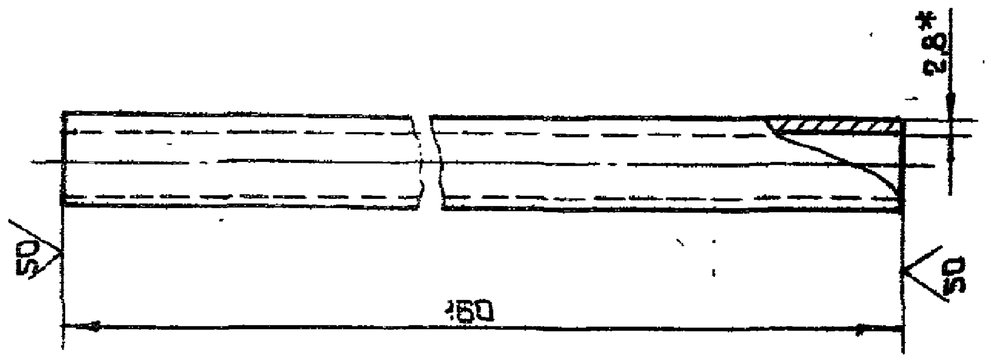

1 Предельные отклонения размеров: валов по h14.

2 *Размер для справок

Изм	Лист	N докум.	Подп.	Дата	УП1.01.00.02			
Разраб.		Балабина			Труба	Лит.	Масса 0,2	Масштаб 1:1
Пров.		Пронский				Лист	Листов 1	
Т.контр.		Щеглова			Труба 15×2,8 ГОСТ 3262-75	ММСС СССР Главпромвентиляция ТИПроектпромвентиляция		
Н.контр.		Пронский						
Утв.		Демьянов						

Копировал: Кр Формат: 11

Серия 5.904-10

Формат	Зона	Поз.	Обозначение	Наименование	Кол.	Примечание
				Документация		
22			УП1.02.СБ	Сборочный чертеж		
			Переменные данные для исполнений			
				УП1.02		
				Детали		
11		1	УП1.02.01	Патрубок	1	
11		2	УП1.02.02	Ребро	4	
11		3	УП1.02.03	Кольцо	1	
				Прочие изделия		
		4		Фланец СТД		
				201.00.000-06		
				ТУ36-1508-75	2	0,55кг
				УП1.02-01		
				Детали		
11		1	УП1.02.01-01	Патрубок	1	
11		2	УП1.02.02-01	Ребро	4	
11		3	УП1.02.03-01	Кольцо	1	
				Прочие изделия		
		4		Фланец СТД		
				201.00.000-08		
				ТУ36-1508-75	2	0,67кг
				УП1.02-02		
				Детали		
11		1	УП1.02-01-02	Патрубок	1	
11		2	УП1.02.02-02	Ребро	4	
11		3	УП1.02.03-02	Кольцо	1	
				Прочие изделия		

Инв.№подл. | Подп.и дата | Взам.инв.№ | Инв.№дубл. | Подп.и дата

Изм.	Лист	№ докум.	Подп.	Дата
Разраб.		Шеглова		
Пров.		Пронский		
Н.контр.		Пронский		
Утв.		Демьянов		

УП1.02

Патрубок

Лит	Лист	Листов
	1	4

ММСС СССР
Главпромвентиляция
ТИпроектпромвентиляция

Копировал: Ко Формат А1

Формат	Зона	Поз.	Обозначение	Наименование	Кол.	Примечание
				Фланец СТД		
				201.00.000-09		
				ТУ36-1508-75	2	0,75кг
				УП1.02-03		
				Детали		
11		1	УП1.02.01-03	Патрубок	1	
11		2	УП1.02.02-03	Ребро	4	
11		3	УП1.02.03-03	Кольцо	1	
				Прочие изделия		
				Фланец СТД		
				201.00.000-10		
				ТУ36-1508-75	2	0,83кг
				УП1.02-04		
				Детали		
11		1	УП1.02.01-04	Патрубок	1	
11		2	УП1.02.02-04	Ребро	6	
11		3	УП1.02.03-04	Кольцо	1	
				Прочие изделия		
				Фланец СТД		
				201.00.000-12		
				ТУ36-1508-75	2	1,46кг
				УП1.02-05		
				Детали		
11		1	УП1.02.01-05	Патрубок	1	
11		2	УП1.02.02-05	Ребро	6	
11		3	УП1.02.03-05	Кольцо	1	
				Прочие изделия		
				Фланец СТД		

Инв.№подл. | Подп.и дата | Взам.инв.№ | Инв.№дубл. | Подп.и дата

Изм.	Лист	№ докум.	Подп.	Дата

УП1.02

Лист 2

Копировал: Ко Формат А1

Формат	Зона	Поз.	Обозначение	Наименование	Кол.	Примечание
				201.00.000-13		
				ТУ36-1508-75	2	1,53кг.
				УП1.02-06		
				Детали		
11		1	УП1.02.01-06	Патрубок	1	
11		2	УП1.02.02-06	Ребро	6	
11		3	УП1.02.03-06	Кольцо	1	
				Прочие изделия		
		4		Фланец СТД		
				201.00.000-14		
				ТУ36-1508-75	2	1,84кг.
				УП1.02-07		
				Детали		
11		1	УП1.02.01-07	Патрубок	1	
11		2	УП1.02.02-07	Ребро	6	
11		3	УП1.02.03-07	Кольцо	1	
				Прочие изделия		
		4		Фланец СТД		
				201.00.000-16		
				ТУ36-1508-75	2	2,94кг
				УП1.02-08		
				Детали		
11		1	УП1.02.01-08	Патрубок	1	
11		2	УП1.02.02-08	Ребро	6	
11		3	УП1.02.03-08	Кольцо	1	
				Прочие изделия		
		4		Фланец СТД		
				201.00.000-17		

Инв.№подл. | Подп.и дата | Взам.инв.№ | Инв.№дубл. | Подп.и дата

Изм.	Лист	№ докум.	Подп.	Дата

УП1.02

Лист 3

Копировал: Ко Формат А1

Формат	Зона	Поз.	Обозначение	Наименование	Кол.	Примечание
				ТУ36-1508-75	2	3,31кг
				УП1.02-09		
				Детали		
11		1	УП1.02.01-09	Патрубок	1	
11		2	УП1.02.02-06	Ребро	6	
11		3	УП1.02.03-09	Кольцо	1	
				Прочие изделия		
		4		Фланец СТД		
				201.00.000-18		
				ТУ36-1508-75	2	3,74кг
				УП1.02-10		
				Детали		
11		1	УП1.02.01-10	Патрубок	1	
11		2	УП1.02.02-09	Ребро	8	
11		3	УП1.02.03-10	Кольцо	1	
				Прочие изделия		
				Фланец СТД		
				201.00.000-20		
				ТУ36-1508-75	2	6,08кг.
				УП1.02-11		
				Детали		
11		1	УП1.02.01-11	Патрубок	1	
11		2	УП1.02.02-10	Ребро	8	
11		3	УП1.02.03-11	Кольцо	1	
				Прочие изделия		
		4а		Фланец СТД		
				201.00.000-22		
				ТУ31-1508-75	2	8,58кг

Инв.№подл. | Подп.и дата | Взам.инв.№ | Инв.№дубл. | Подп.и дата

Изм.	Лист	№ докум.	Подп.	Дата

УП1.02

Лист 4

Копировал: Ко Формат: А1

УП1.02 СБ

Серия 5.904-10

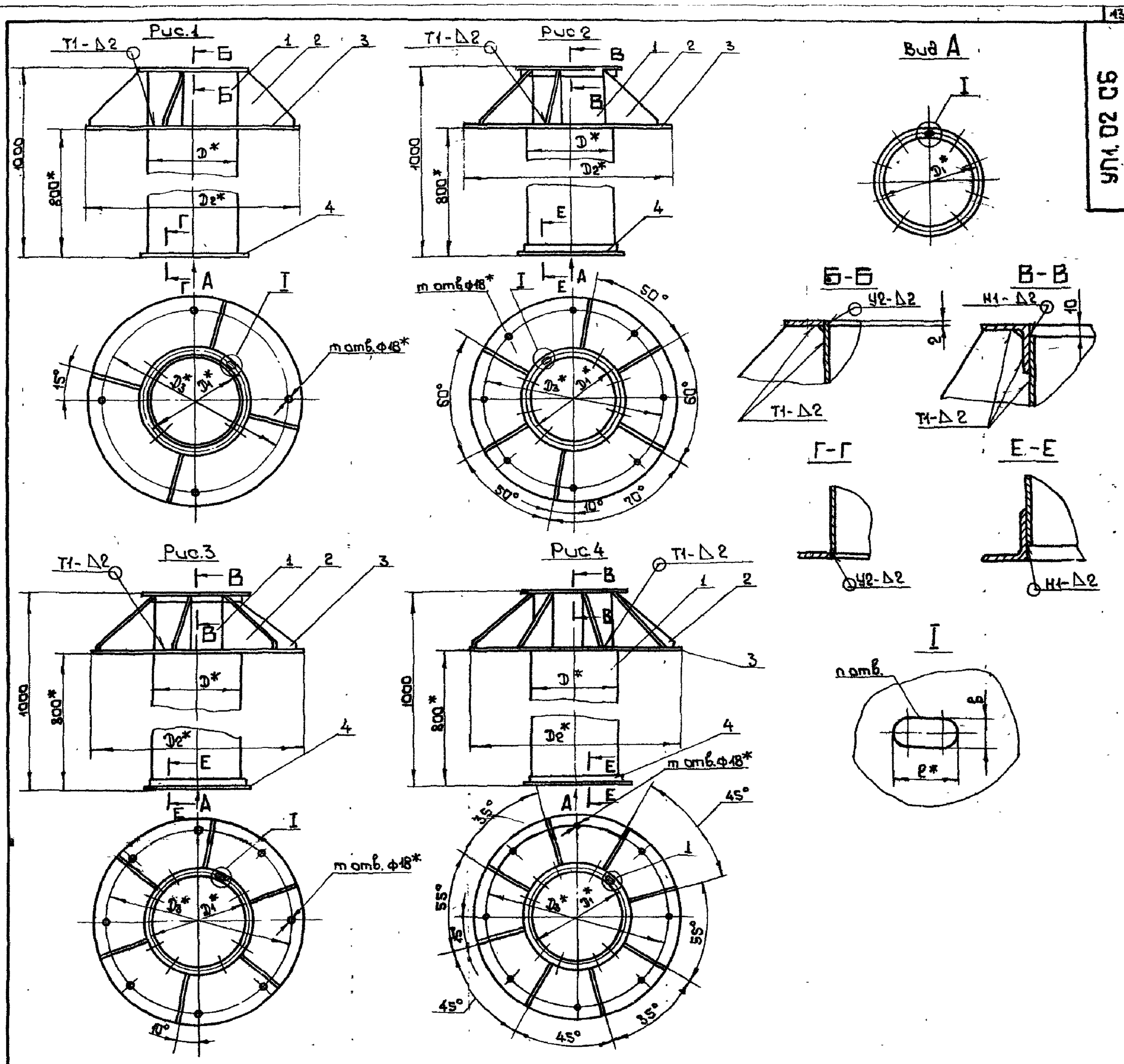

Размеры в мм

Обозначение	Рис.	D	D1	n	b×l	D2	D3	m	Масса, кг
УП1.02	1	200	230	6	7×10	540	472	4	21.55
-01		250	280						23,18
-02		280	310	8					24.05
-03		315	345						25,09
-04	2	400	430	10		840	772	8	44,54
-05		450	480						45,38
-06		500	530						46,28
-07	3	630	660	12	10×16	1140	1072		70,45
-08		710	740						70,68
-09		800	830						70,73
-10	4	1000	1040	16		1590	1522		117,38
-11		1250	1295	18	12×18				113,4

1 Сварку производить по ГОСТ 14771-76

2 Предельные отклонения размеров: валов по h16, остальных $\pm\frac{IT16}{2}$

3 *Размеры для справок.

Изм.	Лист	N докум.	Подп.	Дата
Разраб.		Щеглова		
Пров.		Пронский		
Н.контр.		Пронский		
Гл.спец.		Демьянов		
Т.контр.		Пронский		
Утв.		Каган		

УП1.02 СБ

Патрубок

Сборочный чертеж

Лит.	Масса	Масштаб
	см. табл.	—

Лист | Листов 1

МИСС СССР
Главпромвентиляция
ГИПРОСТРОМВЕНТИЛЯЦИЯ

Копировал:

Формат: 22

Инв.N подл. | Подп. и дата | Взам.инв.N | Инв.N дубл. | Подп. и дата

Серия 5.904-10

УП1.02.01

12,5 V(V)

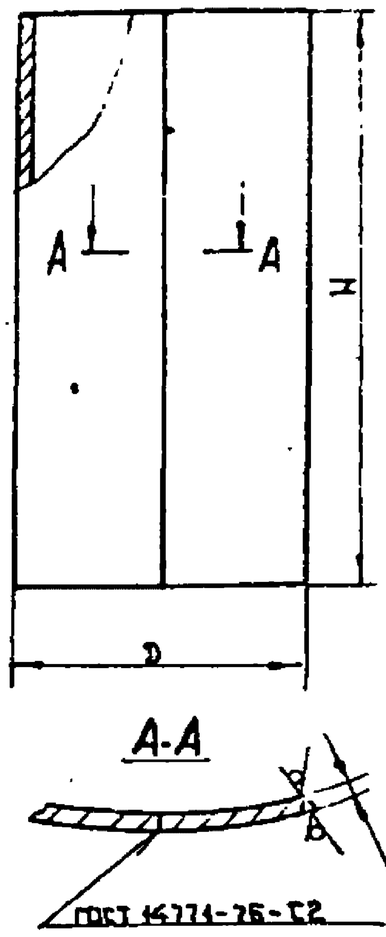

Размеры в мм

Обозначение	H	D	L	Масса кг
УП1.02.01	986	200	622	9,73
-01		250	779	12,18
-02		280	873	13,65
-03		315	983	15,37
-04	930	400	1250	19,23
-05		450	1407	21,65
-06		500	1564	24,22
-07		630	1972	30,34
-08		710	2225	34,2
-09		800	2506	38,56
-10		1000	3134	48,22
-11		1250	3919	60,3

1 Предельные отклонения размеров:
валов по h16
2 *Размер для справок
3 L-длина развернутой детали

Изм.	Лист	N докум.	Подп.	Дата
Разраб.		Гбин		
Пров.		Пронский		
Т.контр.		Шестаков		
Н.контр.		Пронский		
Утв.		Демьянов		

УП1.02.01

Патрубок

Лит. | Масса: См. табл. | Масштаб: —

Лист | Листов 1

Лист Б-ПН-2 ГОСТ 19903-74
III-3 Ст3 кп ГОСТ 16523-70

ММСС СССР
Главпромвентиляция
ПИПроектпромвентиляция

Копировал: | Формат: А4

Подп. и дата | Взам. инв. № | Инв. № дубл. | Подп. и дата | Инв. № подл.

УП1.02.02

12,5 V(V)

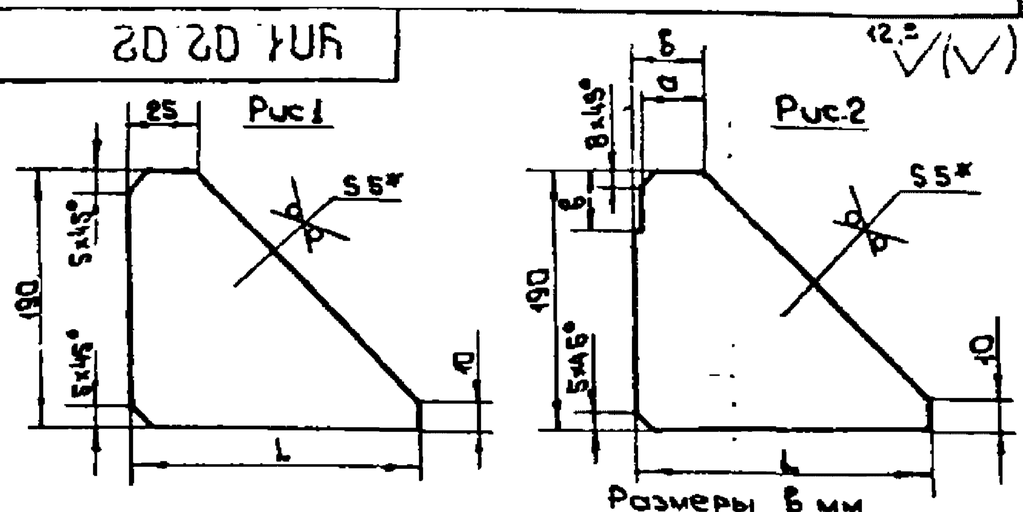

Размеры в мм

Обозначение	Рис.	L	d	δ	Масса, кг
УП1 02 -02	1	165	—	—	0,74
-01		140			0,66
-02		125			0,5
-03		107			0,34
-04	2	215	18	22	0,94
-05		190			0,84
-06		165			0,74
-07		250			1,08
-08		210			0,91
-09		290	23	27	1,25
-10		165	27	31	0,78
-11	1	295	—	—	1,19
-12		180			1,14
-13		262			1,07

1 Предельные отклонения размеров $\pm \frac{IT14}{2}$
2 *Размер для справок

Изм.	Лист	N докум.	Подп.	Дата
Разраб.		Гбин		
Пров.		Пронский		
Т.контр.		Шестаков		
Н.контр.		Пронский		
Утв.		Демьянов		

УП1.02.02

Ребро

Лит. | Масса: См. табл. | Масштаб: -

Лист | Листов

Лист Б-ПН-5 ГОСТ 19903-74
Ст.3 кп ГОСТ 14637-69

ММСС СССР
Главпромвентиляция
ПИПроектпромвентиляция

Копировал: | Формат

Подп. и дата | Взам. инв. № | Инв. № дубл. | Подп. и дата | Инв. № подл.

УП1.02.03

12,5 V(V)

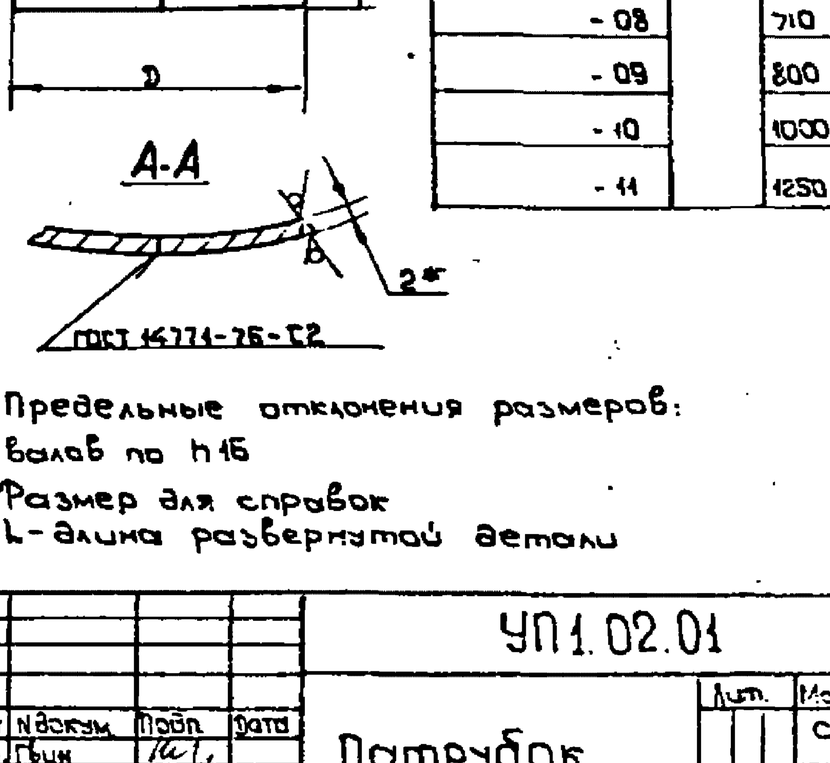

Размеры в мм

Обозначение	d	D	D1	n	Масса, кг.
УП1.02.03	200	540	472	4	7,76
-01	250				7,02
-02	280				6,5
-03	316				5,9
-04	400	840	772	8	16,75
-05	450				15,43
-06	500				14,6
-07	630	1140	1072		21,75
-08	710				24,4
-09	800				20,25
-10	1000	1590	1522		47,0
-11	1250				29,7

1 Предельные отклонения размеров отверстий по H14, валов по h14
2 *Размер для справок

Изм.	Лист	N докум.	Подп.	Дата
Разраб.		Гбин		
Пров.		Пронский		
Т.контр.		Шестаков		
Н.контр.		Пронский		
Утв.		Демьянов		

УП1.02.03

Кольцо

Лит. | Масса: См. табл. | Масштаб: -

Лист | Листов 1

Лист Б-ПН-5 ГОСТ 19903-74
Ст3 кп ГОСТ 14637-69

ММСС СССР
Главпромвентиляция
ПИПроектпромвентиляция

Копировал: | Формат

Подп. и дата | Взам. инв. № | Инв. № дубл. | Подп. и дата | Инв. № подл.

УП1.03.01

12,5 V

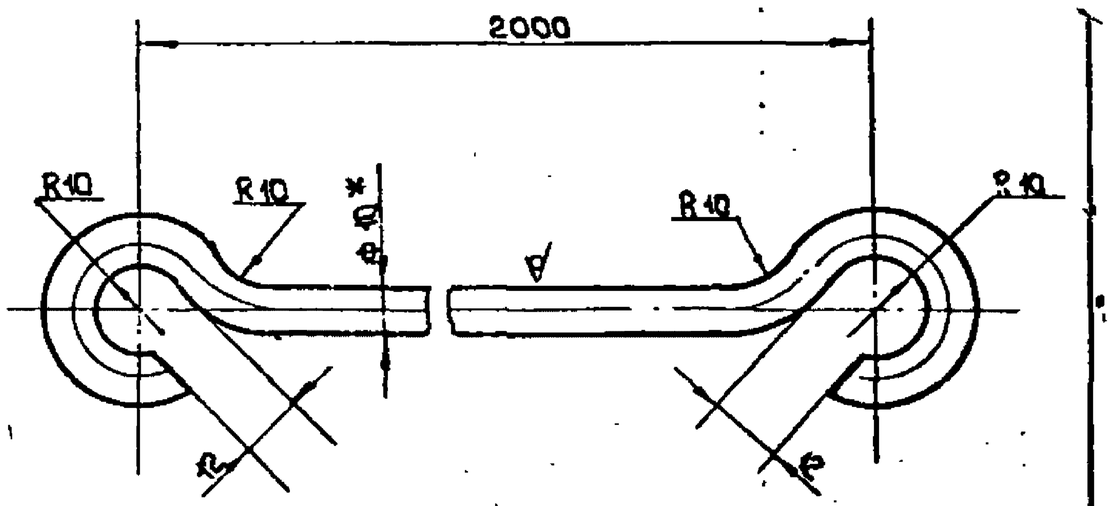

1 Предельные отклонения размеров:
Валов по h14, остальных $\pm \frac{IT14}{2}$
2 Длина развернутой детали - 2128 мм.
3 *Размер для справок.

Изм.	Лист	N докум.	Подп.	Дата
Разраб.		Гбин		
Пров.		Пронский		
Т.контр.		Шестаков		
Н.контр.		Пронский		
Утв.		Демьянов		

УП1.03.01

Тяга

Лит. | Масса: 0,8 | Масштаб: 1:1

Лист | Листов 1

Круг В.10 ГОСТ 2590-71
Ст.3 кп ГОСТ 535-79

ММСС СССР
Главпромвентиляция
ПИПроектпромвентиляция

Копировал: | Формат

Подп. и дата | Взам. инв. № | Инв. № дубл. | Подп. и дата | Инв. № подл.

Серия 5.904-10

Формат	Зона	Поз.	Обозначение	Наименование	Кол.	Примечание
				Документация		
12			УП1.03	Сборочный чертеж		
				Детали		
11		1	УП1. 03.01	Тяга	15	
11		2	УП1. 03. 02	Серьга	3	
11		3	УП1. 01. 00.05	Шайба	3	
11		4	УП1. 03. 03	Ухо	2	
				Стандартные изделия		
		5		Болт М12×35.36		
				ГОСТ 7798-70	2	
		6		Гайка М12.4		
				ГОСТ 5915-70	2	
		7		Талреп 2.0 УУ-3С		
				ГОСТ 9690-71	3	
			Переменные данные для исполнений			
				УП1. 03		
11		8	УП1. 03. 04	Полухомут	2	
				УП1. 03-01		
11		8	УП1. 03. 04-01	Полухомут	2	
				УП1. 03-02		
11		8	УП1. 03. 04-02	Полухомут	2	
				УП1. 03-03		
11		8	УП1. 03. 04-03	Полухомут	2	

Инв.N подл. | Подп. и дата | Взам.инв.N | Инв.N дубл. | Подп. и дата

Изм. Лист N докум. Подп. Дата
Разраб. Гбин
Пров. Пронский
Н.контр. Пронский
Утв.

УП1. 03

Хомут

Лит | Лист 1 | Листов 2

ММСС СССР Главпромвентиляция

Копировал: | Формат А4

Формат	Зона	Поз.	Обозначение	Наименование	Кол.	Примечание
				УП1. 03-04		
11		8	УП1. 03.04-04	Полухомут	2	
				УП1. 03-05		
11		8	УП1. 03. 04-05	Полухомут	2	
				УП1. 03-06		
11		8	УП1. 03. 04-06	Полухомут	2	
				УП1. 03-07		
11		8	УП1. 03. 04-07	Полухомут	2	
				УП1. 03-08		
11		8	УП1. 03. 04-08	Полухомут	2	
				УП1. 03-09		
11		8	УП1. 03. 04-09	Полухомут	2	
				УП1. 03-10		
11		8	УП1. 03. 04-10	Полухомут	2	
				УП1. 03-11		
11		8	УП1. 03. 04-11	Полухомут	2	

Инв.N подл. | Подп. и дата | Взам.инв.N | Инв.N дубл. | Подп. и дата

Изм. Лист N докум. Подп. Дата

УП1. 03

Лист 2

Копировал | Формат А4

УП1. 03. СБ

I
М1:2

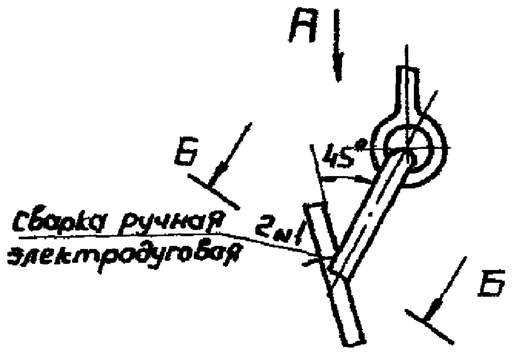

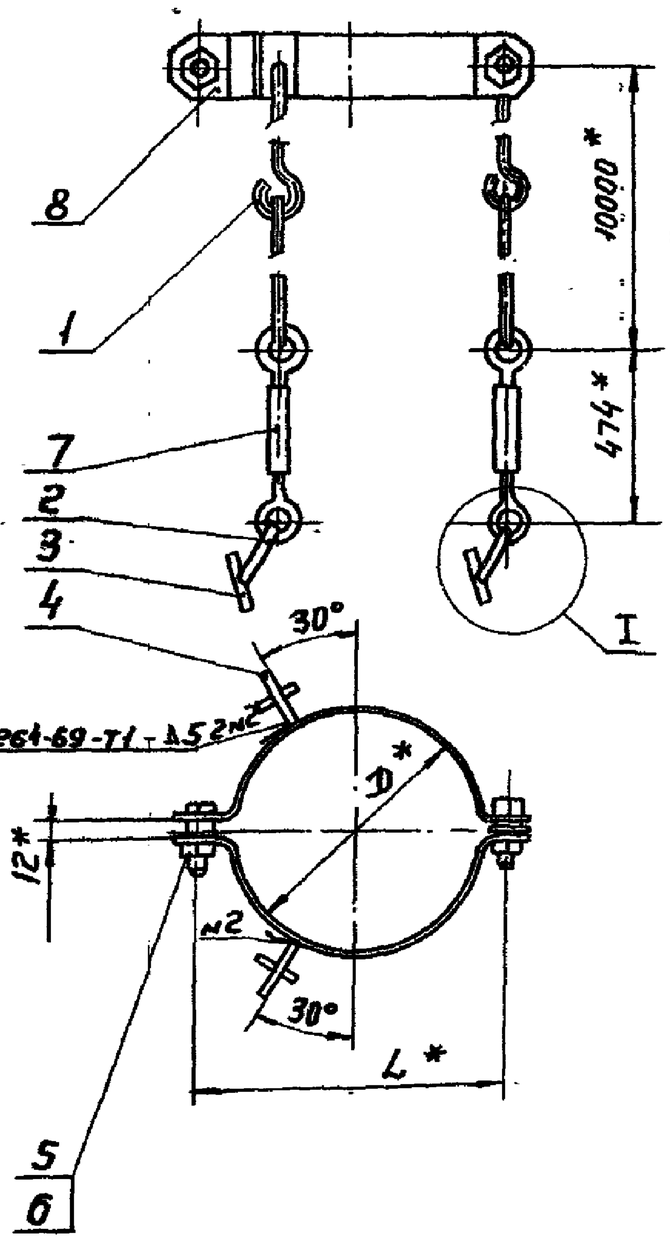

Вид А

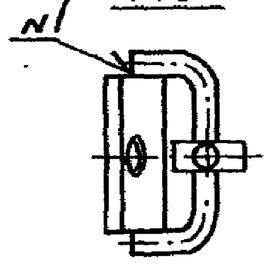

Б-Б повернуто
М1:1

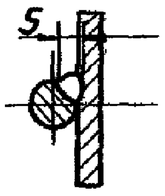

Размеры в мм

Обозначение	D	L	Масса кг
УП1 03	200	250	7,1
-01	250	300	7,4
-02	280	330	7,6
-03	315	365	7,8
-04	400	450	8,4
-05	450	500	8,7
-06	500	550	9,0
-07	630	680	9,8
-08	710	760	10,3
-09	800	850	10,8
-10	1000	1050	12,0
-11	1250	1300	13,6

1. Ушки тре после установки подогнуть и заварить.
2. Предельные отклонения размеров $\pm \frac{IT14}{2}$
3. * Размеры для справок.

Инв.N подл. | Подп. и дата | Взам.инв.N | Инв.N дубл. | Подп. и дата

Изм. Лист N докум. Подп. Дата
Разраб. Гбин
Пров. Пронский
Т.контр. Шеглова
Гл.спец. Земьянов
Н.контр. Пронский
Утв. Каган

УП1. 03 СБ

Хомут
Сборочный чертеж

Лит | Масса | Масштаб
См. чертёж. | —
Лист | Листов 1

ММСС СССР Главпромвентиляция ГПИ Промстройвентиляция

Копировал | Формат А2

Серия 5.904-10

УП1. 03.02

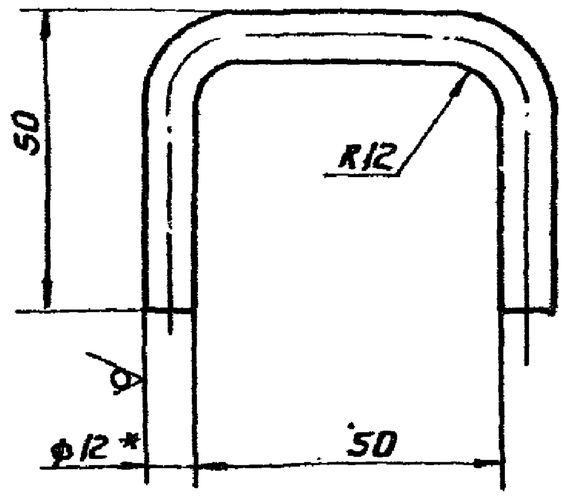

1. Предельные отклонения размеров: валов по h14, остальных $\pm \frac{JT14}{2}$
2. Длина развернутой детали - 135 мм
3. * Размер для справок

Изм.	Лист	N док.	Подп.	Дата
Разраб.		Гвин		
Пров.		Пронский		
Т. контр.		Щеглова		
Н. контр.		Пронский		
Утв.		Демьянов		

УП1. 03.02

Серьга

Лит | Масса 0,055 | Масштаб 1:1

Лист | Листов 1

Круг $\frac{\text{В12 ГОСТ 2590-71}}{\text{Ст3 Кп ГОСТ 535-79}}$

ММСС СССР Главпромвентиляция ГПИ Проектпромвентиляция

Копировал: Формат: 11

УП1. 03.03

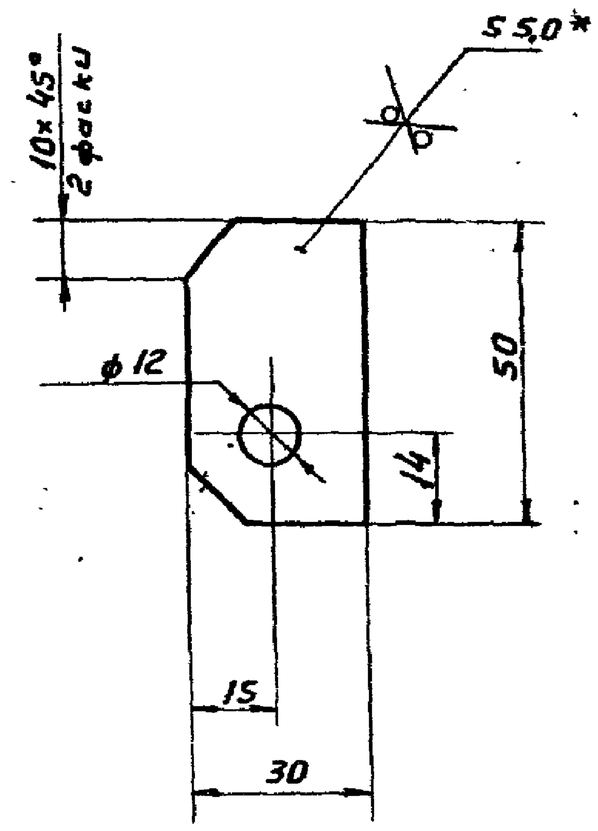

1. Предельные отклонения размеров: отверстий по H14, валов по h14, остальных $\pm \frac{JT14}{2}$
2. * Размер для справок

Изм.	Лист	N док.	Подп.	Дата
Разраб.		Гвин		
Пров.		Пронский		
Т. контр.		Щеглова		
Н. контр.		Пронский		
Утв.		Демьянов		

УП1. 03.03

Ухо

Лит | Масса 0,058 | Масштаб 1:1

Лист | Листов 1

Лист $\frac{\text{Б-ПН-5,0 ГОСТ 19903-74}}{\text{Ст3 Кп ГОСТ 14637-69}}$

ММСС СССР Главпромвентиляция ГПИ Проектпромвентиляция

Копировал: Формат: 11

УП1. 03.04

Размеры в мм

Обозначение	R	L_1	L_2	L	Масса, кг
УП1. 03.04	100	250	280	375	0,74
-01	125	300	330	454	0,89
-02	140	330	360	500	1,00
-03	157,5	365	395	556	1,09
-04	200	450	480	688	1,35
-05	225	500	530	766	1,5
-06	250	550	580	845	1,66
-07	315	680	710	1048	2,06
-08	355	760	790	1175	2,31
-09	400	850	880	1315	2,58
-10	500	1050	1080	1625	3,19
-11	625	1300	1330	2020	3,97

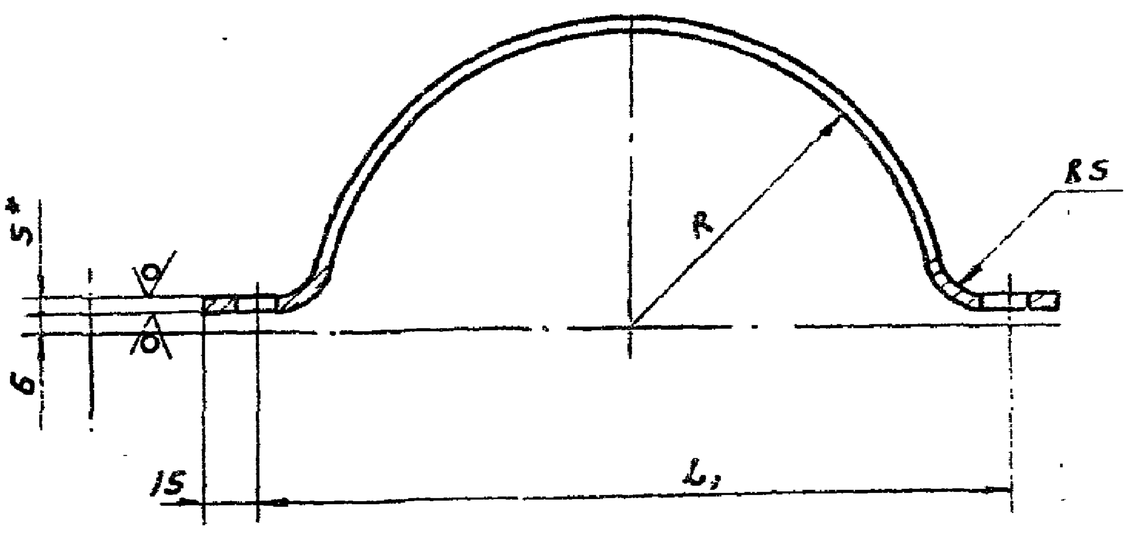

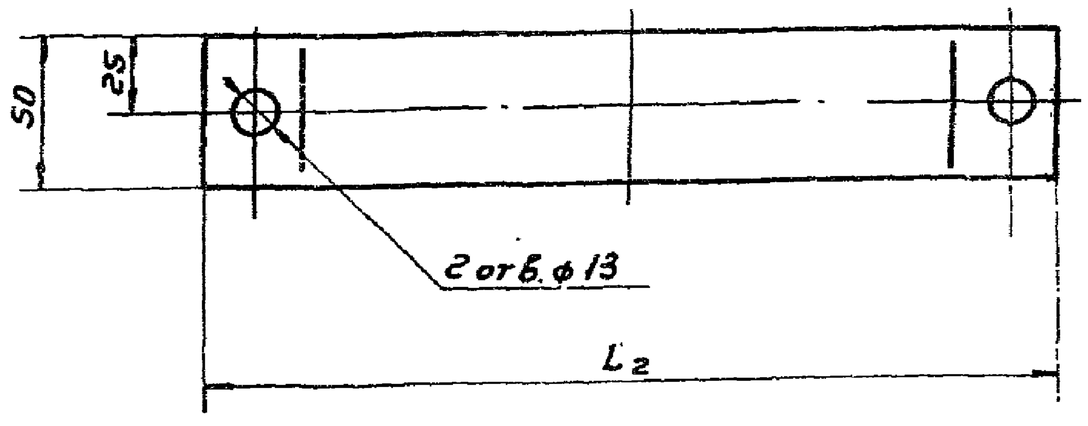

1. Предельные отклонения размеров: отверстий по H14, валов по h14, остальных $\pm \frac{JT14}{2}$
2. * Размер для справок
3. L - длина развернутой детали

Изм.	Лист	N док.	Подп.	Дата
Разраб.		Гвин		
Пров.		Пронский		
Т. контр.		Щеглова		
Н. контр.		Пронский		
Утв.		Демьянов		

УП1. 03.04

Полухомут

Лит | Масса См. табл. | Масштаб —

Лист | Листов 1

Лист $\frac{\text{Б-ПН-5,0 ГОСТ 19904-74}}{\text{Ст3 Кп ГОСТ 14637-69}}$

ММСС СССР Главпромвентиляция ГПИ Проектпромвентиляция

Копировал: Формат: 11

Серия 5.904-10

Формат	Зона	Поз.	Обозначение	Наименование	Кол.	Примечание
				Документация		
А3			УП2. СБ	Сборочный чертеж		
А2			УП.ТО	Технические требования		
				Сборочные единицы		
11		1	УП1.01	Кронштейн	3	
			Переменные данные для исполнений			
				УП2		
				Сборочные единицы		
11		2	УП2.01	Патрубок	1	
11		3	УП1.03	Хомут	1	
11		4	УП2.02	Клапан	1	
				Детали		
11		5	УП1.00.01	Шайба	4	
11		6	УП1.00.02	Прокладка	1	
				Стандартные изделия		
		7		Болт М6х20.36		
				ГОСТ 7798-70	6	
		8		Гайка М6.4		
				ГОСТ 5915-70	6	
		9		Гайка М12.4		
				ГОСТ 5915-70	4	
		10		Шайба 6		
				ГОСТ 11371-78	6	
				Материалы		Поставляются по проекту ОВ
		11		Стеклоткань		
				ТСТ6 ТУ6-11-118-75	0,005 кг	1,3х0,6м
		12		Проволока К02		
				ГОСТ 792-67	0,3кг	12м
		13		Плита минерало-		

Инв.№ подл. | Подп. и дата | Взам. инв.№ | Инв.№ дубл. | Подп. и дата

Изм.	Лист	№ докум.	Подп.	Дата	УП2		
Разраб.	Шевлова				Узел прохода	Лит	Лист 1	Листов 22
Пров.	Пронский					ММСС СССР Главпромвентиляция ТИПроектпромвентиляция	
Т. контр.	Пронский						
Утв.	Демьянов						

Копировал: Формат А4

Формат	Зона	Поз.	Обозначение	Наименование	Кол.	Примечание
				Ватная ПМ75		
				1000х500х60 ГОСТ 9573-72	2,2	кг
		14		Рубероид РКМ-350Б		
				ГОСТ 10923-76	18кг	6,7м²
		15		Битум ГОСТ 9548-74	3	кг
				УП2-01		
				Сборочные единицы		
11		2	УП2.01-01	Патрубок	1	
11		3	УП1.03-01	Хомут	1	
11		4	УП2.02-01	Клапан	1	
				Детали		
11		5	УП1.00.01	Шайба	8	
11		6	УП1.00.02-01	Прокладка	1	
				Стандартные изделия		
		7		Болт М6х20.36		
				ГОСТ 7798-70	6	
		8		Гайка М6.4		
				ГОСТ 5915-70	6	
		9		Гайка М12.4		
				ГОСТ 5915-70	8	
		10		Шайба 6		
				ГОСТ 11371-78	6	
				Материалы		Поставляются по проекту ОВ
		11		Стеклоткань		
				ТСТ6 ТУ6-11-118-75	0,01кг	1,3х0,5м
		12		Проволока К02		
				ГОСТ 792-67	0,3кг	13м
		13		Плита минерало-		
				ватная ПМ75		
				1000х500х60 ГОСТ 9573-72	2,2	кг
		14		Рубероид РКМ-350Б		

Инв.№ подл. | Подп. и дата | Взам. инв.№ | Инв.№ дубл. | Подп. и дата

Изм.	Лист	№ докум.	Подп.	Дата	УП2	Лист 2

Копировал: Формат А4

Формат	Зона	Поз.	Обозначение	Наименование	Кол.	Примечание
				ГОСТ 10923-76	22,7кг	8,4м²
		15		Битум ГОСТ 9548-74	5	кг
				УП2-02		
				Сборочные единицы		
11		2	УП2.01-02	Патрубок	1	
11		3	УП1.03-02	Хомут	1	
11		4	УП2.02-02	Клапан	1	
				Детали		
11		5	УП1.00.01	Шайба	8	
11		6	УП1 00.02-02	Прокладка	1	
				Стандартные изделия		
		7		Болт М6х20.36		
				ГОСТ 7798-70	8	
		8		Гайка М6.4		
				ГОСТ 5915-70	8	
		9		Гайка М12.4		
				ГОСТ 5915-70	8	
		10		Шайба 6		
				ГОСТ 11371-78	8	
				Материалы		Поставляются по проекту ОВ
		11		Стеклоткань		
				ТСТ6 ТУ6-11-118-75	0,03кг	1,3х0,4м
		12		Проволока К02		
				ГОСТ 792-67	0,34кг	14м
		13		Плита минерало-		
				ватная ПМ75		
				1000х500х60 ГОСТ 9573-72	2,2	кг
		14		Рубероид РКМ-350Б		
				ГОСТ 10923-76	22,7кг	8,4м²
		15		Битум ГОСТ 9548-74	5	кг

Инв.№ подл. | Подп. и дата | Взам. инв.№ | Инв.№ дубл. | Подп. и дата

Изм.	Лист	№ докум.	Подп.	Дата	УП2	Лист 3

Копировал: Формат А4

Формат	Зона	Поз.	Обозначение	Наименование	Кол.	Примечание
				УП2-03		
				Сборочные единицы		
11		2	УП2.01-03	Патрубок	1	
11		3	УП1.03-03	Хомут	1	
11		4	УП2.02-03	Клапан	1	
				Детали		
11		5	УП1.00.01	Шайба	8	
11		6	УП1.00.02-03	Прокладка	1	
				Стандартные изделия		
		7		Болт М6х20.36		
				ГОСТ 7798-70	8	
		8		Гайка М6.4		
				ГОСТ 5915-70	8	
		9		Гайка М12.4		
				ГОСТ 5915-70	8	
		10		Шайба 6		
				ГОСТ 11371-78	8	
				Материалы		Поставляются по проекту ОВ
		11		Стеклоткань		
				ТСТ6 ТУ6-11-118-75	0,03кг	1,3х0,4м
		12		Проволока К02		
				ГОСТ 792-67	0,34кг	15м
		13		Плита минерало-		
				ватная ПМ75		
				1000х500х60 ГОСТ 9573-72	2,2	кг
		14		Рубероид РКМ-350Б		
				ГОСТ 10923-76	22,7кг	8,4м²
		15		Битум ГОСТ 9548-74	5	кг
				УП2-04		
				Сборочные единицы		
11		2	УП2.01-04	Патрубок	1	

Инв.№ подл. | Подп. и дата | Взам. инв.№ | Инв.№ дубл. | Подп. и дата

Изм.	Лист	№ докум.	Подп.	Дата	УП.2	Лист 4

Копировал: Формат А4

Серия 5.904-10

Формат	Зона	Поз.	Обозначение	Наименование	Кол.	Примечание
		3	УП1.05-04	Хомут	1	
		4	УП2.02-04	Клапан	1	
				Детали		
		5	УП1.00.01	Шайба	8	
		6	УП1.00.02-04	Прокладка	1	
				Стандартные изделия		
		7		Болт М6х20.36		
				ГОСТ 7798-70	10	
		8		Гайка М6.4		
				ГОСТ 5915-70	10	
		9		Гайка М12.4		
				ГОСТ 5915-70	8	
		10		Шайба 6		
				ГОСТ 11371-78	10	
				Материалы		
		11		Стеклоткань		Поставляются по проекту ОВ
				ТСТБ ТУ6-11-118-75	0,11кг	2,3х0,5м
		12		Проволока К02		
				ГОСТ 792-67	0,49кг	20м
		13		Плита минерало-		
				ватная ПМ75		
				1000х500х60 ГОСТ 9573-72	4,4кг	
		14		Рубероид РКМ-350Б		
				ГОСТ 10923-76	22,7кг	8,4м²
		15		Битум ГОСТ 9548-74	5	кг
				УП2-05		
				Сборочные единицы		
И		2	УП2.01-05	Патрубок	1	
11		3	УП1.03-05	Хомут	1	
11		4	УП2.02-05	Клапан	1	
				Детали		

Инв.№ подл. | Подп. и дата | Взам. инв.№ | Инв.№ дубл. | Подп. и дата

Изм.	Лист	№ докум.	Подп.	Дата	УП2	Лист 5

Копировал: Формат: 11

Формат	Зона	Поз.	Обозначение	Наименование	Кол.	Примечание
11		5	УП1.00.01	Шайба	8	
11		6	УП1.00.02-05	Прокладка	1	
				Стандартные изделия		
		7		Болт М6х20.36		
				ГОСТ 7798-70	10	
		8		Гайка М6.4		
				ГОСТ 5915-70	10	
		9		Гайка М12.4		
				ГОСТ 5915-70	8	
		10		Шайба 6		
				ГОСТ 11371-78	10	
				Материалы		
		11		Стеклоткань		Поставляются по проекту ОВ
				ТСТБ ТУ6-11-118-75	0,09кг	2,3х0,5м
		12		Проволока К02		
				ГОСТ 792-67	0,5кг	21м
		13		Плита минерало-		
				ватная ПМ75		
				1000х500х60 ГОСТ 9573-72	4,4	кг
		14		Рубероид РКМ-350Б		
				ГОСТ 10923-76	22,7кг	8,4м²
		15		Битум ГОСТ 9548-74	5	кг
				УП2-06		
				Сборочные единицы		
11		2	УП2.01-06	Патрубок	1	
11		3	УП1.03-06	Хомут	1	
11		4	УП2.02-06	Клапан	1	
				Детали		
11		5	УП1.00.01	Шайба	8	
11		6	УП1.00.02-06	Прокладка	1	
				Стандартные изделия		

Инв.№ подл. | Подп. и дата | Взам. инв.№ | Инв.№ дубл. | Подп. и дата

Изм.	Лист	№ докум.	Подп.	Дата	УП2	Лист 6

Копировал: Формат: 11

Формат	Зона	Поз.	Обозначение	Наименование	Кол.	Примечание
		7		Болт М6х20.36		
				ГОСТ 7798-70	10	
		8		Гайка М6.4		
				ГОСТ 5915-70	10	
		9		Гайка М12.4		
				ГОСТ 5915-70	8	
		10		Шайба 6		
				ГОСТ 11371-78	10	
				Материалы		Поставляются по проекту ОВ
		11		Стеклоткань		
				ТСТБ ТУ6-11-118-75	0,09кг	2,3х0,5м
		12		Проволока К02		
				ГОСТ 792-67	0,5кг	22м
		13		Плита минерало-		
				ватная ПМ75		
				1000х500х60 ГОСТ 9573-72	4,4	кг
		14		Рубероид РКМ-350Б		
				ГОСТ 10923-76	22,7кг	8,4м²
		15		Битум ГОСТ 9548-74	5	кг
				УП2-07		
				Сборочные единицы		
И		2	УП2.01-07	Патрубок	1	
11		3	УП1.03-07	Хомут	1	
11		4	УП2.02-07	Клапан	1	
				Детали		
11		5	УП1.00.01	Шайба	8	
11		6	УП1.00.02-07	Прокладка	1	
				Стандартные изделия		
		7		Болт М8х20.36		
				ГОСТ 7798-70	12	
		8		Гайка М8.4		

Инв.№ подл. | Подп. и дата | Взам. инв.№ | Инв.№ дубл. | Подп. и дата

Изм.	Лист	№ докум.	Подп.	Дата	УП2	Лист 7

Копировал: Формат: 11

Формат	Зона	Поз.	Обозначение	Наименование	Кол.	Примечание
				ГОСТ 5915-70	12	
		9		Гайка М12.4		
				ГОСТ 5915-70	8	
		10		Шайба 8		
				ГОСТ 11371-78	12	
				Материалы		Поставляются по проекту ОВ
		11		Стеклоткань		
				ТСТБ ТУ6-11-118-75	0,07кг	3,5кв.м
		12		Проволока К02		
				ГОСТ 792-67	0,7кг	28м
		13		Плита минерало-		
				ватная ПМ75		
				1000х500х60 ГОСТ 9573-72	4,4	кг
		14		Рубероид РКМ-350Б		
				ГОСТ 10923-76	22,8кг	10м²
		15		Битум ГОСТ 9548-74	7	кг
				УП2-08		
				Сборочные единицы		
И		2	УП2.01-08	Патрубок	1	
11		3	УП1.03-08	Хомут	1	
11		4	УП2.02-08	Клапан	1	
				Детали		
11		5	УП1.00.01	Шайба	8	
11		6	УП1.00.02-08	Прокладка	1	
				Стандартные изделия		
		7		Болт М8х20.36		
				ГОСТ 7798-70	12	
		8		Гайка М8.4		
				ГОСТ 5915-70	12	
		9		Гайка М12.4		
				ГОСТ 5915-70	8	

Инв.№ подл. | Подп. и дата | Взам. инв.№ | Инв.№ дубл. | Подп. и дата

Изм.	Лист	№ докум.	Подп.	Дата	УП2	Лист 8

Копировал: Формат: 11

Формат	Зона	Поз.	Обозначение	Наименование	Кол.	Примечание
		10		Шайба 8		
				ГОСТ 11371-78	12	
				Материалы		
		11		Стеклоткань		поставляются по проектам
				ТСТ6 ТУ6-II-118-75	0,6кг	3,5×0,6м
		12		Проволока К02		
				ГОСТ 792-67	0,8кг	33м
		13		Плита минерало-		
				ватная ПМ-75		
				1000×500×60 ГОСТ 9573-72	44	кг
		14		Рубероид РКМ-350Б		
				ГОСТ 10923-76	27,8кг	10м²
		15		Битум 9548-74	7	кг
				УП2-09		
				Сборочные единицы		
II		2	УП2.01-09	Патрубок	1	
II		3	УП1.03-09	Хомут	1	
II		4	УП2.02-09	Клапан	1	
				Детали		
II		5	УП1.00.01	Шайба	8	
II		6	УП1.00.02-09	Прокладка	1	
				Стандартные изделия		
		7		Болт М8×20.36		
				ГОСТ 7798-70	12	
		8		Гайка М8.4		
				ГОСТ 5915-70	12	
		9		Гайка М12.4		
				ГОСТ 5915-70	8	
		10		Шайба 8		
				ГОСТ 11371-78	12	
				Материалы		поставляются по проектам

Инв.N подл. | Подп. и дата | Взам. инв.N | Инв.N дубл. | Подп. и дата

Изм. Лист N докум. Подп. Дата

УП2

Лист 9

Копировал: Вт Формат А4

Формат	Зона	Поз.	Обозначение	Наименование	Кол.	Примечание
		11		Стеклоткань		
				ТСТ6. ТУ6-II-118-75	0,6кг	3,5×0,6м
		12		Проволока К02		
				ГОСТ 792-67	0,9кг	37м
		13		Плита минерало-		
				ватная ПМ75		
				1000×500×60 ГОСТ9573-72	44	кг
		14		Рубероид РКМ-350.Б		
				ГОСТ 10923-76	27,8кг	10м²
		15		Битум ГОСТ 9548-74	7	кг
				УП2-10		
				Сборочные единицы		
II		2	УП2.01-10	Патрубок	1	
II		3	УП1.03-10	Хомут	1	
II		4	УП2.02-10	Клапан	1	
				Деталй		
II		5	УП1.00.01	Шайба	8	
II		6	УП1.00.02-10	Прокладка	1	
				Стандартные изделия		
		7		Болт М8×20.36		
				ГОСТ 7798-70	16	
		8		Гайка М8.4		
				ГОСТ 5915-70	16	
		9		Гайка М12.4		
				ГОСТ 5915-70	8	
		10		Шайба 8		
				ГОСТ 11371-78	16	
				Материалы		поставляются по проектам
		11		Стеклоткань		
				ТСТ6 ТУ6-II-118-75	0,23кг	4,6×0,5м
		12		Проволока К02		

Инв.N подл. | Подп. и дата | Взам. инв.N | Инв.N дубл. | Подп. и дата

Изм. Лист N докум. Подп. Дата

УП2

Лист 10

Копировал: Вт Формат А4

Формат	Зона	Поз.	Обозначение	Наименование	Кол.	Примечание
				ГОСТ 792-67	1,0кг	41м
		13		Плита минерало-		
				ватная ПМ75		
				1000×500×60 ГОСТ 9573-72	6,6	кг
		14		Рубероид РКМ-350Б		
				ГОСТ 10923-76	35кг	13м²
		15		Битум ГОСТ 9548-74	9	кг
				УП2-11		
				Сборочные единицы		
II		2	УП2.01-11	Патрубок	1	
II		3	УП1.03-11	Хомут	1	
II		4	УП2.02-11	Клапан	1	
				Детали		
II		5	УП1.00.01	Шайба	8	
II		6	УП1.00.02-11	Прокладка	1	
				Стандартные изделия		
		7		Болт М10×20.36		
				ГОСТ 7798-70	18	
		8		Гайка М10.4		
				ГОСТ 5915-70	18	
		9		Гайка М12.4		
				ГОСТ 5915-70	8	
		10		Шайба 8		
				ГОСТ 11371-78	18	
				Материалы		поставляются по проектам
		11		Стеклоткань		
				ТСТ6 ТУ6-II-118-75	0,15кг	4,6×0,5м
		12		Проволока К02		
				ГОСТ 792-67	1,1кг	45м
		13		Плита минераловат-		
				ная ПМ-75		

Инв.N подл. | Подп. и дата | Взам. инв.N | Инв.N дубл. | Подп. и дата

Изм. Лист N докум. Подп. Дата

УП2

Лист 11

Копировал: Вт Формат А4

Формат	Зона	Поз.	Обозначение	Наименование	Кол.	Примечание
				1000×500×60 ГОСТ 9573-72	6,6	кг
		14		Рубероид РКМ-350Б		
				ГОСТ 10923-76	35м	13м²
		15		Битум ГОСТ 9548-74	9	кг
				УП2-12		
				Сборочные единицы		
II		2	УП2.01-12	Патрубок	1	
II		3	УП1.03	Хомут	1	
II		4	УП2.02	Клапан	1	
				Детали		
II		5	УП1.00.01	Шайба	4	
II		6	УП1.00.02	Прокладка	1	
				Стандартные изделия		
		7		Болт М6×20.36		
				ГОСТ 7798-70	6	
		8		Гайка М6.4		
				ГОСТ 5915-70	6	
		9		Гайка М12.4		
				ГОСТ 5915-70	4	
		10		Шайба 6		
				ГОСТ 11371-78	6	
				Материалы		поставляются по проектам
		11		Стеклоткань		
				ТСТ6 ТУ6-II-118-75	0,05кг	1,3×0,6м
				Проволока К02		
				ГОСТ 792-67	0,3кг	12м
		13		Плита минерало-		
				ватная ПМ-75		
				1000×500×60 ГОСТ 9573-72	22	кг
		14		Рубероид РКМ-350Б		
				ГОСТ 10923-76	18кг	6,7м²

Инв.N подл. | Подп. и дата | Взам. инв.N | Инв.N дубл. | Подп. и дата

Изм. Лист N докум. Подп. Дата

УП2

Лист 12

Копировал: Вт Формат А4

Серия 5.904-10

Формат	Зона	Поз.	Обозначение	Наименование	Кол	Примечание
		15		Битум ГОСТ 9548-71	5	кг
				УП2-13		
				Сборочные единицы		
II		2	УП2 01-13	Патрубок	1	
II		3	УП1 03-01	Хомут	1	
II		4	УП2 02-01	Клапан	1	
				Детали		
II		5	УП1. 00. 01	Шайба	8	
II		6	УП1. 00. 02-01	Прокладка	1	
				Стандартные изделия		
		7		Болт М6х20.36		
				ГОСТ 7798-70	6	
		8		Гайка М6.4		
				ГОСТ 5915-70	6	
		9		Гайка М12.4		
				ГОСТ 5915-70	8	
		10		Шайба 6		
				ГОСТ 11371-78	6	
				Материалы		Поставляются по проекту ОВ
		11		Стеклоткань		
				ТСТ6 ТУ6-II-118-75	0,04кг	1,3х0,5м
		12		Проволока К02		
				ГОСТ 792-67	0,32кг	13м
		13		Плита минерало-		
				ватная ПМ75		
				1000х500х60 ГОСТ 9573-72	22	кг
		14		Рубероид РКМ-350Б		
				ГОСТ 10923-76	227кг	8,4м²
		15		Битум ГОСТ 9548-74	5	кг
				УП2-14		

Инв. N подл. | Подп. и дата | Взам. инв. N | Инв. N дубл. | Подп. и дата

Изм.	Лист	N докум.	Подп.	Дата	УП.2	Лист 13

Копировал: | Формат А1

Формат	Зона	Поз.	Обозначение	Наименование	Кол	Примечание
				Сборочные единицы		
II		2	УП2 01-14	Патрубок	1	
II		3	УП1. 03-02	Хомут	1	
II		4	УП2 02-02	Клапан	1	
				Детали		
II		5	УП1 00 01	Шайба	8	
II		6	УП1 00. 02-02	Прокладка	1	
				Стандартные изделия		
		7		Болт М6х20.36		
				ГОСТ 7798-70	8	
		8		Гайка М6.4		
				ГОСТ 5915-70	8	
		9		Гайка М12.4		
				ГОСТ 5915-70	8	
		10		Шайба 6		
				ГОСТ 11371-78	8	
				Материалы		Поставляются по проекту ОВ
		11		Стеклоткань		
				ТСТ6 ТУ6-II-118-75	0,03кг	1,3х0,4м
		12		Проволока К02		
				ГОСТ 792-67	0,3кг	14м
		13		Плита минерало-		
				ватная ПМ75		
				1000х500х60 ГОСТ 9573-72	22	кг
		14		Рубероид РКМ-350Б		
				ГОСТ 10923-76	227кг	8,4м²
		15		Битум ГОСТ 9548-74	5	кг
				УП2-15		
				Сборочные единицы		
II		2	УП2 01-15	Патрубок	1	
II		3	УП1. 03-03	Хомут	1	

Инв. N подл. | Подп. и дата | Взам. инв. N | Инв. N дубл. | Подп. и дата

Изм.	Лист	N докум.	Подп.	Дата	УП2	Лист 14

Копировал: | Формат А1

Формат	Зона	Поз.	Обозначение	Наименование	Кол	Примечание
II		4	УП2 02-03	Клапан	1	
				Детали		
II		5	УП1. 00. 01	Шайба	8	
II		6	УП1. 00. 02-03	Прокладка	1	
				Стандартные изделия		
		7		Болт М6х20.36		
				ГОСТ 7798-70	8	
		8		Гайка М6.4		
				ГОСТ 5915-70	8	
		9		Гайка М12.4		
				ГОСТ 5915-70	8	
		10		Шайба 6		
				ГОСТ 11371-78	8	
				Материалы		Поставляются по проекту ОВ
		11		Стеклоткань		
				ТСТ6. ТУ6-II-118-75	0,03кг	1,3х0,4м
		12		Проволока К02		
				ГОСТ 792-67	0,3кг	15м
		13		Плита минерало-		
				ватная ПМ75		
				1000х500х60 ГОСТ 9573-72	22	кг
		14		Рубероид РКМ-350Б		
				ГОСТ 10923-76	227кг	8,4м²
		15		Битум ГОСТ 9548-74	5	кг
				УП2-16		
				Сборочные единицы		
II		2	УП2.01-16	Патрубок	1	
II		3	УП1. 03-04	Хомут	1	
II		4	УП2. 02-04	Клапан	1	
				Детали		
II		5	УП1 СС 01	Шайба	4	

Инв. N подл. | Подп. и дата | Взам. инв. N | Инв. N дубл. | Подп. и дата

Изм.	Лист	N докум.	Подп.	Дата	УП2	Лист 15

Копировал: | Формат А1

Формат	Зона	Поз.	Обозначение	Наименование	Кол	Примечание
II		6	УП1. 00. 02-04	Прокладка	1	
				Стандартные изделия		
		7		Болт М6х20.36		
				ГОСТ 7798-70	10	
		8		Гайка М6.4		
				ГОСТ 5915-70	10	
		9		Гайка М12.4		
				ГОСТ 5915-70	4	
		10		Шайба 6		
				ГОСТ 11371-78	10	
				Материалы		Поставляются по проекту ОВ
		11		Стеклоткань		
				ТСТ6 ТУ6-II-118-75	0,11кг	2,3х0,6м
		12		Проволока К02		
				ГОСТ 792-67	0,9кг	15м
		13		Плита минерало-		
				ватная ПМ75		
				1000х500х60 ГОСТ 9573-72	44	кг
		14		Рубероид РКМ-350Б		
				ГОСТ 10923-76	227кг	8,4м²
		15		Битум ГОСТ 9548-74	5	кг
				УП2-17		
				Сборочные единицы		
II		2	УП2 01-17	Патрубок	1	
II		3	УП1. 03-05	Хомут	1	
II		4	УП2. 02-05	Клапан	1	
				Детали		
II		5	УП1. 00 01	Шайба	8	
II		6	УП1. 00. 02-05	Прокладка	1	
				Стандартные изделия		
		7		Болт М6х20.36		

Инв. N подл. | Подп. и дата | Взам. инв. N | Инв. N дубл. | Подп. и дата

Изм.	Лист	N докум.	Подп.	Дата	УП2	Лист 15

Копировал: | Формат А1

Серия 5.904-10

Формат	Зона	Поз.	Обозначение	Наименование	Кол.	Примечание
				ГОСТ 7798-70	10	
		8		Гайка М16.4		
				ГОСТ 5915-70	10	
		9		Гайка М12.4		
				ГОСТ 5915-70	8	
		10		Шайба		
				ГОСТ 11371-78	10	
				Материалы		поставляются по проекту ОВ
		11		Стеклоткань		
				ТСТ6 ТУ6-11-118-75	0,08кг	2,3х0,55м
		12		Проволока К0Г		
				ГОСТ 792-67	0,5кг	2г/м
		13		Плита минерало-		
				ватная ПМ75		
				1000х500х60 ГОСТ 9573-72	4,4кг	
		14		Рубероид РКМ-350Б		
				ГОСТ 10923-76	22,7кг	8,4м²
		15		Битум ГОСТ 9548-74	5	кг
				УП2-18		
				Сборочные единицы		
11		2	УП2.01-18	Патрубок	1	
11		3	УП1.03-06	Хомут	1	
11		4	УП2.02-06	Клапан	1	
				Детали		
11		5	УП1.00.01	Шайба	8	
11		6	УП1.00.02-06	Прокладка	1	
				Стандартные изделия		
		7		Болт М16х20.36		
				ГОСТ 7798-70	10	
		8		Гайка М6.4		
				ГОСТ 5915-70	10	

Инв.№подл. | Подп. и дата | Взам.инв.№ | Инв.№дубл. | Подп. и дата

Изм.	Лист	№ докум.	Подп.	Дата	УП2	Лист 17

Копировал | Формат А4

Формат	Зона	Поз.	Обозначение	Наименование	Кол.	Примечание
		9		Гайка М12.4		
				ГОСТ 5915-70	8	
		10		Шайба 6		
				ГОСТ 11371-78	10	
				Материалы		поставляются по проекту ОВ
		11		Стеклоткань		
				ТСТ6 ТУ6-11-118-75	0,09кг	2,3х0,5м
		12		Проволока К0Г		
				ГОСТ 792-67	0,5кг	22м
		13		Плита минерало-		
				ватная ПМ75		
				1000х500х60 ГОСТ 9573-72	4,4	кг
		14		Рубероид РКМ-350Б		
				ГОСТ 10923-76	22,7кг	8,7м²
		15		Битум ГОСТ 9548-74	5	кг
				УП2-19		
				Сборочные единицы		
11		2	УП2.01-19	Патрубок	1	
11		3	УП1.03-07	Хомут	1	
11		4	УП2.02-07	Клапан	1	
				Детали		
11		5	УП1.00.01	Шайба	8	
11		6	УП.00.02-07	Прокладка	1	
				Стандартные изделия		
		7		Болт М8х20.36		
				ГОСТ 7798-70	12	
		8		Гайка М8.4		
				ГОСТ 5915-70	12	
		9		Гайка М12.4		
				ГОСТ 5915-70	8	
		10		Шайба 8		

Инв.№подл. | Подп. и дата | Взам.инв.№ | Инв.№дубл. | Подп. и дата

Изм.	Лист	№ докум.	Подп.	Дата	УП2	Лист 18

Копировал | Формат А4

Формат	Зона	Поз.	Обозначение	Наименование	Кол.	Примечание
				ГОСТ 11371-78	12	
				Материалы		поставляются по проекту ОВ
		11		Стеклоткань		
				ТСТ6 ТУ6-11-112-75	0,07кг	3,5х0,7кг
		12		Проволока К0Г		
				ГОСТ 792-67	0,7кг	23м
		13		Плита минерало-		
				ватная ПМ-75		
				1000х500х60 ГОСТ 9573-72	4,4	кг
		14		Рубероид РКМ-350Б		
				ГОСТ 10923-76	27,8кг	10м²
		15		Битум 9548-74	7	кг
				УП2-20		
				Сборочные единицы		
11		2	УП2.01-20	Патрубок	1	
11		3	УП2.03-08	Хомут	1	
11		4	УП2.02-08	Клапан	1	
				Детали		
11		5	УП1.00.01	Шайба	8	
11		6	УП1.00.02-08	Прокладка	1	
				Стандартные изделия		
		7		Болт М8х20.36		
				ГОСТ 7798-70	12	
		8		Гайка М8.4		
				ГОСТ 5915-70	12	
		9		Гайка М12.4		
				ГОСТ 5915-70	8	
		10		Шайба 8		
				ГОСТ 11371-78	12	
				Материалы		поставляются по проекту ОВ
		11		Стеклоткань		

Инв.№подл. | Подп. и дата | Взам.инв.№ | Инв.№дубл. | Подп. и дата

Изм.	Лист	№ докум.	Подп.	Дата	УП2	Лист 19

Копировал | Формат А4

Формат	Зона	Поз.	Обозначение	Наименование	Кол.	Примечание
				ТСТ6 ТУ6-11-113-75	0,15кг	3,5х0,7кг
		12		Проволока К0Г		
				ГОСТ 792-67	0,8кг	33кг
		13		Плита минерало-		
				ватная ПМ75		
				1000х500х60 ГОСТ 9573-72	4,4	кг
		14		Рубероид РКМ-350Б		
				ГОСТ 10923-75	27,2кг	10м²
		15		Битум 9548-74	7	кг
				УП2-21		
				Сборочные единицы		
11		2	УП2.01-21	Патрубок	1	
11		3	УП1.03-09	Хомут	1	
11		4	УП2.02-09	Клапан	1	
				Детали		
11		5	УП1.00.01	Шайба	8	
11		6	УП1.00.02-09	Прокладка	1	
				Стандартные изделия		
		7		Болт М8х20.36		
				ГОСТ 7798-70	12	
		8		Гайка М8.4		
				ГОСТ 5915-70	12	
		9		Гайка М12.4		
				ГОСТ 5915-70	8	
		10		Шайба 8		
				ГОСТ 11371-78	12	
				Материалы		
		11		Стеклоткань		
				ТСТ6 ТУ6-11-118-75	0,15кг	3,5х0,5
		12		Проволока К0Г		
				ГОСТ 792-67	0,8кг	37м

Инв.№подл. | Подп. и дата | Взам.инв.№ | Инв.№дубл. | Подп. и дата

Изм.	Лист	№ докум.	Подп.	Дата	УП2	Лист 20

Копировал | Формат А4

Серия 5.904-10

Поз.	Зона	Поз.	Обозначение	Наименование	Кол.	Примечание
		13		Плиты минерало-		
				ватная ПМ75		
				1000×500×50 ГОСТ 9573-72	44кг	
		14		Рубероид РКМ-350Б		
				ГОСТ 10923-76	279кг	10м²
		15		Битум ГОСТ 9548-74	7	кг
				УП2-22		
				Сборочные единицы		
II		2	УП2 01-22	Патрубок	1	
II		3	УП1 03-10	Хомут	1	
II		4	УП2 02-10	Клапан	1	
				Детали		
II		5	УП1 00 01	Шайба	8	
II		6	УП1 00 02-10	Прокладка	1	
				Стандартные изделия		
		7		Болт М8×20 36		
				ГОСТ 7798-70	16	
		8		Гайка М8 4		
				ГОСТ 5915-70	16	
		9		Гайка М12 4		
				ГОСТ 5915-70	8	
		10		Шайба 8		
				ГОСТ 11371-78	16	
				Материалы		
		11		Стеклоткань		
				ТСТБ ТУ6-II-118-75	0,23кг	46×0,5м
		12		Проволока К02		
				ГОСТ 792-67	1,01кг	41м
		13		Плита минерало-		
				ватная ПМ75		
				1000×500×60 9573-72	66 кг	

Инв.№ подл. | Подп. и дата | Взам. инв.№ | Инв.№ дубл. | Подп. и дата

Изм.	Лист	№ докум.	Подп.	Дата
Разраб.				
Пров.				
Т.контр.				
Н.контр.				
Утв.				

УП2

Лист 21

Копировал: Формат II

Поз.	Зона	Поз.	Обозначение	Наименование	Кол.	Примечание
		14		Рубероид РКМ-350Б		
				ГОСТ 10923-76	35кг	13м²
		15		Битум ГОСТ 9548-74	9	кг
				УП2-23		
				Сборочные единицы		
II		2	УП2 01-23	Патрубок	1	
II		3	УП1 03-11	Хомут	1	
II		4	УП2 02-11	Клапан	1	
				Детали		
II		5	УП1 00 01	Шайба	8	
II		6	УП1 00 02-11	Прокладка	1	
				Стандартные изделия		
		7		Болт М10×20 36		
				ГОСТ 7798-70	18	
		8		Гайка М10 4		
				ГОСТ 5915-70	18	
		9		Гайка М12 4		
				ГОСТ 5915-70	8	
		10		Шайба 8		
				ГОСТ 11371-78	18	
				Материалы		
		11		Стеклоткань		
				ТСТБ ТУ6-II-118-75	0,15кг	46×0,5м
		12		Проволока К02		
				ГОСТ 792-67	1,1кг	45м
		13		Плита минерало-		
				ватная ПМ75		
				1000×500×60 ГОСТ 9573-72	6,6 кг	
		14		Рубероид РКМ350-Б		
				ГОСТ 10923-76	35кг	13м²
		15		Битум ГОСТ 9548-74	9	кг

Инв.№ подл. | Подп. и дата | Взам. инв.№ | Инв.№ дубл. | Подп. и дата

Изм.	Лист	№ докум.	Подп.	Дата

УП2

Лист 22

Копировал Формат II

10,00 ТИБ

12,5 √(V)

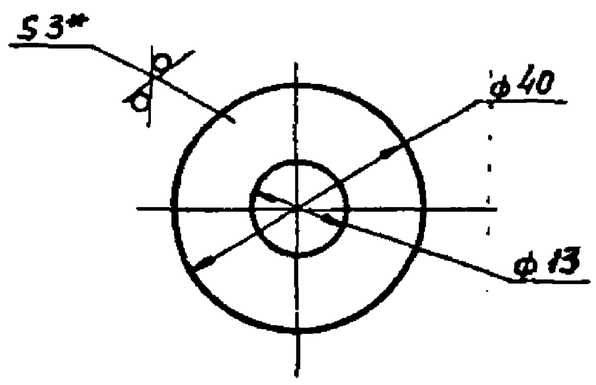

1. Предельные отклонения размеров отверстий по H14, валов по h14.
2. * Размер для справок.

Инв.№ подл. | Подп. и дата | Взам. инв.№ | Инв.№ дубл. | Подп. и дата

Изм.	Лист	№ докум.	Подп.	Дата
Разраб.				
Пров.				
Т.контр.				
Н.контр.				
Утв.				

УП1.00.01

Шайба

Лит | Масса | Масштаб: 0028 | 1:1

Лист | Листов 1

Лист 6 ПН-3 ГОСТ 19903-74
3-Ш-Ст3 кп ГОСТ 1652.1-70

ММСС СССР
Главвентиляция
ГПИ Промстройвентиляция

Копировал Формат II

20,00 ТИБ

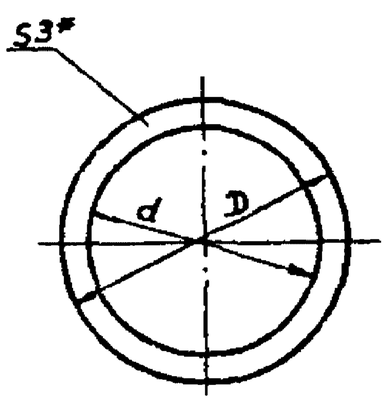

Размеры в мм

Обозначение	d	D	Масса, кг
УП1.00.02	200	250	0,08
-01	250	300	0,10
-02	280	330	0,11
-03	315	365	0,12
-04	400	450	0,16
-05	450	500	0,17
-06	500	550	0,20
-07	630	680	0,24
-08	710	760	0,27
-09	800	850	0,30
-10	1000	1064	0,46
-11	1250	1322	0,66

* Размер для справок

Инв.№ подл. | Подп. и дата | Взам. инв.№ | Инв.№ дубл. | Подп. и дата

Изм.	Лист	№ докум.	Подп.	Дата
Разраб.				
Пров.				
Т.контр.				
Н.контр.				
Утв.				

УП1.00.02

Прокладка

Лит | Масса: См табл. | Масштаб

Лист | Листов 1

Прос-ина 1 лист
ТМКШ-С-3-85
ГОСТ 9538-77

ММСС СССР
Главвентиляция
ГПИ Промстройвентиляция

Копировал Формат II

Серия 3.407-10

Рис 1

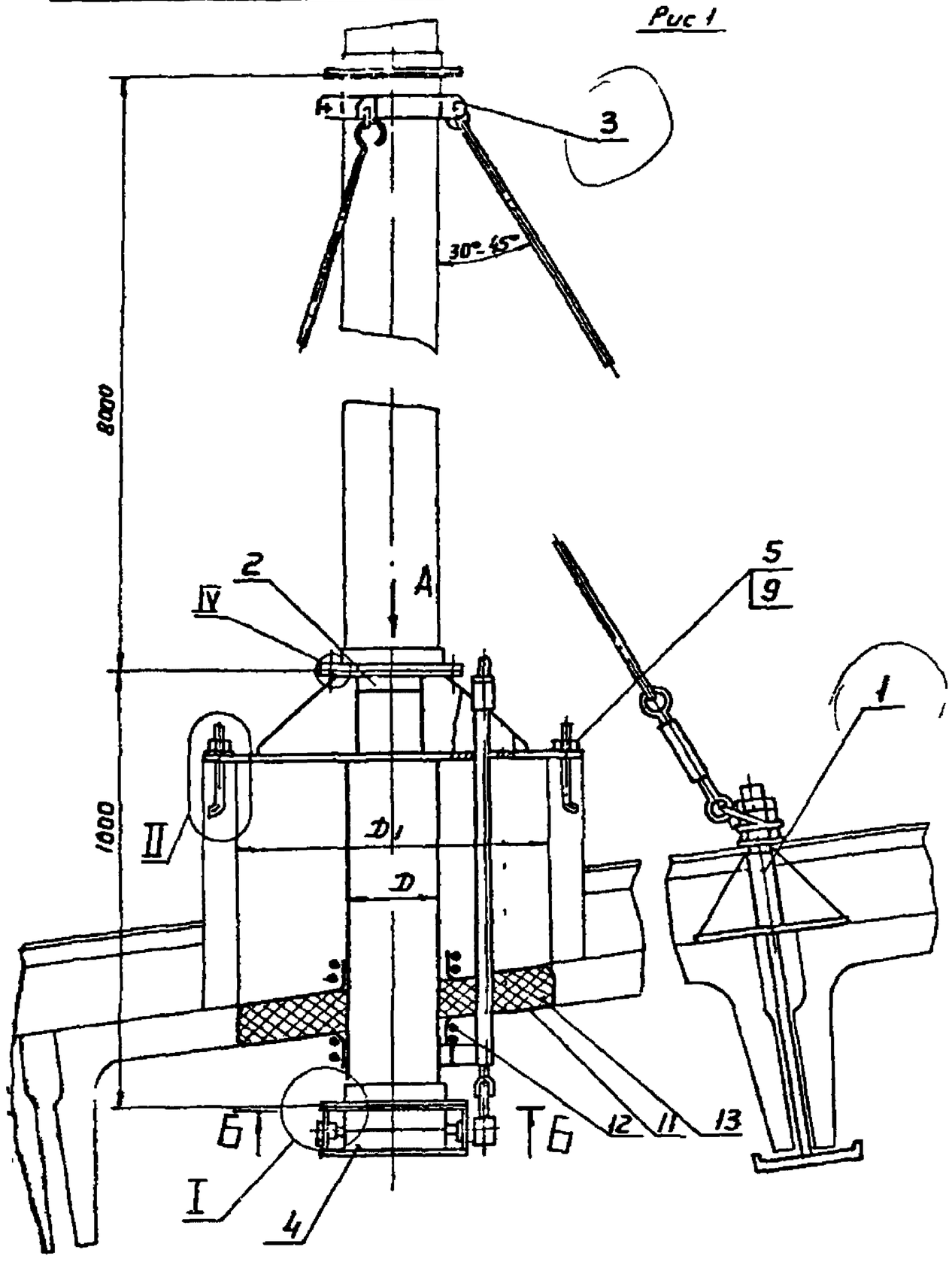

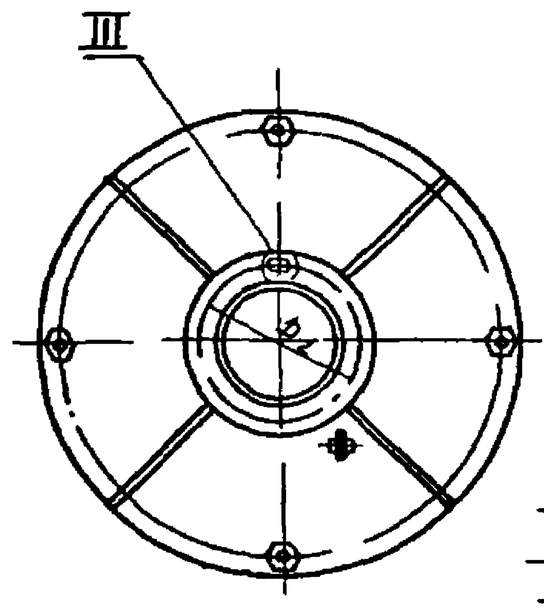

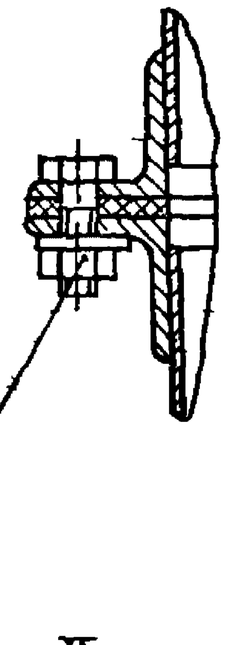

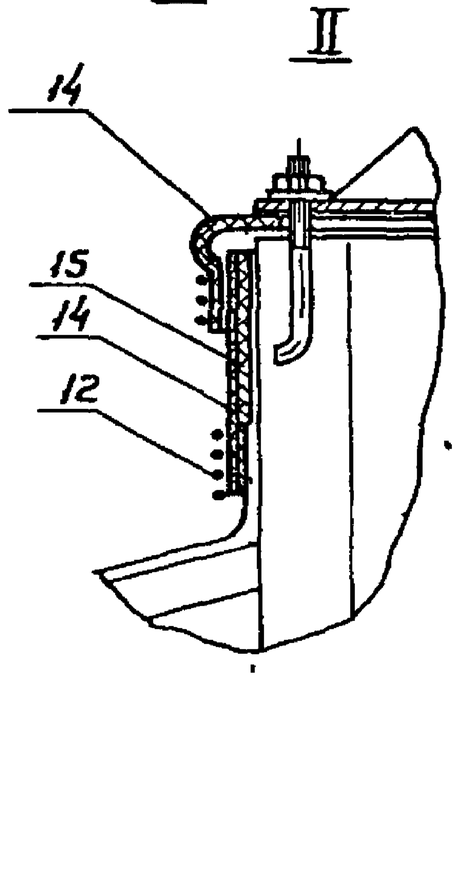

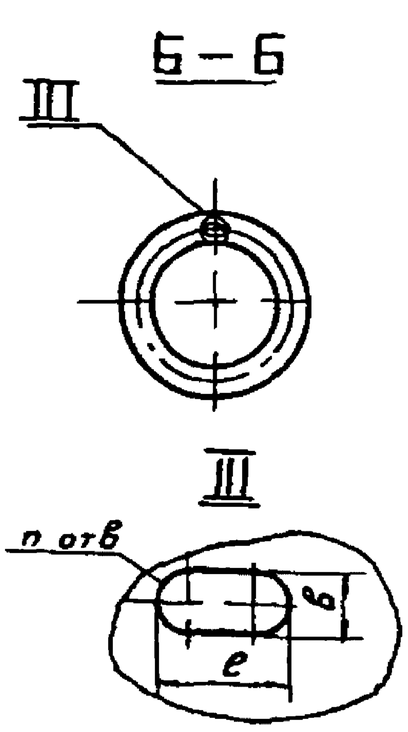

Рис 2

Остальное - см рис 1

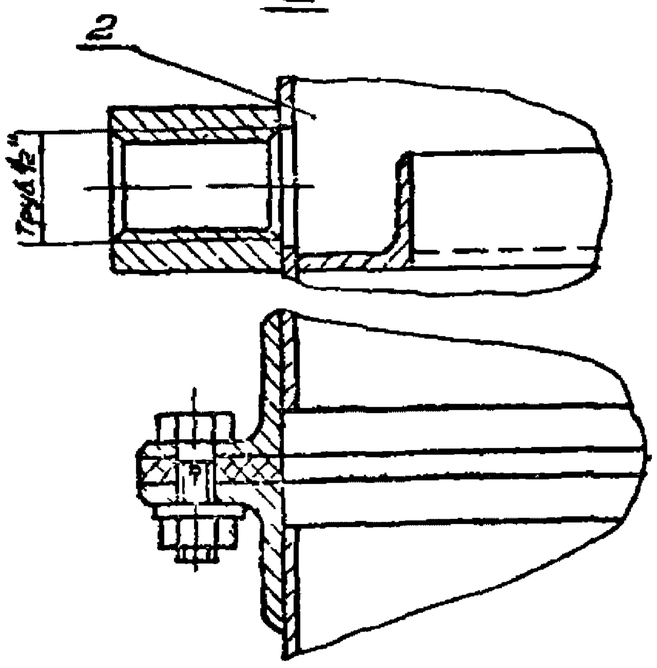

Размеры в мм

Обозначение	Рис	D	D1	D2	n	b×e	Масса, кг
УП2	1	200	400	230	6	7×10	83,0
-01		250	700	280			95,0
-02		280		310	8		96,5
-03		315		345			98,5
-04		400		430	10		121,5
-05		450		480			124,0
-06		500		530			127,0
-07		630	1000	660	12	10×16	165,0
-08		710		740			169,0
-09		800		830			236,5
-10		1000	1450	1040	16		246,5
-11		1250		1295	18	12×18	261,5
-12	2	200	400	230	6	7×10	84,5
-13		250	700	280			95,5
-14		280		310	8		97,5
-15		315		345			99,5
-16		400		430	10		123,0
-17		450		480			125,5
-18		500		530			128,5
-19		630	1000	660	12	10×16	166,5
-20		710		740			171,0
-21		800		830			238,5
-22		1000	1450	1040	16		249,0
-23		1250		1299	18	12×18	265,0

1 Гидроизоляция (поз 12, 14, 15) от атмосферных осадков и теплоизоляция (поз 12, 11, 13) от образования конденсата производится при монтаже по проектам

2 Размеры для справок

Инв. N подл. | Подп. и дата | Взам. инв. N | Инв. N дубл. | Подп. и дата

Изм.	Лист	N докум.	Подп.	Дата
Разраб.	Шестов			
Пров.	Гольский			
Н. контр.	Карпов			
Нач. отд.	Осьмерин			
Гл. конструктор	Мыльников			
Утв.	Бычинин			

УП2 СБ

Узел прохода
Сборочный чертеж

Лит	Масса	Масштаб
	См. табл.	—
Лист	Листов 1	

ЦНИИЭП инженерного оборудования Госгражданстроя

Копировал

Формат А2

Серия 5.904-10

Формат	Зона	Поз	Обозначение	Наименование	Кол	Примечание
				Документация		
22			УП2.01 СБ	Сборочный чертеж		
				Детали		
11		4	УП2 01 01	Труба	1	
11		5	УП2 01 С2	Пластина	1	
			Переменные данные для исполнений			
				УП2 01		
				Детали		
11		1	УП1 02.01	Патрубок	1	
11		2	УП1 02.02	Ребро	4	
11		3	УП2. 01 03	Кольцо	1	
11		6	УП2. 01 04	Ребро	1	
				Прочие изделия		
		7		Фланец СТД		
				201 00 000-05		
				ТУ36 - 1508-75	2	0,55 кг
				УП2. 01-01		
				Детали		
11		1	УП1 02 01-01	Патрубок	1	
11		2	УП1 02.02-11	Ребро	4	
11		3	УП2 01 03-01	Кольцо	1	
11		6	УП2. 01 04-01	Ребро	1	
				Прочие изделия		
		7		Фланец СТД		
				201. 00 000-08		
				ТУ 36 - 1508-75	2	0,67 кг

Подп и дата | Инв N дубл | Взам инв N | Подп и дата | Инв N подл

Изм	Лист	N докум	Подп	Дата
Разраб	Щеглова			
Пров	Пронский			
Нконтр	Пронский			
Утв	Демьянов			

УП2.01

Патрубок

Лит	Лист	Листов
	1	10

МИСС СССР
Госпромстройвентиляция
ГПИ Проектпромвентиляция

Копировал | Формат А1

Формат	Зона	Поз	Обозначение	Наименование	Кол	Примечание
				УП2 01-02		
				Детали		
11		1	УП1 02 01-02	Патрубок	1	
11		2	УП1 02. 02-12	Ребро	4	
11		3	УП2 01 03-02	Кольцо	1	
11		6	УП2. 01 04-02	Ребро	1	
				Прочие изделия		
		7		Фланец СТД		
				201 00 000-09		
				ТУ 36 - 1508-75	2	0,75 кг
				УП2. 01-03		
				Детали		
11		1	УП1. 02. 01-03	Патрубок	1	
11		2	УП1. 02 02-13	Ребро	4	
11		3	УП2. 01. 03-03	Кольцо	1	
11		6	УП2. 01 04-03	Ребро	1	
				Прочие изделия		
		7		Фланец СТД		
				201 00 000-10		
				ТУ 36 - 1508-75	2	0,83 кг
				УП2 01-04		
				Детали		
11		1	УП1. 02 01-04	Патрубок	1	
11		2	УП1. 02. 02-04	Ребро	6	
11		3	УП2 01. 03-04	Кольцо	1	
11		6	УП2. 01. 04-04	Ребро	1	
				Прочие изделия		
		7		Фланец СТД		
				201 00 000-12		
				ТУ 36 - 1508-75	2	1,46 кг

Подп и дата | Инв N дубл | Взам инв N | Подп и дата | Инв N подл

Изм	Лист	N докум	Подп	Дата

УП2.01

Лист 2

Копировал | Формат А1

Формат	Зона	Поз	Обозначение	Наименование	Кол	Примечание
				УП2 01-05		
				Детали		
11		1	УП1. 02. 01-05	Патрубок	1	
11		2	УП1 02 02-05	Ребро	6	
11		3	УП2. 01. 03-05	Кольцо	1	
11		6	УП2. 01. 04-05	Ребро	1	
				Прочие изделия		
		7		Фланец СТД		
				201. 00. 000-13		
				ТУ36-1508-75	2	1,63 кг
				УП2. 01-06		
				Детали		
11		1	УП1. 02. 01-06	Патрубок	1	
11		2	УП1 02 02-06	Ребро	6	
11		3	УП2. 01. 03-06	Кольцо	1	
11		6	УП2.01. 04-06	Ребро	1	
				Прочие изделия		
		7		Фланец СТД		
				201 00. 000-14		
				ТУ 36- 1508-75	2	1,81 кг
				УП2 01-07		
				Детали		
11		1	УП1 02.01-07	Патрубок	1	
11		2	УП1 02.02-07	Ребро	6	
11		3	УП2 01. 03-07	Кольцо	1	
11		6	УП2. 01 04-07	Ребро	1	
				Прочие изделия		
		7		Фланец СТД		
				201 00 000-16		

Подп и дата | Инв N дубл | Взам инв N | Подп и дата | Инв N подл

Изм	Лист	N докум	Подп	Дата

УП2 01

Лист 3

Копировал | Формат А1

Формат	Зона	Поз	Обозначение	Наименование	Кол	Примечание
				ТУ 36- 1508-75	2	2,94 кг
				УП2. 01-08		
				Детали		
11		1	УП1. 02 01-08	Патрубок	1	
11		2	УП1. 02. 02-08	Ребро	6	
11		3	УП2. 01. 03-08	Кольцо	1	
11		6	УП2. 01. 04-08	Ребро	1	
				Прочие изделия		
		7		Фланец СТД		
				201. 00. 000-17		
				ТУ 36- 1508-75	2	3,31 кг
				УП2.01-09		
				Детали		
11		1	УП1. 02 01-09	Патрубок	1	
11		2	УП1. 02. 02 06	Ребро	6	
11		3	УП2. 01 03-09	Кольцо	1	
11		6	УП2. 01. 04-09	Ребро	1	
				Прочие изделия		
		7		Фланец СТД		
				201. 00. 000-18		
				ТУ 36- 1508-75	2	3,74 кг
				УП2.01-10		
				Детали		
11		1	УП1. 02. 01-10	Патрубок	1	
11		2	УП1. 02. 02-09	Ребро	8	
11		3	УП2 01. 03-10	Кольцо	1	
11		6	УП2 01. 04-10	Ребро	1	
				Прочие изделия		
		7		Фланец СТД		

Подп и дата | Инв N дубл | Взам инв N | Подп и дата | Инв N подл

Изм	Лист	N докум	Подп	Дата

УП2 01

Лист 4

Копировал | Формат А1

Формат	Зона	Поз.	Обозначение	Наименование	Кол.	Примечание
				201.00.000-20		
				ТУ 36-1508-75	2	6,08 кг
				УП2.01-11		
				Детали		
11		1	УП1.02.01-11	Патрубок	1	
11		2	УП1.02.02-10	Ребро	8	
11		3	УП2.01.03-11	Кольцо	1	
11		6	УП2.01.04-11	Ребро	1	
				Прочие изделия		
		7		Фланец СТД		
				201.00.000-22		
				ТУ 36-1508-75	2	8,58 кг
				УП2.01-12		
				Детали		
11		1	УП1.02.01	Патрубок	1	
11		2	УП1.02.02	Ребро	4	
11		3	УП2.01.03	Кольцо	1	
11		6	УП2.01.04	Ребро	1	
11		8	УП2.01.05	Кольцо	1	
				Стандартные изделия		
		9		Муфта 15		
				ГОСТ 8966-75	1	
				Прочие изделия		
		7		Фланец СТД		
				201.00.000-05		
				ТУ36-1508-75	2	0,55 кг
				УП2.01-13		
				Детали		
11		1	УП1.02.01-01	Патрубок	1	

Инв.№ подл. | Подп. и дата | Взам. инв.№ | Инв.№ дубл. | Подп. и дата

Изм.	Лист	№ докум.	Подп.	Дата	УП2.01	Лист 5

Копировал: Формат 11

Формат	Зона	Поз.	Обозначение	Наименование	Кол.	Примечание
11		2	УП1.02.02-11	Ребро	4	
11		3	УП2.01.03-01	Кольцо	1	
11		6	УП2.01.04-01	Ребро	1	
11		8	УП2.01.05-01	Кольцо	1	
				Стандартные изделия		
		9		Муфта 15		
				ГОСТ 8966-75	1	
				Прочие изделия		
		7		Фланец СТД		
				201.00.000-08		
				ТУ36-1508-75	2	0,67 кг
				УП2.01-14		
				Детали		
11		1	УП1.02.01.02	Патрубок	1	
11		2	УП1.02.02-12	Ребро	4	
11		3	УП2.01.03-02	Кольцо	1	
11		6	УП2.01.04-02	Ребро	1	
11		8	УП2.01.05-02	Кольцо	1	
				Стандартные изделия		
		9		Муфта 15		
				ГОСТ 8966-75	1	
				Прочие изделия		
		7		Фланец СТД		
				201.00.000-09		
				ТУ36-1508-75	2	0,75 кг
				УП2.01-15		
				Детали		
11		1	УП1.02.01-03	Патрубок	1	
11		2	УП1.02.08-13	Ребро	4	
11		3	УП2.01.03-03	Кольцо	1	

Инв.№ подл. | Подп. и дата | Взам. инв.№ | Инв.№ дубл. | Подп. и дата

Изм.	Лист	№ докум.	Подп.	Дата	УП2.01	Лист 6

Копировал: Формат 11

Формат	Зона	Поз.	Обозначение	Наименование	Кол.	Примечание
11		6	УП2.01.04-03	Ребро	1	
11		8	УП2.01.05-03	Кольцо	1	
				Стандартные изделия		
		9		Муфта 15		
				ГОСТ 8966-75	1	
				Прочие изделия		
		7		Фланец СТД		
				201.00.000-10		
				ТУ36-1508-75	2	0,83 кг
				УП2.01-16		
				Детали		
11		1	УП1.02.01-04	Патрубок	1	
11		2	УП1.02.02-04	Ребро	6	
11		3	УП2.01.03-04	Кольцо	1	
11		6	УП2.01.04-04	Ребро	1	
11		8	УП2.01.05-04	Кольцо	1	
				Стандартные изделия		
		9		Муфта 15		
				ГОСТ 8966-75	1	
				Прочие изделия		
		7		Фланец СТД		
				201.00.000-12		
				ТУ36-1508-75	2	1,41 кг
				УП2.01-17		
				Детали		
11		1	УП1.02.01-05	Патрубок	1	
11		2	УП1.02.02-05	Ребро	6	
11		3	УП2.01.03-05	Кольцо	1	
11		6	УП2.01.04-05	Ребро	1	
11		8	УП2.01.05-05	Кольцо	1	

Инв.№ подл. | Подп. и дата | Взам. инв.№ | Инв.№ дубл. | Подп. и дата

Изм.	Лист	№ докум.	Подп.	Дата	УП2.01	Лист 7

Копировал: Формат 11

Формат	Зона	Поз.	Обозначение	Наименование	Кол.	Примечание
				Стандартные изделия		
		9		Муфта 15		
				ГОСТ 8966-75	1	
				Прочие изделия		
		7		Фланец СТД		
				201.00.000-13		
				ТУ36-1508-75	2	1,63 кг
				УП2.01-18		
				Детали		
11		1	УП1.02.01-06	Патрубок	1	
11		2	УП1.02.02-06	Ребро	6	
11		3	УП2.01.03-06	Кольцо	1	
11		6	УП2.01.04-06	Ребро	1	
11		8	УП2.01.05-06	Кольцо	1	
				Стандартные изделия		
		9		Муфта 15		
				ГОСТ 8966-75	1	
				Прочие изделия		
		7		Фланец СТД		
				201.00.000-14		
				ТУ36-1508-75	2	1,81 кг
				УП2.01-19		
				Детали		
11		1	УП1.02.01-07	Патрубок	1	
11		2	УП1.02.02-07	Ребро	6	
11		3	УП2.01.03-07	Кольцо	1	
11		6	УП2.01.04-07	Ребро	1	
11		8	УП2.01.05-07	Кольцо	1	
				Стандартные изделия		
		9		Муфта		

Инв.№ подл. | Подп. и дата | Взам. инв.№ | Инв.№ дубл. | Подп. и дата

Изм.	Лист	№ докум.	Подп.	Дата	УП2.01	Лист 8

Копировал: Формат 11

Серия 5904-10

Формат	Зона	Поз	Обозначение	Наименование	Кол	Примечание
				ГОСТ 8966-75	1	
				Прочие изделия		
		7		Фланец СТД		
				20100000-16		
				ТУ36-1508-75	2	2,94 кг
				УП2 01-20		
				Детали		
II		1	УП1 02 01-08	Патрубок	1	
II		2	УП1 02 02-08	Ребро	6	
II		3	УП2 01 03-08	Кольцо	1	
II		6	УП2 01 04-08	Ребро	1	
II		8	УП2 01 05-08	Кольцо	1	
				Стандартные изделия		
		9		Муфта 15		
				ГОСТ 8966-75	1	
				Прочие изделия		
		7		Фланец СТД		
				20100.000-18		
				ТУ36-1508 75	2	3,74 кг
				УП2 01-21		
				Детали		
II		1	УП1 02 01-09	Патрубок	1	
II		2	УП1 02 02-06	Ребро	6	
II		3	УП2 01 03-09	Кольцо	1	
II		6	УП2 01 04-09	Ребро	1	
II		8	УП2 01 05-09	Кольцо	1	
				Стандартные изделия		
		9		Муфта 15		
				ГОСТ 8966-75	1	
				Прочие изделия		

Инв. N подл. | Подп. и дата | Взам. инв. N | Инв. N дубл. | Подп. и дата

Изм. Лист N докум. Подп. Дата

УП2 01

Лист 9

Копировал Формат А4

Таблица

Формат	Зона	Поз	Обозначение	Наименование	Кол	Примечание
				Фланец СТД		
				20100.000-18		
				ТУ36-1508 75	2	3,74 кг
				УП2 01-22		
				Детали		
II		1	УП1 02 01-10	Патрубок	1	
II		2	УП1 02 02-09	Ребро	8	
II		3	УП2 01 03-10	Кольцо	1	
II		6	УП2 01 04-10	Ребро	1	
II		8	УП2 01 05-10	Кольцо	1	
				Стандартные изделия		
		9		Муфта 15		
				ГОСТ 8966-75	1	
				Прочие изделия		
		7		Фланец СТД		
				20100.000-20		
				ТУ36-1508-75	2	6,08 кг
				УП2 01-23		
				Детали		
II		1	УП1 02 01-11	Патрубок	1	
II		2	УП1 02 02-10	Ребро	8	
II		3	УП2 01 03-11	Кольцо	1	
II		6	УП2 01 04-11	Ребро	1	
II		8	УП2 01 05-11	Кольцо	1	
				Стандартные изделия		
		9		Муфта 15		
				ГОСТ 8966-75	1	
				Прочие изделия		
		7		Фланец СТД 20100.000-22		
				ТУ36-1508 75	2	8,58 кг

Инв. N подл. | Подп. и дата | Взам. инв. N | Инв. N дубл. | Подп. и дата

Изм. Лист N докум. Подп. Дата

УП2 01

Лист 10

Копировал Формат А4

Таблица

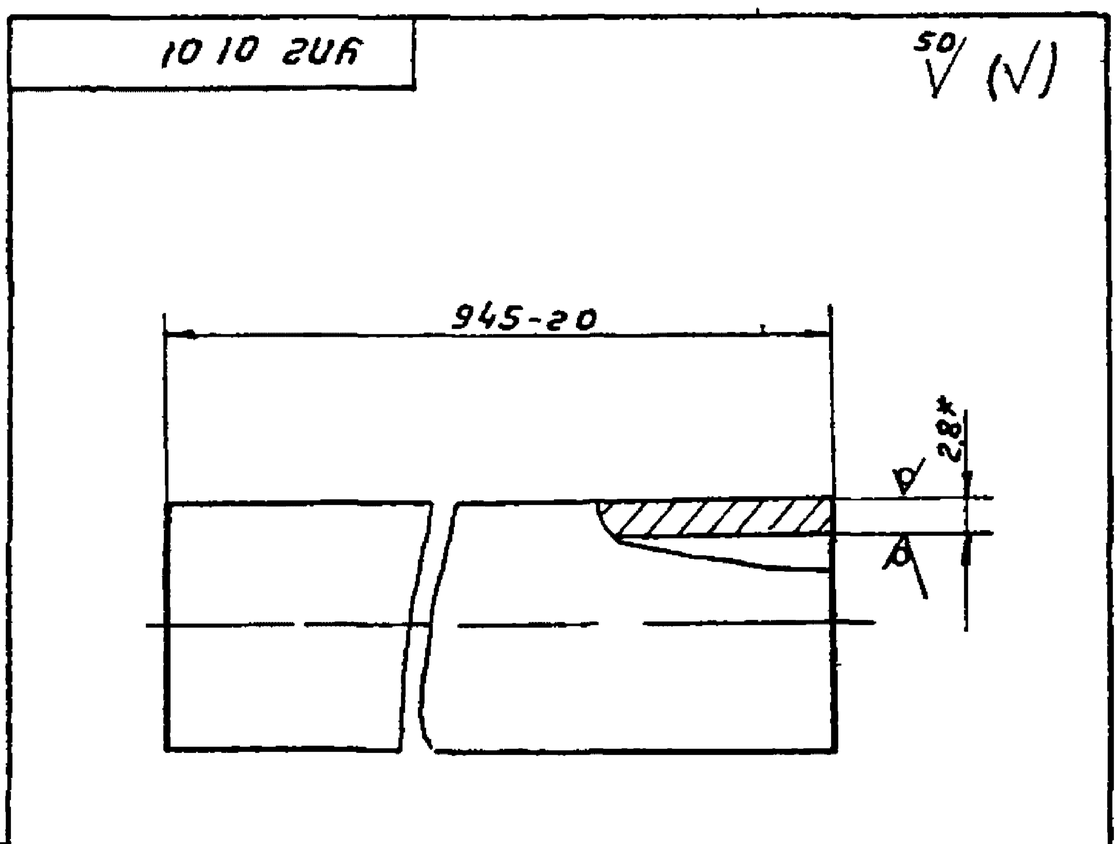

Инв. N подл. | Подп. и дата | Взам. инв. N | Инв. N дубл. | Подп. и дата

УП2 01 01

Труба

Лит | Масса 122 | Масштаб 2:1

Лист | Листов 1

ГПКБ Сантехэлектромонтаж

Сталь листовая ГОСТ 19903-74 — Б-15×28 ГОСТ 7268-75

Копировал Формат А4

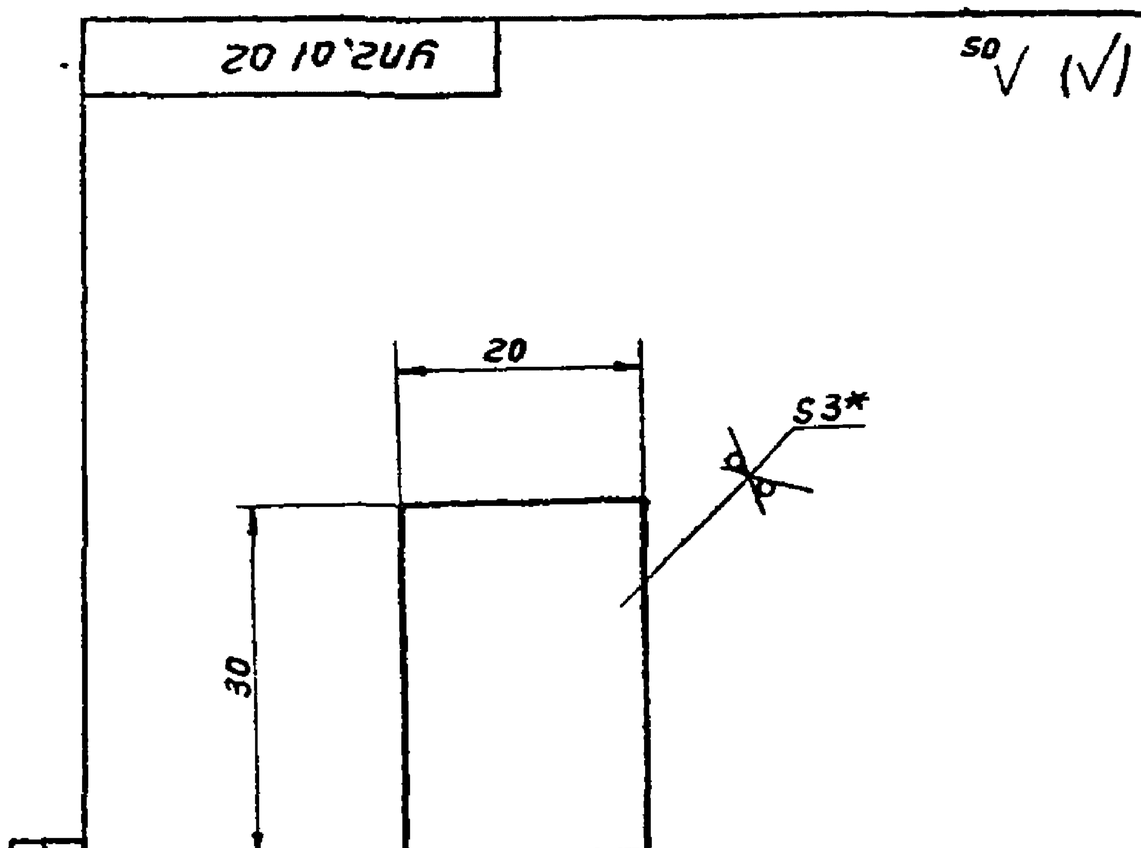

Инв. N подл. | Подп. и дата | Взам. инв. N | Инв. N дубл. | Подп. и дата

УП2 01 02

Пластина

Лит | Масса 0,014 | Масштаб 2:1

Лист | Листов 1

ГПКБ Сантехэлектромонтаж

Сталь листовая ГОСТ 19903-74 — Б-3-ГОСТ 19903-74

Копировал Формат А4

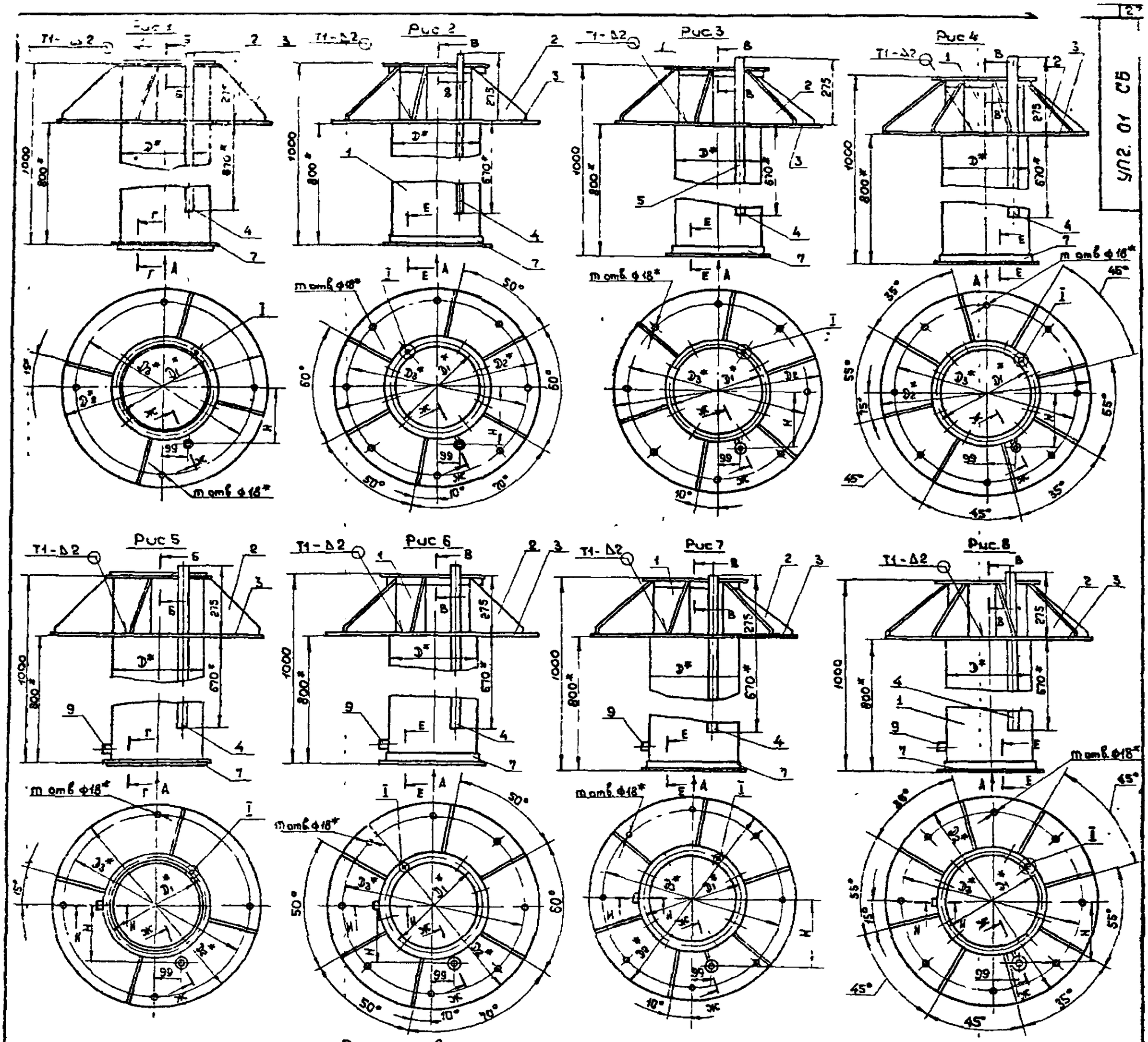

Размеры в мм

Обозначение	Рис	D	D1	n	в×l	D2	D3	m	H	Масса кг
УП2 01	1	200	230	6	7×10	540	472	4	140	22.8
-01		250	280						165	26.6
-02		280	310	8					180	27.4
-03		315	345						197.5	28.4
-04	2	400	430	10		840	772		240	45.8
-05		450	430						265	46.6
-06		500	530						290	47.5
-07	3	630	650	12	10×16	1140	1072	8	355	71.7
-08		710	740						395	71.9
-09		800	830						440	72.0
-10	4	1000	1040	16		1590	1522		540	118.6
-11		1250	1295	18	12×18				665	114.6
-12	5	200	230	6	7×10	540	472	4	140	24.3
-13		250	280						165	27.2
-14		280	310	8					180	28.2
-15		315	345						197.5	29.3
-16	6	400	430	10		840	772		240	46.9
-17		450	430						265	48.0
-18		500	530						290	49.0
-19	7	630	650	12	10×16	1140	1072	8	355	73.4
-20		710	740						395	73.9
-21		800	830						440	74.2
-22	8	1000	1040	16		1590	1528		540	121.4
-23		1250	295	18	12×18				655	118.1

1 Сварку производить по ГОСТ 14771-76
2 Предельные отклонения размеров: валов по h 16, остальных $\pm \frac{\text{ат } 16}{2}$
3 *Размеры для справок

Изм	Лист	N докум	Подп	Дата
Разраб		Щеглова		
Пров		Пронский		
Т контр		Пронский		
Н спец		Демьянов		
Т контр		Пронский		
Утв		Каган		

УП2 01 СБ

Патрубок
Сборочный чертеж

Лит	Масса	Масштаб
	См табл	—

Лист 1 | Листов 2

Гипроэнергоцентрация
Гипроэнергоцентрация

Копировал

Формат 22

Инв № подл | Подп и дата | Взам инв № | Инв № дубл | Подп и дата

Серия 5 904-10

УП2 01 СБ

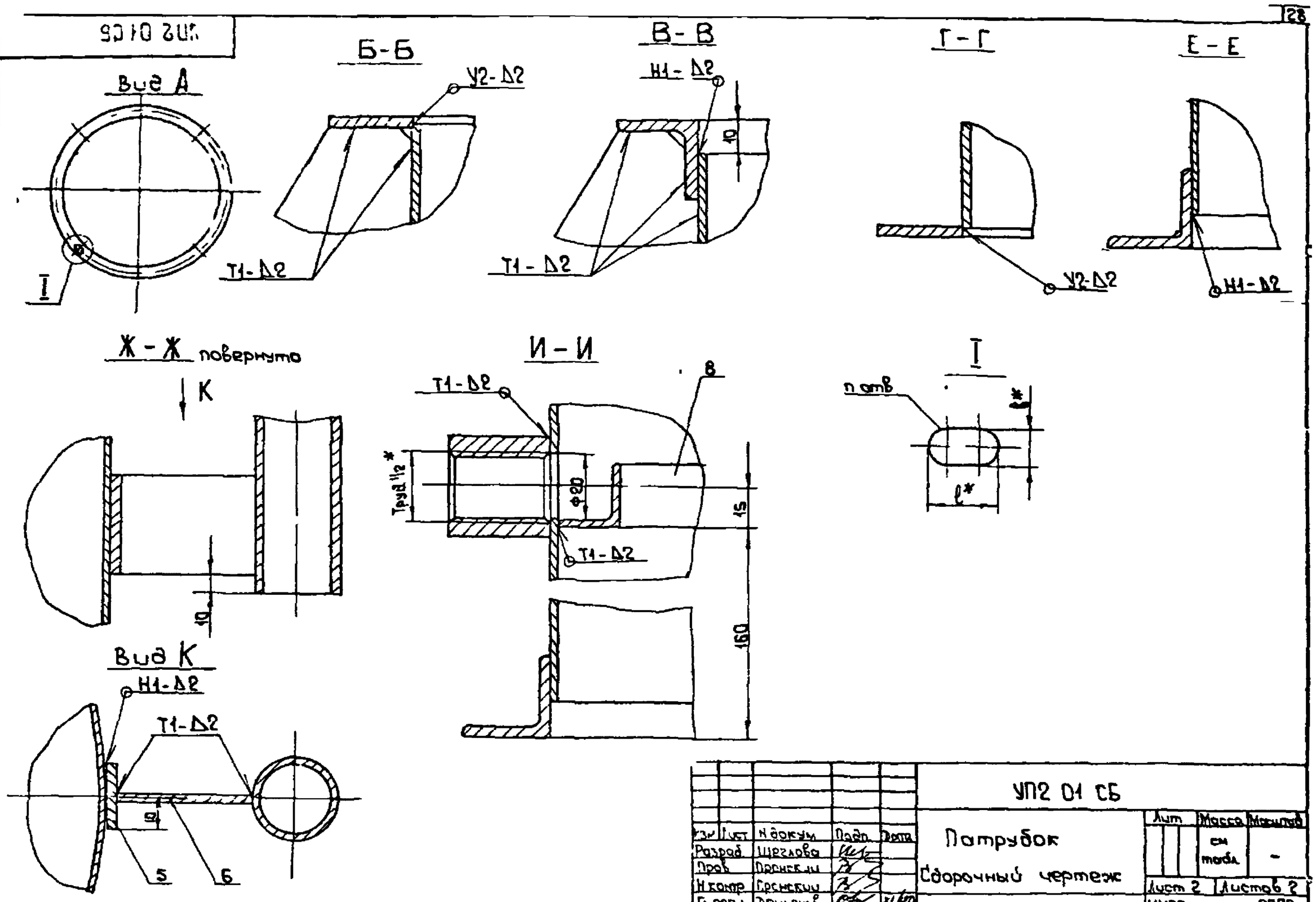

Изм	Лист	N докум	Подп	Дата
Разраб		Щеглова		
Пров		Пронский		
Н контр		Пронский		
Гл спец		Демьянов		
Т контр		Пронский		
Утв		Коган		

УП2 01 СБ

Патрубок

Сборочный чертеж

Лит	Масса	Масштаб
	см табл	-

Лист 2 Листов 2

ММСС СССР Главпромвентиляция ТМПроектпромвентиляция

Копировал

Формат 12

УП2 01 03

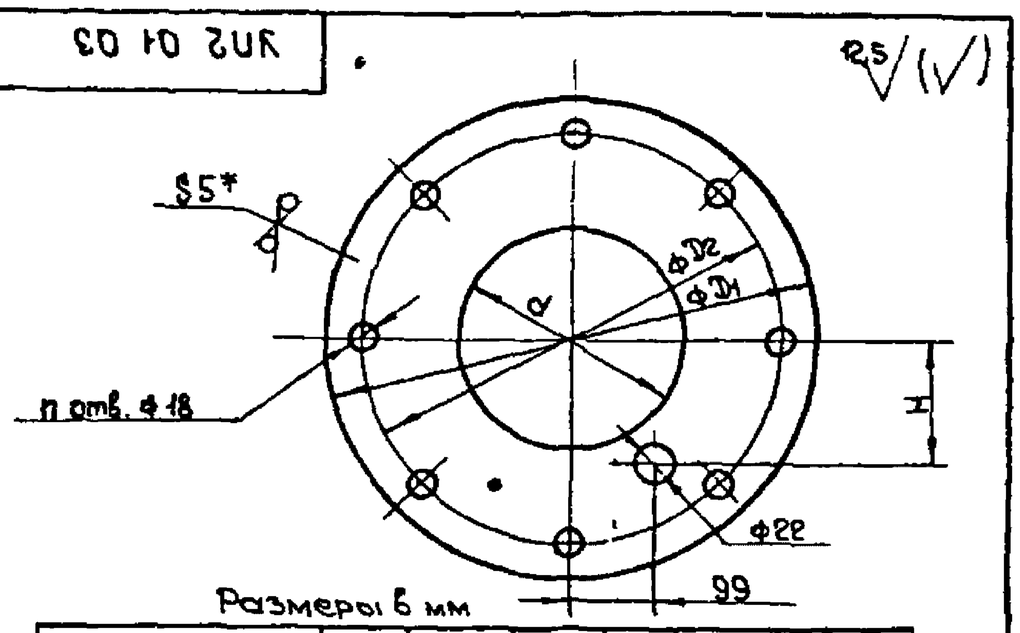

Размеры в мм

Обозначение	d	D_1	D_2	n	H	Масса, кг
УП2 01 03	200	540	472	4	140	7,7
-01	250				165	7,00
-02	280				180	6,45
-03	315				197,5	5,85
-04	400	840	772		240	16,7
-05	450			8	265	15,4
-06	500				290	13,95
-07	630				355	27,7
-08	710	1140	1072		395	24,35
-09	800				440	20,2
-10	1000	1590	1522		540	4 ,95
-11	1250				665	29,65

1 Предельные отклонения размеров отверстий по H14, валов по h14, остальных $\pm\frac{JT14}{2}$

2 *Размер для справок

УП2 01 03

Кольцо

Лит	Масса	Масштаб
	см табл	-

Копировал

Формат 11

УП2 01 04

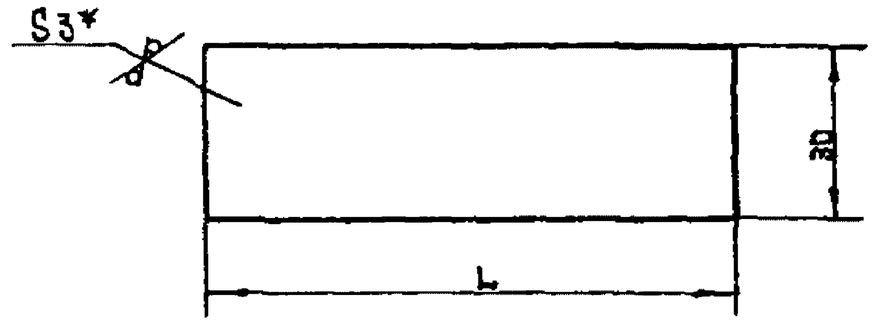

Обозначение	L, мм	Масса, кг
УП2 01 04	57,5	0,04
-01	53,5	0,038
-02	51,5	0,036
-03	49,5	0,035
-04	46,0	0,032
-05	44,0	0,031
-06	41,0	0,03
-07	40,0	0,028
-08	39,0	0,027
-09	37,0	0,026
-10	35,0	0,025
-11	34,0	0,024

1 Предельные отклонения размеров $\pm\frac{JT14}{2}$

2 *Размеры для справок

УП2 01 04

Ребро

Лит	Масса	Масштаб
	см табл	-

Копировал

Формат 11

Серия 5904-10

Формат	Зона	Поз	Обозначение	Наименование	Кол	Примечание
				Документация		
22			УП2 02 Сб	Сборочный чертеж		
				Сборочные единицы		
11		1	УП2 02 01	Ручка	1	
11		2	УП2 02 02	Тяга	1	
11		3	УП2 02 03	Рычаг	1	
				Детали		
11		6	УП2 02 00 01	Ось	1	
11		7	УП2 02 00 02	Втулка	2	
				Стандартные изделия		
		9		Кольцо 1А20		
				ГОСТ 13940-68	2	
		10		Штифт цилиндрический 4 h 8×36		
				ГОСТ 3128-70	2	
			Переменные	данные для исполнений		
				УП2 02		
				Сборочные единицы		
11		4	УП2 02 04	Корпус	1	
11		5	УП2 02 05	Клапан	1	
				Детали		
11		8	УП2 02 00 04	Прокладка	2	

Изм	Лист	N докум	Подп	Дата	УП2 02		
Разраб	Щеглова				Клапан	Лит	Лист 1 / Листов 4
Пров	Пронский					ММСС СССР Главпромвентиляция ГПИ Проектпромвентиляция	
Т контр	Пронский						
Утв	Демьянов						

Копировал — Формат 11

Формат	Зона	Поз	Обозначение	Наименование	Кол	Примечание
				УП2 02-01		
				Сборочные единицы		
11		4	УП2 02 04-01	Корпус	1	
11		5	УП2 02 05-01	Клапан	1	
				Детали		
11		8	УП2 02 00 04-01	Прокладка	2	
				УП2 02-02		
				Сборочные единицы		
11		4	УП2 02 04-02	Корпус	1	
11		5	УП2 02 05-02	Клапан	1	
				Детали		
11		8	УП2 02 00 04-02	Прокладка	2	
				УП2 02-03		
				Сборочные единицы		
11		4	УП2 02 04-03	Корпус	1	
11		5	УП2 02 05-03	Клапан	1	
				Детали		
11		8	УП2 02 00 04-03	Прокладка	2	
				УП2 02-04		
				Сборочные единицы		
11		4	УП2 02 04-04	Корпус	1	
11		5	УП2 02 05-04	Клапан	1	
				Детали		
11		8	УП2 02 00 04-04	Прокладка	2	
				УП2 02-05		
				Сборочные единицы		
11		4	УП2 02 04-05	Корпус	1	
11		5	УП2 02 05-05	Клапан	1	

Изм	Лист	N докум	Подп	Дата	УП2 02	Лист 2

Копировал — Формат 11

Формат	Зона	Поз	Обозначение	Наименование	Кол	Примечание
				Детали		
11		8	УП2 02 00 04-05	Прокладка	2	
				УП2 02-06		
				Сборочные единицы		
11		4	УП2 02 04-06	Корпус	1	
11		5	УП2 02 05-06	Клапан	1	
				Детали		
11		8	УП2 02 00 04-06	Прокладка	2	
				УП2 02-07		
				Сборочные единицы		
11		4	УП2 02 04-07	Корпус	1	
11		5	УП2 02 05-07	Клапан	1	
				Детали		
11		8	УП2 02 00 04-07	Прокладка	2	
				УП2 02-08		
				Сборочные единицы		
11		4	УП2 02 04-08	Корпус	1	
11		5	УП2 02 05-08	Клапан	1	
				Детали		
11		8	УП2 02 00 04-08	Прокладка	2	
				УП2 02-09		
				Сборочные единицы		
11		4	УП2 02 04-09	Корпус	1	
11		5	УП2 02 05-09	Клапан	1	
				Детали		
11		8	УП2 02 00 04-09	Прокладка	2	
				УП2 02-10		

Изм	Лист	N докум	Подп	Дата	УП2 02	Лист 3

Формат 11

Формат	Зона	Поз	Обозначение	Наименование	Кол	Примечание
11		4	УП2 02 04-10	Корпус	1	
11		5	УП2 02 05-10	Клапан	1	
				Детали		
11		8	УП2 02 00 04-10	Прокладка	2	
				УП2 02-11		
				Сборочные единицы		
11		4	УП2 02 04-11	Корпус	1	
11		5	УП2 02 05-11	Клапан	1	
				Детали		
11		8	УП2 02 00 04-11	Прокладка	2	

Изм	Лист	N докум	Подп	Дата	УП2 02	Лист 4

Копировал — Формат 11

Серия 3.904-10

1405*

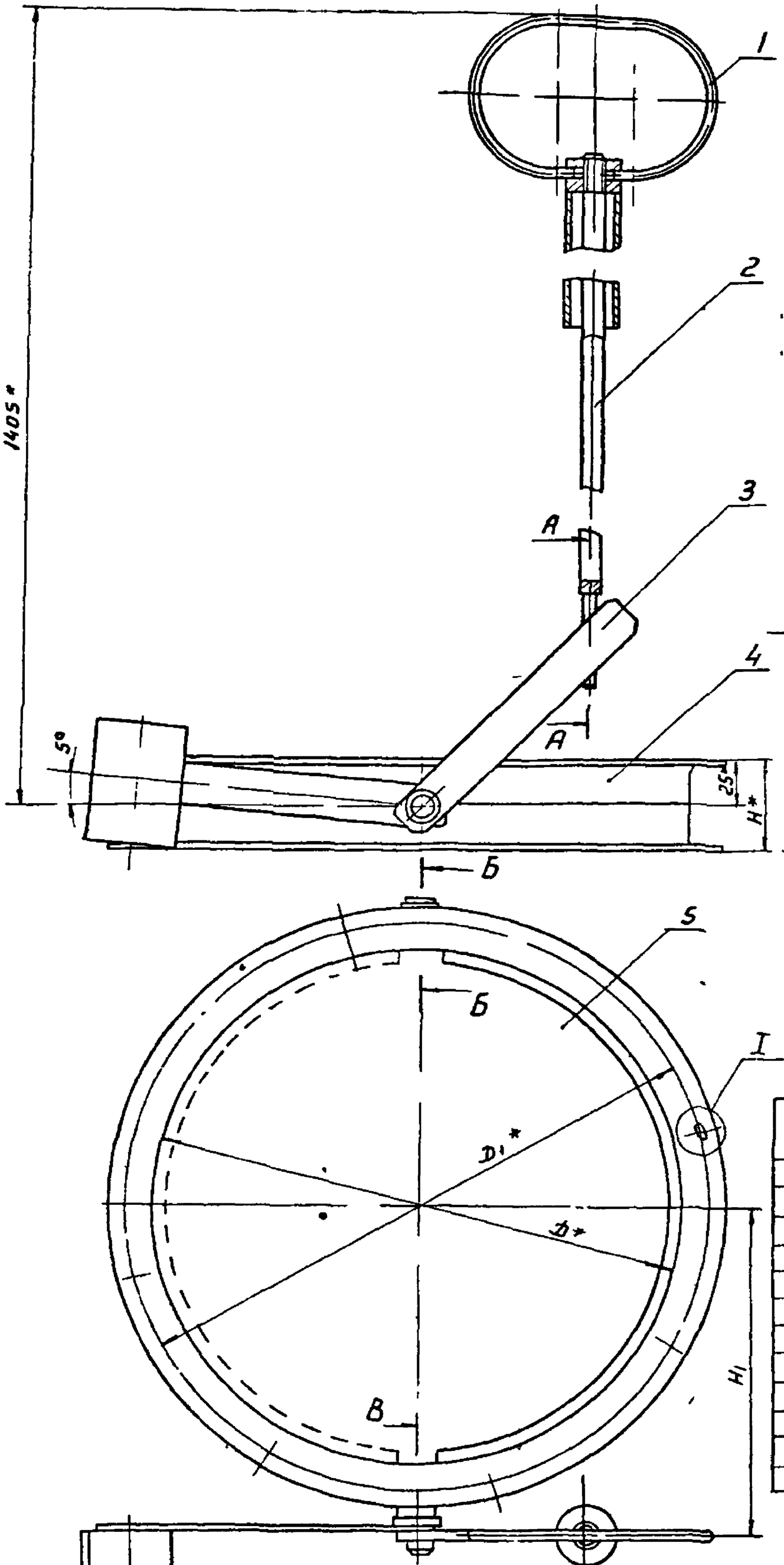

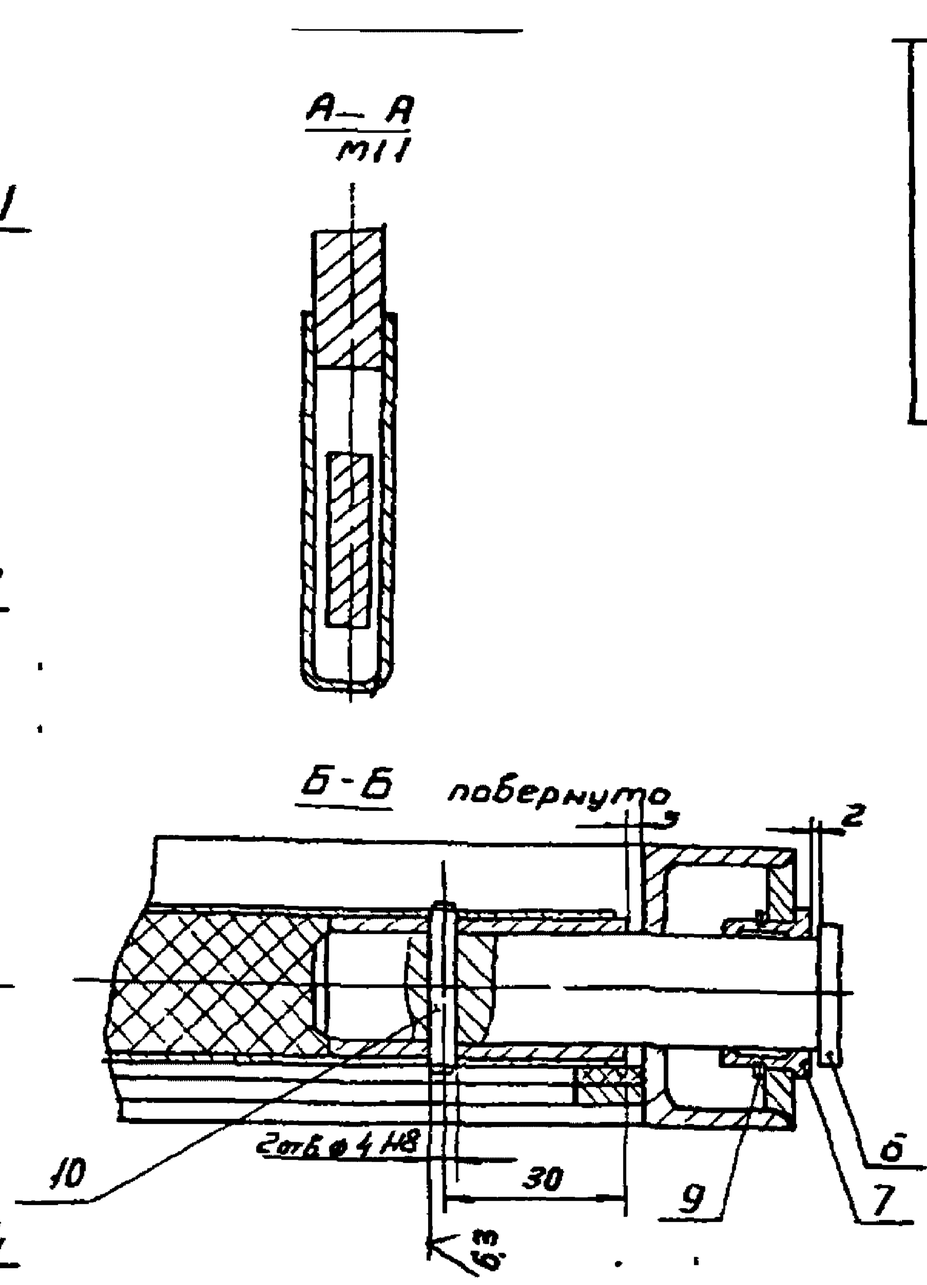

Размеры в мм

Обозначение	D	D1	n	б×e	H	H1	Масса кг
УП2 02	200	230	6	7×10	50	140	6,45
-01	250	280				165	7,76
-02	280	310	8			180	8,34
-03	315	345				1975	9,06
-04	400	430	10			240	11,64
-05	450	480				265	13,03
-06	500	530				290	14,39
-07	630	660	12	10×16		355	20,0
-08	710	740				395	23,17
-09	800	830				440	26,95
-10	1000	1040	16		64	540	40,12
-11	1250	1295	18	12×18	72	665	57,37

1 Уплотнение поз 8 клеить к корпусу поз 4 клеем 88-Н ТУ 38-105 1061-76

2 Неуказанные предельные отклонения размеров $\pm \frac{IT14}{2}$

3* Размеры для справок

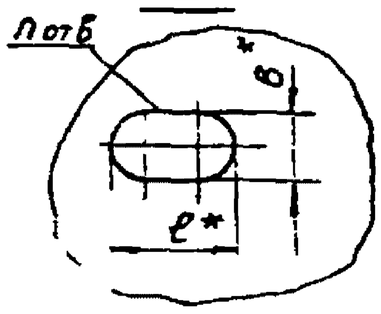

Инв.№ подл. | Подп. и дата | Взам. инв.№ | Инв.№ дубл. | Подп. и дата

Изм.	Кол. уч.	№ докум.	Подп.	Дата	УП2 02 СБ	
Разраб.					Клапан	Лист / Масса / Масштаб
Пров.					Сборочный чертеж	Сч. тов. —
Н. контр.						Лист / Листов 1
Гл. технолог						Мин. с. СССР
Нач. гр.						Госкомитет по приборостроению
Т. контр.						Упр. документации
Утв.						

Копировал

Формат А2

Серия 5.904-10

50 10 2UA

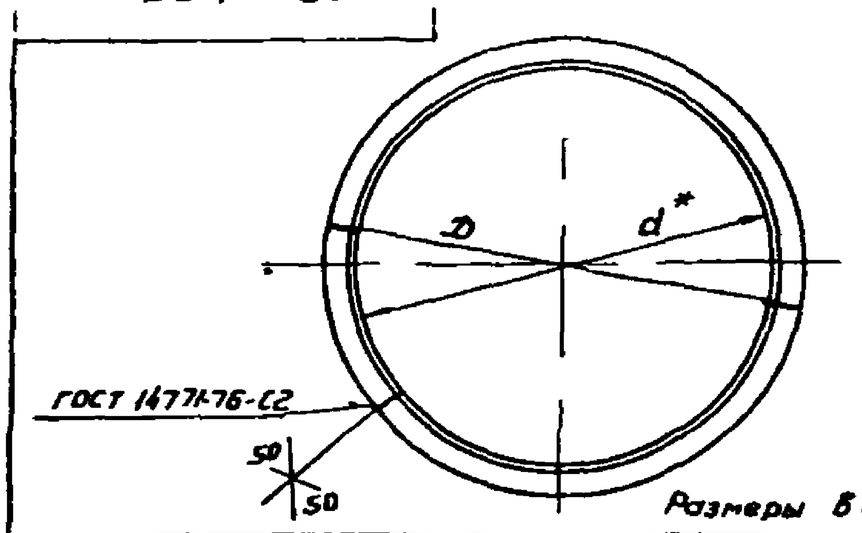

Размеры в мм

Обозначение	D	d*	L	Масса, кг
УП2 01 05	195	155	524	0,466
-01	245	205	681	0,606
-02	275	235	775	0,69
-03	310	270	885	0,788
-04	395	355	1152	1,025
-05	445	405	1434	1,276
-06	495	455	1591	1,416
-07	625	585	1874	1,668
-08	705	665	2125	1,891
-09	795	755	2408	2,143
-10	995	955	3036	2,702
-11	1245	1205	3821	3,4

1 Предельные отклонения размеров валов по h14
2 L- длина развернутой детали
3 * Размер для справок

УП2 01 05

Кольцо

Уголок Б-20х20х3 ГОСТ 8509-72 / Ст3 ГОСТ 535-79

Лит | Масса | Масштаб
См табл | —
Лист | Листов 1
ММСС СССР Главпромвентиляция ГПИ Проектпромвентиляция

Изм | Лист | N докум | Подп | Дата
Разраб | Гвин
Пров | Щеглова
Т контр | Пронский
Н контр | Демьянов | XI/80
Утв | Демьянов

Копировал | Формат 11

Позиция	Зона	Поз	Обозначение	Наименование	Кол	Примечание
				Сборочный чертеж		
11			УП2 02 01	Ручка		
				Детали		
11		1	УП2 02 01 01	Ручка	1	
11		2	УП2 02 01 02	Втулка	1	
11		3	УП2 02 01 03	Труба	1	

УП2. 02 01

Ручка

Изм | Лист | N докум | Подп | Дата
Разраб | Балабина
Пров | Пронский
Н контр | Пронский
Утв | Демьянов | XI/80

Лит | Лист | Листов 1
ММСС СССР Главпромвентиляция ГПИ Проектпромвентиляция

Копировал | Формат 11

9Э 10 20 2UA

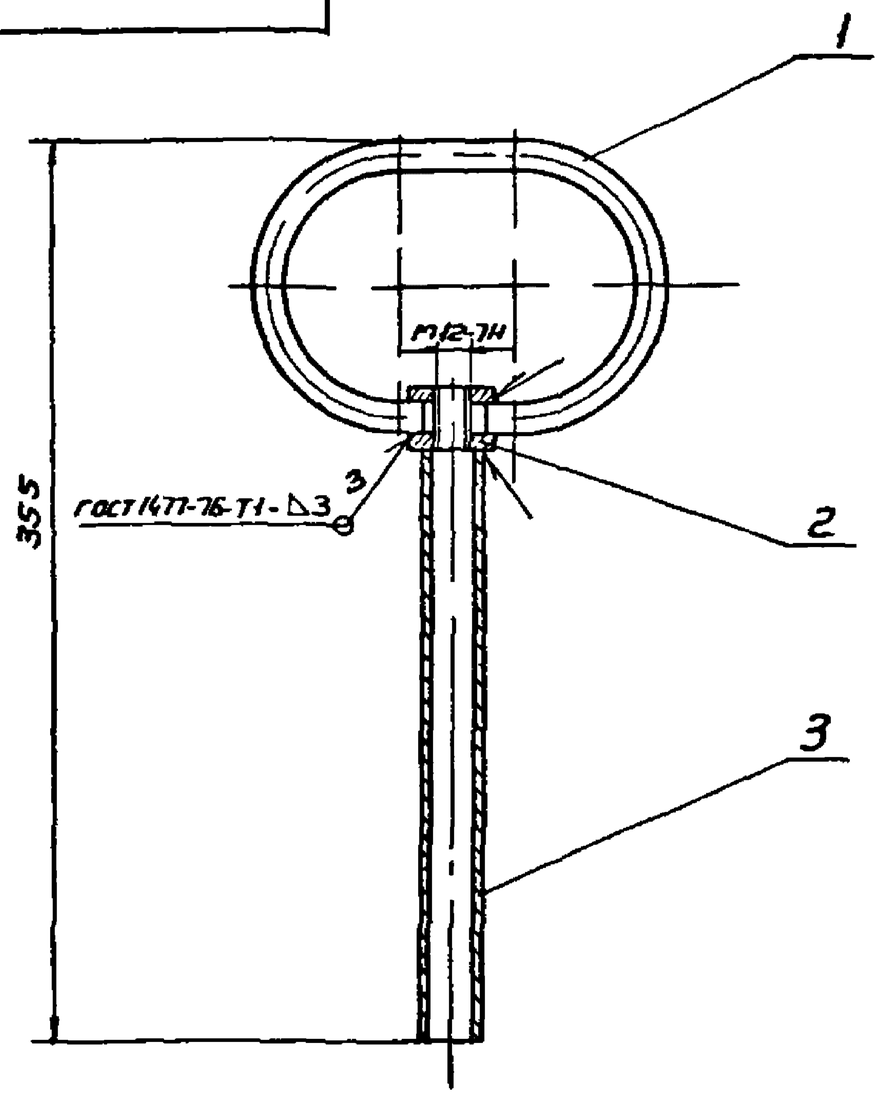

Размеры для справок

УП2 02 01 СБ

Ручка
Сборочный чертеж

Лит | Масса | Масштаб
0,66 | 1:2
Лист | Листов 1
ММСС СССР Главпромвентиляция ГПИ Проектпромвентиляция

Изм | Лист | N докум | Подп | Дата
Разраб | Балабина
Пров | Пронский
Т контр | Шеглова
Гл спец | Демьянов
Н контр | Пронский
Утв | Коган

Копировал | Формат 11

10 10 20 2UA

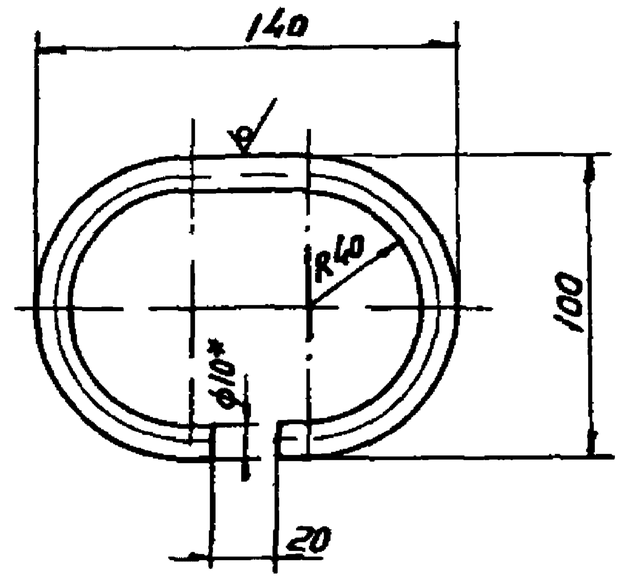

1 Предельные отклонения размеров валов по h14, остальных $\pm \frac{IT14}{2}$
2 * Размер для справок
3 Длина развернутой детали 343 мм

УП2 02 01 01

Ручка

Круг В10 ГОСТ 2590-71 / Ст3 ГОСТ 535-79

Лит | Масса | Масштаб
021 | 1:2
Лист 1 | Листов 1
ММСС СССР Главпромвентиляция ГПИ Проектпромвентиляция

Изм | Лист | N докум | Подп | Дата
Разраб | Балабина
Пров | Пронский
Т контр | Шеглова
Н контр | Пронский
Утв | Демьянов | XI/80

Копировал | Формат 11

Серия 5.904-10

УП2.02.01.02

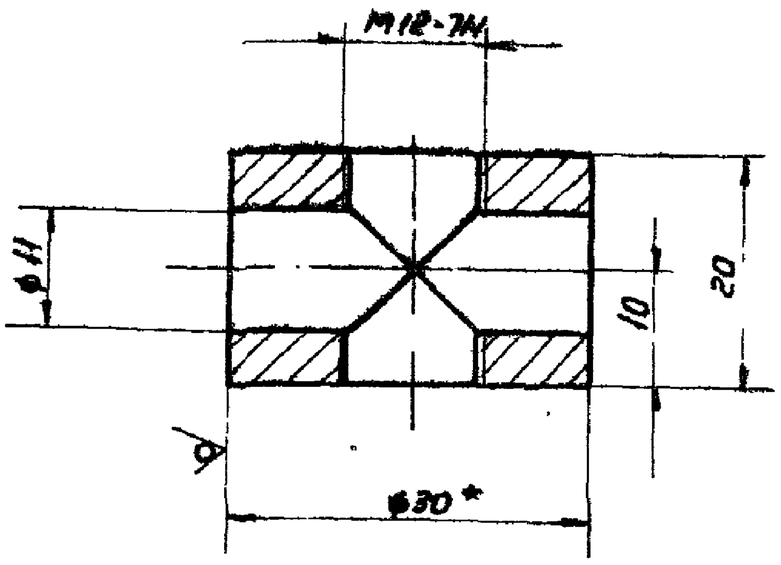

1. Предельные отклонения размеров:
   отверстий по Н14.
   валов по h14,
   остальных $\pm \frac{IT14}{2}$
2.* Размер для справок

Изм.	Лист	N докум.	Подп.	Дата
Разраб.	Балабина			
Пров.	Пронский			
Н.контр.	Щеглова			
Т.контр.	Пронский			
Утв.	Демьянов			

УП2.02.01.02

Втулка

Лит.	Масса	Масштаб
	0,075	2:1

Лист | Листов 1

Круг В30 ГОСТ 2590-71 / Ст.3 ГОСТ 535-79

ММСС СССР Главпромвентиляция ГПИ Проектпромвентиляция

Копировал: | Формат: 11

УП2.02.01.03

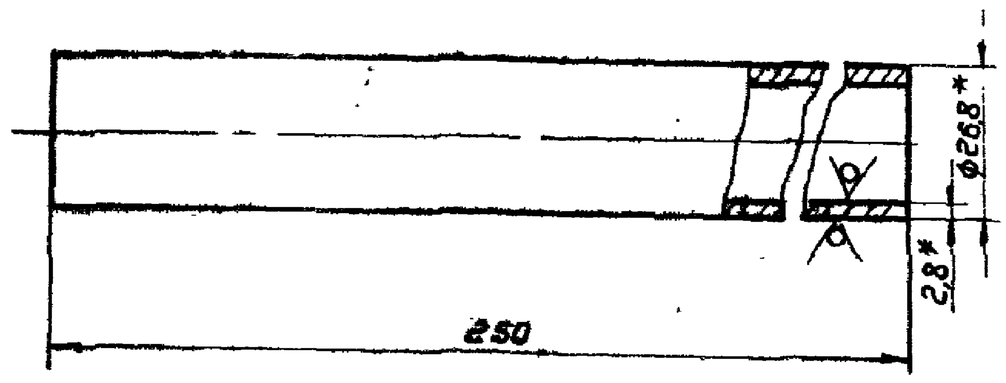

1. Предельные отклонения размеров:
   валов по h14.
2.* Размеры для справок.

Изм.	Лист	N докум.	Подп.	Дата
Разраб.	Балабина			
Пров.	Пронский			
Т.контр.	Щеглова			
Н.контр.	Пронский			
Утв.	Демьянов			

УП2.02.01.03

Труба

Лит.	Масса	Масштаб
	0,375	1:1

Лист | Листов 1

Труба 20×2,8 ГОСТ 3262-75

ММСС СССР Главпромвентиляция ГПИ Проектпромвентиляция

Копировал: | Формат: 11

УП2.02.02

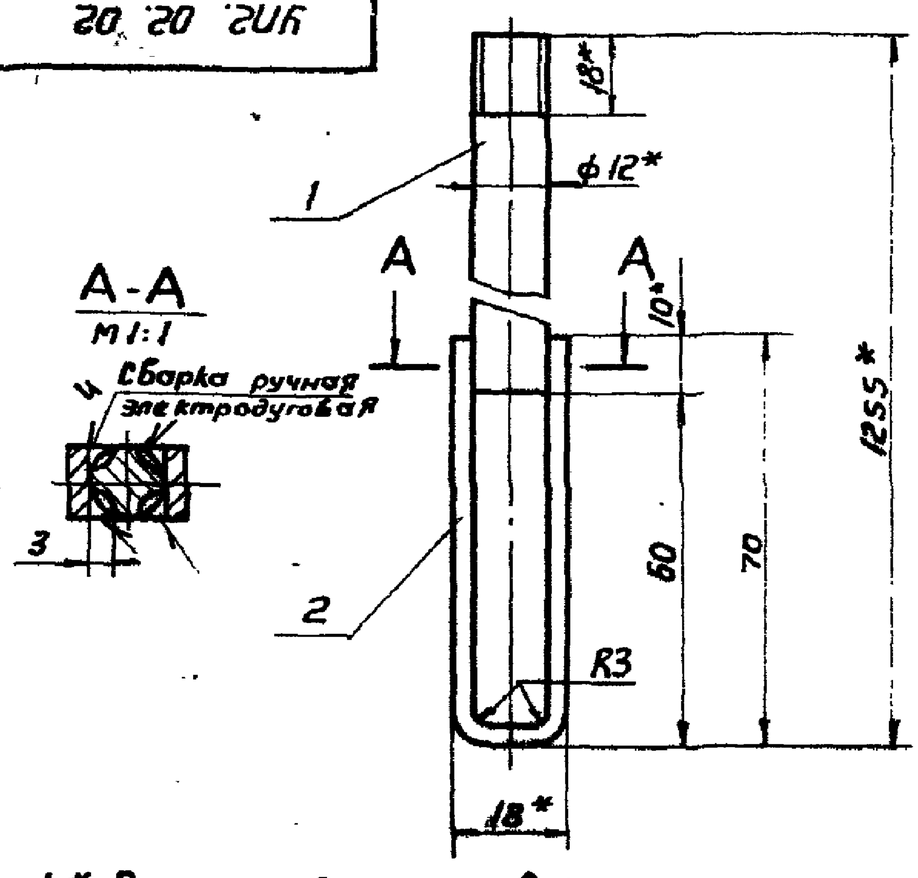

1.* Размеры для справок
2. Предельные отклонения размеров:
   валов по h14, остальных $\pm \frac{IT14}{2}$

Формат	Зона	Поз.	Обозначение	Наименование	Кол.	Примечание
				Детали		
11			УП2.02.02.01	Штырь	1	
Б4			УП2.02.02.02	Петля		
				Лента 08кп-М-НТ-2.0-3×12 ГОСТ 503-71, l=148 h14	1	0,028кг

Изм.	Лист	N докум.	Подп.	Дата
Разраб.	Балабина			
Пров.	Пронский			
Н.контр.	Щеглова			
Т.контр.	Пронский			
Утв.	Демьянов			

УП2.02.02

Тяга

Лит.	Масса	Масштаб
	1,07	1:1

Лист | Листов 1

ММСС СССР Главпромвентиляция ГПИ Проектпромвентиляция

Копировал: | Формат: 11

УП2.02.02.01

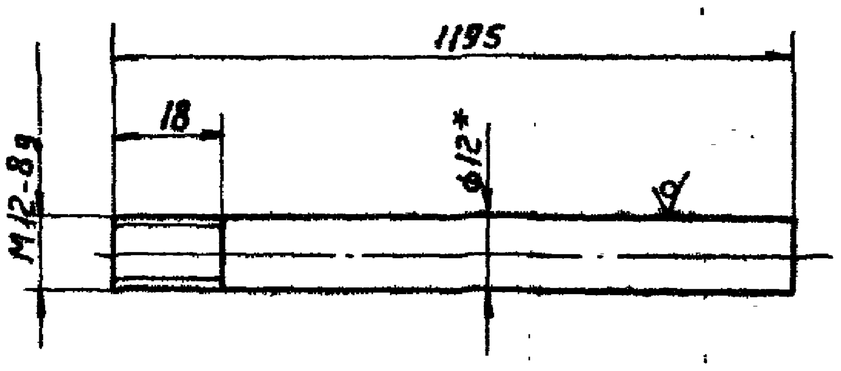

1* Размеры для справок
2. Предельные отклонения размеров:
   валов по h14,
   остальных $\pm \frac{IT14}{2}$

Изм.	Лист	N докум.	Подп.	Дата
Разраб.	Балабина			
Пров.	Пронский			
Н.контр.	Щеглова			
Т.контр.	Пронский			
Утв.	Демьянов			

УП2.02.02.01

Штырь

Лит.	Масса	Масштаб
	1,04	1:1

Лист | Листов 1

Круг В12 ГОСТ 2590-71 / Ст3 ГОСТ 535-79

ММСС СССР Главпромвентиляция ГПИ Проектпромвентиляция

Копировал: | Формат: 11

Серия 5 904-10

Формат	Зона	Поз	Обозначение	Наименование	Кол	Примечание
				Документация		
11			УП2 02 03 СБ	Сборочный чертеж		
				Детали		
11		1	УП2 02 03 01	Рычаг	2	
11		2	УП2 02 03 02	Ось	1	
64		3	УП2 02 03 03	Груз		
				Квадрат В53 ГОСТ 2591-71 / Ст 3 ГОСТ 535-79		
				l=75	1	1,65 кг

УП2 02 03

Рычаг

Изм	Лист	N докум	Подп	Дата
Разраб	Балабина			
Пров	Пронский			
Н контр	Пронский			
Утв	Демьянов			

Лит | Лист | Листов 1

ММСС СССР Главпромвентиляция ГПИ Проектпромвентиляция

Копировал Бер. Формат 11

УП2 02 03 СБ

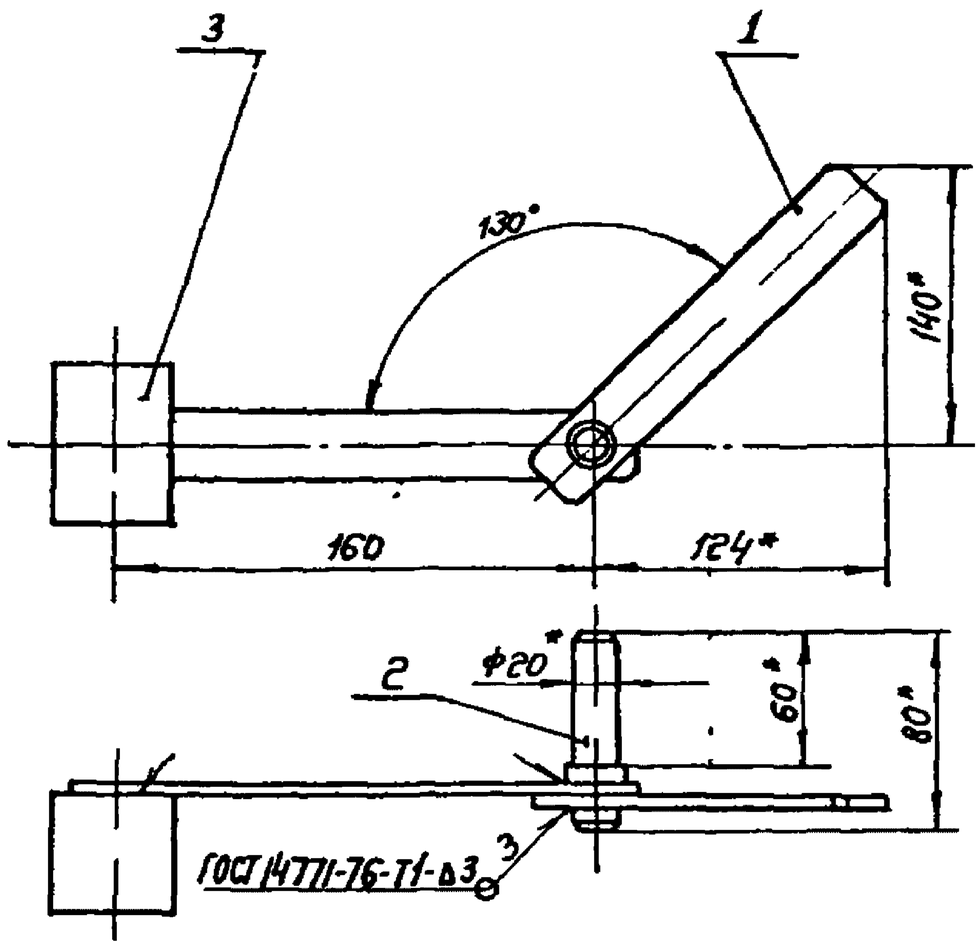

1 Предельные отклонения размеров $\pm \frac{IT14}{2}$

2* Размеры для справок

УП2 02 03 СБ

Рычаг Сборочный чертеж

Изм	Лист	N докум	Подп	Дата
Разраб	Балабина			
Пров	Пронский			
Н контр	Щеглова			
Гл спец	Демьянов			
Т контр	Пронский			
Утв	Каган			

Лит | Масса 2,08 | Масштаб 1 2,5

Лист | Листов 1

ММСС СССР Главпромвентиляция ГПИ Проектпромвентиляция

Копировал Бер. Формат 11

УП2 02 03 01

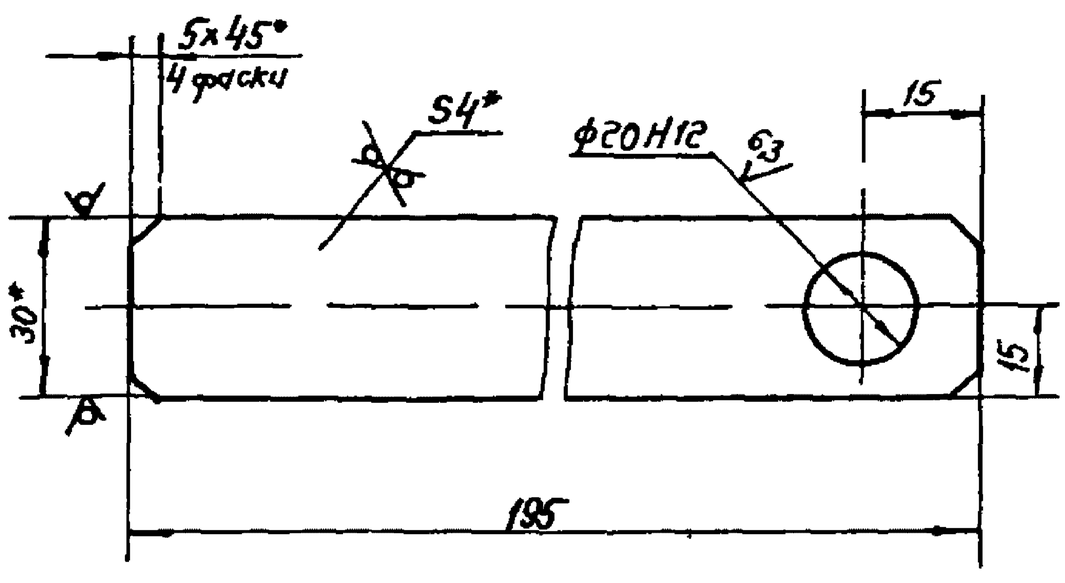

1 Неуказанные предельные отклонения размеров валов по h 14, остальных $\pm \frac{IT14}{2}$

2* Размеры для справок

УП2 02 03 01

Рычаг

Изм	Лист	N докум	Подп	Дата
Разраб	Балабина			
Пров	Пронский			
Н контр	Щеглова			
Контр	Пронский			
Утв	Демьянов			

Лит | Масса 0,18 | Масштаб 1 1

Лист | Листов 1

Полоса 5 2 4 ГОСТ 03 75 / 5 75

ММСС СССР Главпромвентиляция

Копировал Бер. Формат 11

УП2 02 03 02

Рис 1

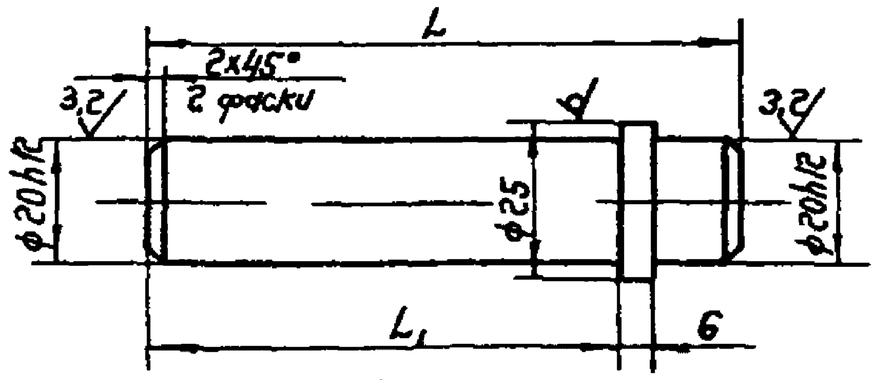

Рис 2

остальное см. рис 1

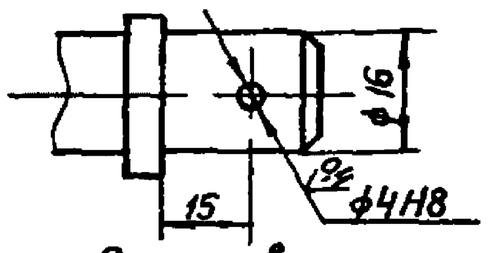

Размеры в мм

Обозначение	Рис	L	L_1	Масса, кг
УП2 02 03 02	1	100	80	0,25
-01	2	145	114	0,32

1 Неуказанные предельные отклонения размеров валов по h 14, остальных $\pm \frac{IT14}{2}$

2* Размер для справок

УП2 02 03 02

Ось

Изм	Лист	N докум	Подп	Дата
Разраб	Балабина			
Пров	Пронский			
Н контр	Щеглова			
Утв	Демьянов			

Лит | Масса См табл | Масштаб 1 1

Лист | Листов 1

Круг 325 ГОСТ 2590 71 / Ст

ММСС СССР Главпромвентиляция ГПИ Проектпромвентиляция

Копировал Бер. Формат 11

Серия 5.904-10

10 00 20 2UA

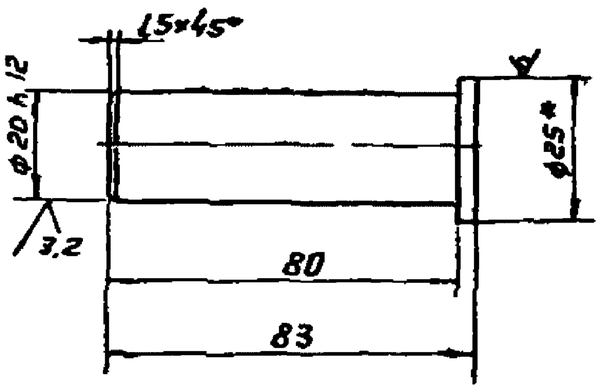

1 Неуказанные предельные отклонения размеров. валов по h14, остальных $\pm \frac{JT14}{2}$

2* Размер для справок

Изм	Лист	N докум.	Подп.	Дата	УП2 02 00 01		
Разраб		Тушинкина			Ось	Лит	Масса 02	Масштаб 11
Пров		Пронский				Лист 1	Листов 1
Т контр		Щеглова				ММСС СССР	
Н контр		Пронский			Круг В25 ГОСТ 2590-71 / Ст3 ГОСТ 535-79	Главпромвентиляция ГПИ Проектпромвентиляция	
Утв		Демьянов					

Копировал Формат 11

Формат	Зона	Поз	Обозначение	Наименование		Примечание
				Документация		
12			УП2 02 04 СБ	Сборочный чертеж		
			Переменные данные для исполнений			
				УП2 02.04		
				Детали		
11		1	УП2 02 04 01	Пластина	2	
11		2	УП2 02 04 02	Упор	2	
11		3	УП2 02 04 03	Фланец	2	
				УП2 02 04-01		
				Детали		
11		1	УП2 02 04 01	Пластина	2	
11		2	УП2 02 04 02-01	Упор	2	
11		3	УП2 02 04 03-01	Фланец	2	
				УП2 02 04-02		
				Детали		
11		1	УП2 02 04 01	Пластина	2	
11		2	УП2 02 04 02-02	Упор	2	
11		3	УП2 02 04 03-02	Фланец	2	
				УП2 02 04-03		
				Детали		
11		1	УП2 02 04 01	Пластина	2	
11		2	УП2 02 04 02-03	Упор	2	
11		3	УП2 02 04 03-03	Фланец	2	

УП2 02 04

Корпус

Лит | Лист 1 | Листов 2

ММСС СССР Главпромвентиляция ГПИ Проектпромвентиляция

20 00 20 2UA

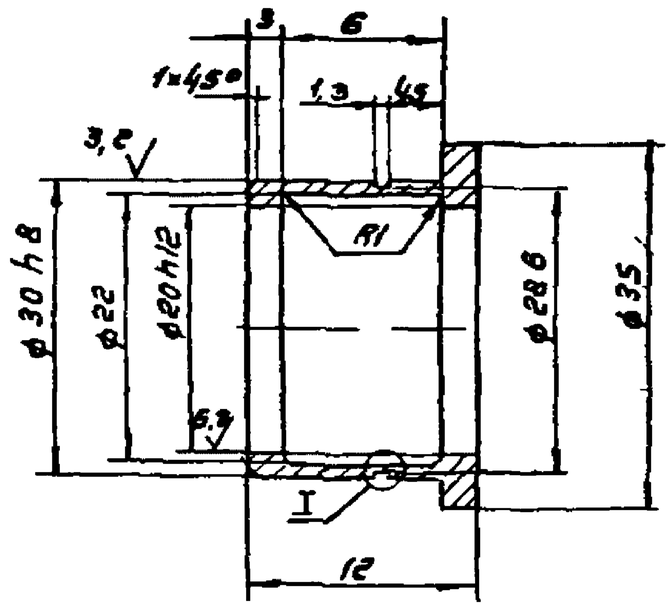

Неуказанные предельные отклонения размеров отверстий по H14, валов по h14, остальных $\pm \frac{JT14}{2}$

Изм	Лист	N докум.	Подп.	Дата	УП2 02.000 2		
Разраб		Тушинкина			Втулка	Лит	Масса 0,06	Масштаб 1:2
Провер		Пронский				Лист 1	Листов 1
Т контр		Щеглова				ММСС СССР	
Н контр		Пронский			С 4 18-36 ГОСТ 1412-70	Главпромвентиляция ГПИ Проектпромвентиляция	
Утв		Демьянов					

Копировал Формат 11

Формат	Зона	Поз	Обозначение	Наименование	Кол	Примечание
				УП2 02.04-04		
				Детали		
11		1	УП2 02 04 01	Пластина	2	
11		2	УП2 02 04 02-04	Упор	2	
				Прочие изделия		
		3		Фланец		
				СТД 201 00 000-12		
				ТУ38-1508-75	2	1,46кг
				УП2.02 04-05		
				Детали		
11		1	УП2 02 04	Пластина	2	
11		2	УП2 02.04 02-05	Упор	2	
				Прочие изделия		
		3		Фланец		
				СТД 201 00 000-13		
				ТУ36-1508-75	2	1,63кг
				УП2 02 04-06		
				Детали		
11		1	УП2 02 04.01	Пластина	2	
11		2	УП2 02 04 02-06	Упор	2	
				Прочие изделия		
		3		Фланец		
				СТД 201 00 000-14		
				ТУ36-1508-75	2	1,81кг
				УП2 02 04-07		
				Детали		
11		1	УП2 02 04 01	Пластина	2	
11		2	УП2 02.04.02-07	Упор	2	

УП2 02 04

Копировал

Формат	Зона	Поз.	Обозначение	Наименование	Кол.	Примечание
				Прочие изделия		
		3		Фланец		
				СТД 201.00.000-16		
				ТУ36-1508-75	2	2,94 кг
				УП2.02.04-08		
				Детали		
11		1	УП2.02.04.01	Пластина	2	
11		2	УП2.02.04.02-08	Упор	2	
				Прочие изделия		
		3		Фланец		
				СТД 201.00.000-17		
				ТУ36-1508-75	2	3,31 кг
				УП2.02.04-09		
				Детали		
11		1	УП2.02.04-01	Пластина	2	
11		2	УП2.02.04.02-09	Упор	2	
				Прочие изделия		
		3		Фланец		
				СТД 201.00.000-18		
				ТУ36-1508-75	2	3,74 кг
				УП2.02.04-10		
				Детали		
11		1	УП2.02.04.01-01	Пластина	2	
11		2	УП2.02.04.02-10	Упор	2	
				Прочие изделия		
		3		Фланец		
				СТД 201.00.000-20		
				ТУ36-1508-75	2	6,08 кг

Инв. № подл. | Подп. и дата | Взам. инв. № | Инв. № дубл. | Подп. и дата

Изм. | Лист | № докум. | Подп. | Дата

УП2.02.04 — Лист 3

Копировал: Бер- Формат 11

Формат	Зона	Поз.	Обозначение	Наименование	Кол.	Примечание
				УП2.02.04-11		
				Детали		
11		1	УП2.02.04.01-02	Пластина	2	
11		2	УП2.02.04.02-11	Упор	2	
				Прочие изделия.		
		3		Фланец		
				СТД 201.00.000-22		
				ТУ36-1508-75	2	8,58 кг

Инв. № подл. | Подп. и дата | Взам. инв. № | Инв. № дубл. | Подп. и дата

Изм. | Лист | № докум. | Подп. | Дата

УП2.02.04 — Лист 4

Копировал: Бер- Формат: 11

УП2.02.04СБ

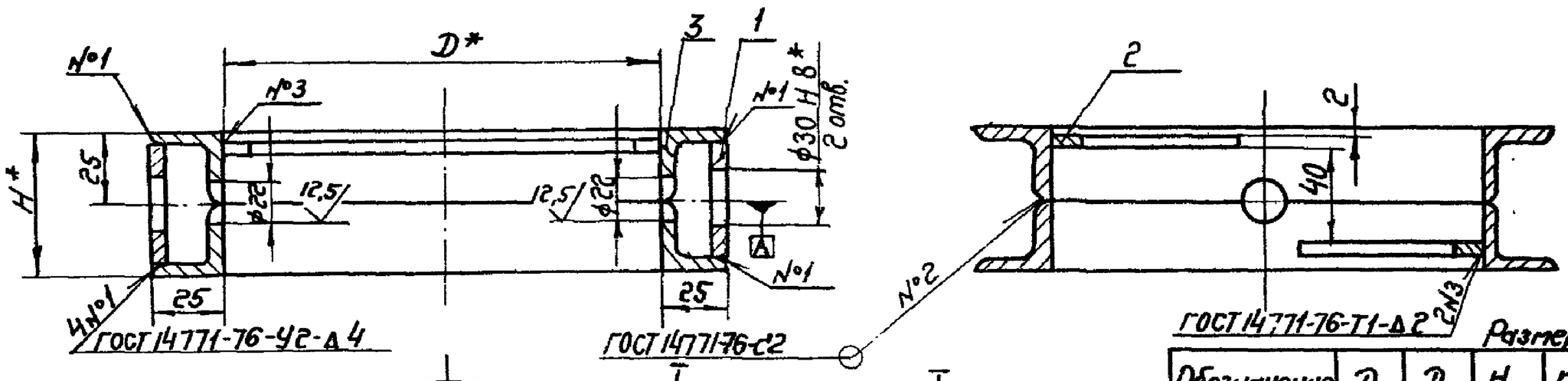

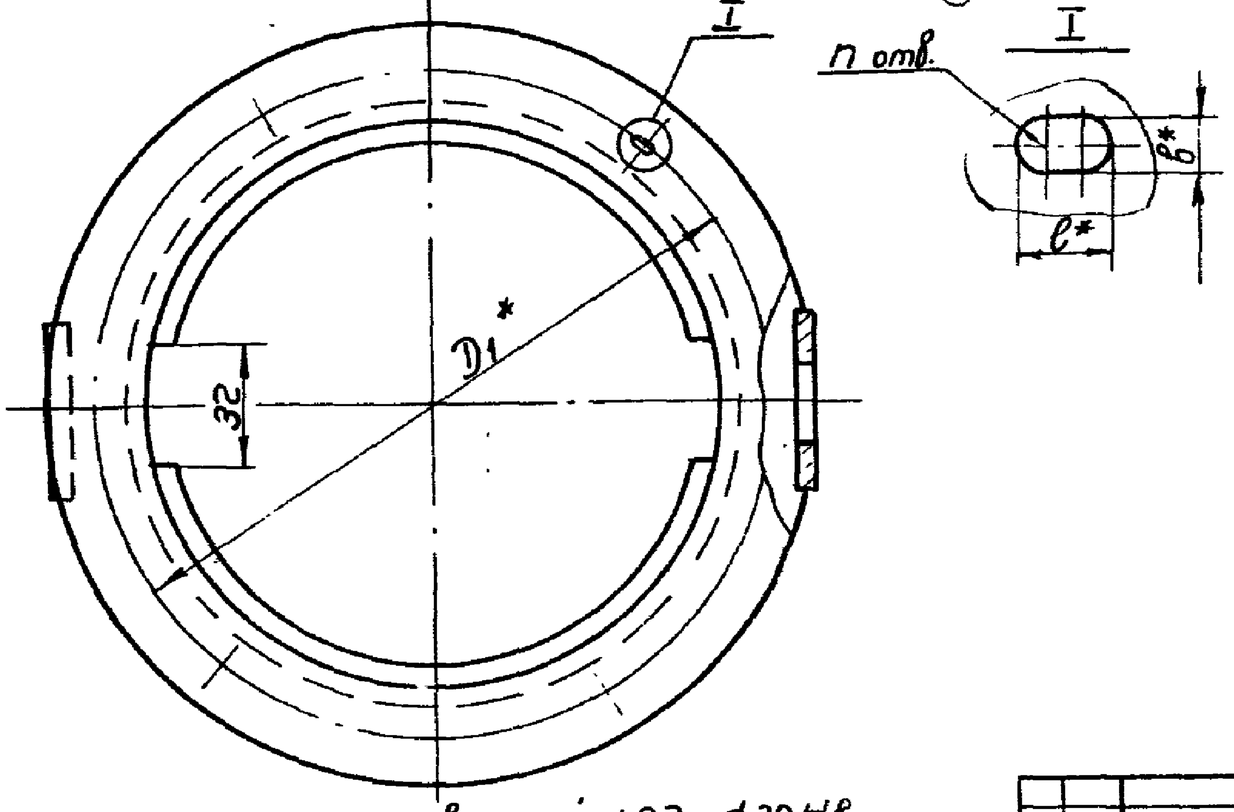

Размеры в мм

Обозначение	D	D1	H	n	b×l	Масса, кг
УП2.02.04	200	230				1,25
-01	250	280		6		2,08
-02	280	310				2,32
-03	315	345		8	7×10	2,59
-04	400	430				3,25
-05	450	480	50	10		3,62
-06	500	530				4,03
-07	630	660				6,37
-08	710	740		12		7,17
-09	800	830			10×16	8,1
-10	1000	1040	64	16		12,9
-11	1250	1295	72	18	12×18	18,1

1. Отклонение от соосности отверстий ф22 и ф30 Н8 относительно общей оси А не более ф 0,1 мм.
2. Предельные отклонения размеров: отверстий по Н14, валов по h14, остальных $\pm \frac{IT14}{2}$
3.* Размеры для справок.

Изм.	Лист	№ докум.	Подп.	Дата
Разраб.	Тужилкина			
Провер.	Пронский			
Н. контр.	Щеглова			
Гл. спец.	Демьянов			XI/80
Т. контр.	Пронский			
Утв.	Каган			XI/80

УП2.02.04 СБ

Корпус

Сборочный чертеж

Лит.	Масса	Масштаб
	См. табл.	—

Лист 1 | Листов 1

ММСС СССР Главпромвентиляция Типроектпромвентиляция

Инв. № подл. | Подп. и дата | Взам. инв. № | Инв. № дубл. | Подп. и дата

Копировал: Бер- Формат: 12

УП2.02.04.01

50 (√)

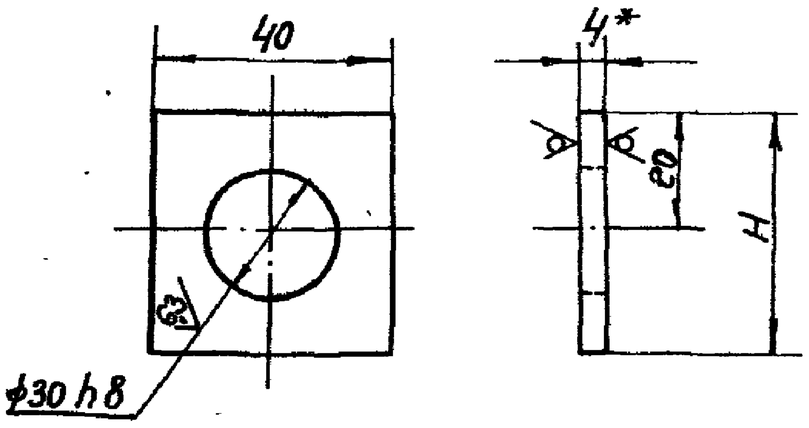

Обозначение	H, мм	Масса, кг
УП2.02.04.01	41	0,035
-01	54	0,051
-02	62	0,061

1. Неуказанные предельные отклонения размеров: валов по h 14, остальных $\pm \frac{IT14}{2}$

2* Размер для справок.

Изм.	Лист	№ докум.	Подп.	Дата	УП2.02.04.01
Разраб.	Тухсилкина				Пластина
Провер.	Пронский				Лит. / Масса / Масштаб: См. табл. —
Н.контр.	Щеглова				Лист 1 / Листов 1
Т.контр.	Пронский				Лист Б-ПН-4 ГОСТ 19903-74 / Ст.3 кп. ГОСТ 14687-69
Утв.	Демьянов				ММСС СССР Главпромвентиляция ГПИ Проектпромвентиляция

Копировал: Без- Формат А1

УП2.02.04.02

50 (√)

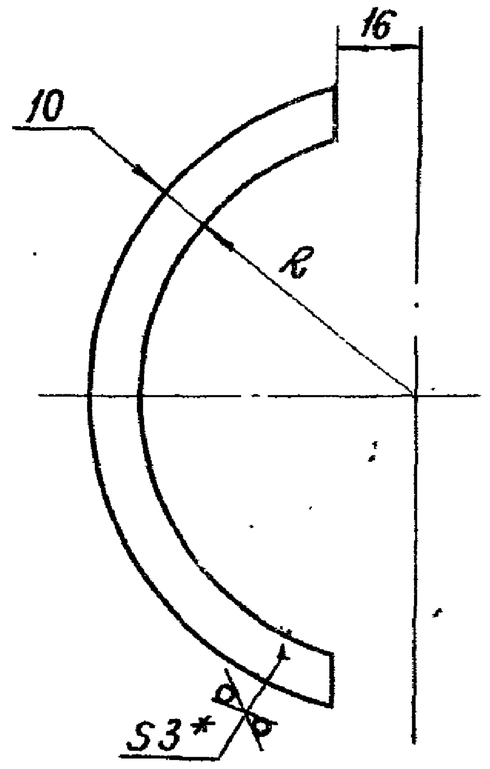

Обозначение	R, мм	Масса, кг
УП2.02.04.02	90	0,059
-01	115	0,077
-02	130	0,088
-03	147,5	0,103
-04	190	0,132
-05	215	0,147
-06	240	0,169
-07	305	0,214
-08	345	0,243
-09	390	0,280
-10	490	0,354
-11	615	0,443

1. Предельные отклонения размеров: валов по h 14, остальных $\pm \frac{IT14}{2}$.

2* Размер для справок.

Изм.	Лист	№ докум.	Подп.	Дата	УП2.02.04.02
Разраб.	Тухсилкина				Упор
Провер.	Пронский				Лит. / Масса / Масштаб: См. табл. —
Н.контр.	Щеглова				Лист 1 / Листов: 1
Т.контр.	Пронский				Лист Б-ПН3 ГОСТ 19903-74 / 3-III-Ст3кп ГОСТ 16523-70
Утв.	Демьянов				ММСС СССР Главпромвентиляция ГПИ Проектпромвентиляция

Копировал: Березкина Формат А1

УП2.02.04.03

4 (√)

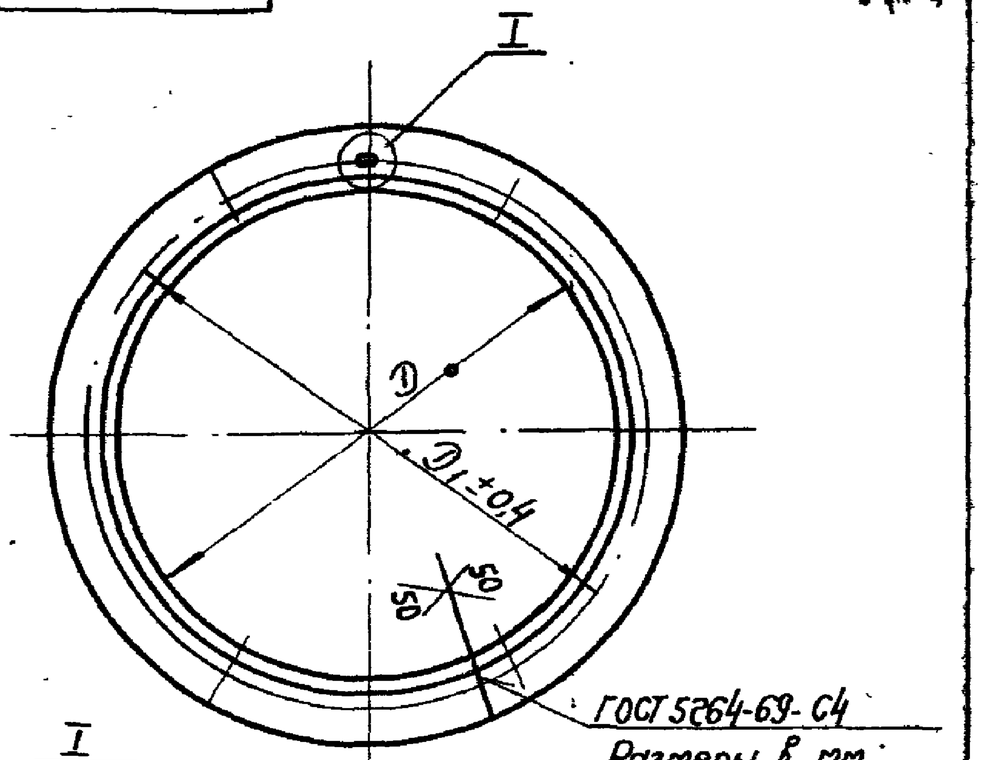

Размеры в мм

Обозначение	D	D1	n	L	Масса, кг
УП2.02.04.03	200	230		674	0,75
-01	250	280	6	831	0,93
-02	280	310		925	1,04
-03	315	345	8	1035	1,16

L - длина развернутой детали.

Изм.	Лист	№ докум.	Подп.	Дата	УП2.02.04.03
Разраб.	Тухсилкина				Фланец
Провер.	Пронский				Лит. / Масса / Масштаб: См. табл. —
Н.контр.	Щеглова				Лист 1 / Листов 1
Т.контр.	Пронский				Уголок Б-25×25×3 ГОСТ 8509-72 / Ст.3 ГОСТ 535-79
Утв.	Демьянов				ММСС СССР Главпромвентиляция ГПИ Проектпромвентиляция

Копировал: Без- Формат А1

УП2.02.00.04

4 (√)

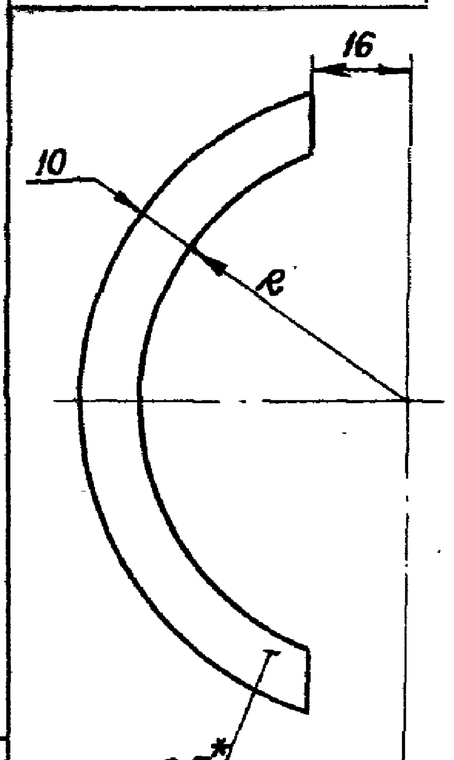

Обозначение	R, мм	Масса, кг
УП2.02.00.04	90	0,018
-01	115	0,024
-02	130	0,028
-03	147,5	0,032
-04	190	0,042
-05	215	0,048
-06	240	0,054
-07	305	0,069
-08	345	0,078
-09	390	0,089
-10	490	0,112
-11	615	0,142

1. Предельные отклонения размеров: валов по h 14, остальных $\pm \frac{IT14}{2}$.

2* Размер для справок.

Изм.	Лист	№ докум.	Подп.	Дата	УП2.02.00.04
Разраб.	Тухсилкина				Прокладка
Пров.	Пронский				Лит. / Масса / Масштаб: См. табл. —
Н.контр.	Щеглова				Лист / Листов 1
Т.контр.	Пронский				Пластина 1 - лист ТМКЦ-С-5-9,9 ГОСТ 7338-77
Утв.	Демьянов				ММСС СССР Главпромвентиляция ГПИ Проектпромвентиляция

Копировал: Без- Формат А1

Инв. № подл. | Подп. и дата | Взам. инв. № | Инв. № дубл. | Подп. и дата

Формат	Зона	Поз.	Обозначение	Наименование	Кол.	Примечание
				Документация		
22			УП2.02.05 СБ	Сборочный чертеж		
				Детали		
11		1	УП2.02.05.01	Втулка	2	
			Переменные данные	для исполнений		
				УП2.02.05		
				Детали		
11		2	УП2.02.05.02	Диск	2	
11		3	УП2.02.05.03	Обечайка	1	
				Материалы		
		4		Плита минераловат-		
				ная ПМ75 ГОСТ 9573-72	0,05	кг
				УП2.02.05-01		
				Детали		
11		2	УП2.02.05.02-01	Диск	2	
11		3	УП2.02.05.03-01	Обечайка	1	
				Материалы		
		4		Плита минераловатная		
				ПМ75 ГОСТ 9573-72	0,07	кг
				УП2.02.05-02		
				Детали		
11		2	УП2.02.05.02-02	Диск	2	
11		3	УП2.02.05.03-02	Обечайка	1	
				Материалы		
		4		Плита минераловат-		

Инв.№подл. | Подп. и дата | Взам. инв.№ | Инв.№дубл. | Подп. и дата

Изм.	Лист	№ докум.	Подп.	Дата
Разраб.	Щеглова			
Пров.	Пронский			
Н.контр.	Пронский			
Утв.	Демьянов			XI/80

УП2.02.05

Клапан

Лит.	Лист	Листов
	1	4

ММСС СССР Главпромвентиляция ГПИпроектпромвентиляция

Копировал Бер Формат А1

Формат	Зона	Поз.	Обозначение	Наименование	Кол.	Примечание
				ная ПМ75 ГОСТ 9573-72	0,09	кг
				УП2.02.05-03		
				Детали		
11		2	УП2.02.05.02-03	Диск	2	
11		3	УП2.02.05.03-03	Обечайка	1	
				Материалы		
		4		Плита минераловатная		
				ПМ75 ГОСТ 9573-72	0,12	кг
				УП2.02.05-04		
				Детали		
11		2	УП2.02.05.02-04	Диск	2	
11		3	УП2.02.05.03.04	Обечайка	1	
11		4	УП2.02.05.04	Ребро	4	
				Материалы		
		5		Плита минераловат-		
				ная ПМ75 ГОСТ 9573-72	0,21	кг
				УП2.02.05-05		
				Детали		
11		2	УП2.02.05.02-05	Диск	2	
11		3	УП2.02.05.03-05	Обечайка	1	
11		4	УП2.02.05.04-01	Ребро	4	
				Материалы		
		5		Плита минераловатная		
				ПМ75 ГОСТ 9573-72	0,24	кг
				УП2.02.05-06		
				Детали		
11		2	УП2.02.05.02-06	Диск	2	
11		3	УП2.02.05.03-06	Обечайка	1	

Инв.№подл. | Подп. и дата | Взам. инв.№ | Инв.№дубл. | Подп. и дата

Изм.	Лист	№ докум.	Подп.	Дата

УП2.02.05

Лист 2

Формат	Зона	Поз.	Обозначение	Наименование	Кол.	Примечание
11		4	УП2.02.05.04-02	Ребро	4	
				Материалы		
		5		Плита минераловат-		
				ная ПМ75 ГОСТ 9573-72	0,3	кг
				УП2.02.05-07		
				Детали		
11		2	УП2.02.05.02-07	Диск	2	
11		3	УП2.02.05.03-07	Обечайка	1	
11		4	УП2.02.05.04-03	Ребро	4	
				Материалы		
		5		Плита минераловатная		
				ПМ75 ГОСТ 9573-72	0,48	кг
				УП2.02.05-08		
				Детали		
11		2	УП2.02.05.02-08	Диск	2	
11		3	УП2.02.05.03-08	Обечайка	1	
11		4	УП2.02.05.04-04	Ребро	4	
				Материалы		
		5		Плита минераловат-		
				ная ПМ-75 ГОСТ 9573-72	0,61	кг
				УП2.02.05-09		
				Детали		
11		2	УП2.02.05.02-09	Диск	2	
11		3	УП2.02.05.03-09	Обечайка	1	
11		4	УП2.02.05.04-05	Ребро	4	
				Материалы		
		5		Плита минераловат-		
				ная ПМ75 ГОСТ 9573-72	0,79	кг

Инв.№подл. | Подп. и дата | Взам. инв.№ | Инв.№дубл. | Подп. и дата

Изм.	Лист	№ докум.	Подп.	Дата

УП2.02.05

Лист 3

Копировал Бер Формат А1

Формат	Зона	Поз.	Обозначение	Наименование	Кол.	Примечание
				УП2.02.05-10		
				Детали		
11		2	УП2.02.05.02-10	Диск	2	
11		3	УП2.02.05.03-10	Обечайка	1	
11		4	УП.02.05.04-06	Ребро	6	
				Материалы		
		5		Плита минераловатная		
				ПМ75 ГОСТ 9573-72	1,24	кг
				УП2.02.05-11		
				Детали		
11		2	УП2.02.05.02-11	Диск	2	
11		3	УП2.02.05.03-11	Обечайка	1	
11		4	УП2.02.05.04-07	Ребро	6	
				Материалы		
		5		Плита минераловатная		
				ПМ75 ГОСТ 9573-72	1,96	кг

Инв.№подл. | Подп. и дата | Взам. инв.№ | Инв.№дубл. | Подп. и дата

Изм.	Лист	№ докум.	Подп.	Дата

УП2.02.05

Лист 4

Копировал Бер Формат А1

Серия 5.904-10

Рис 1

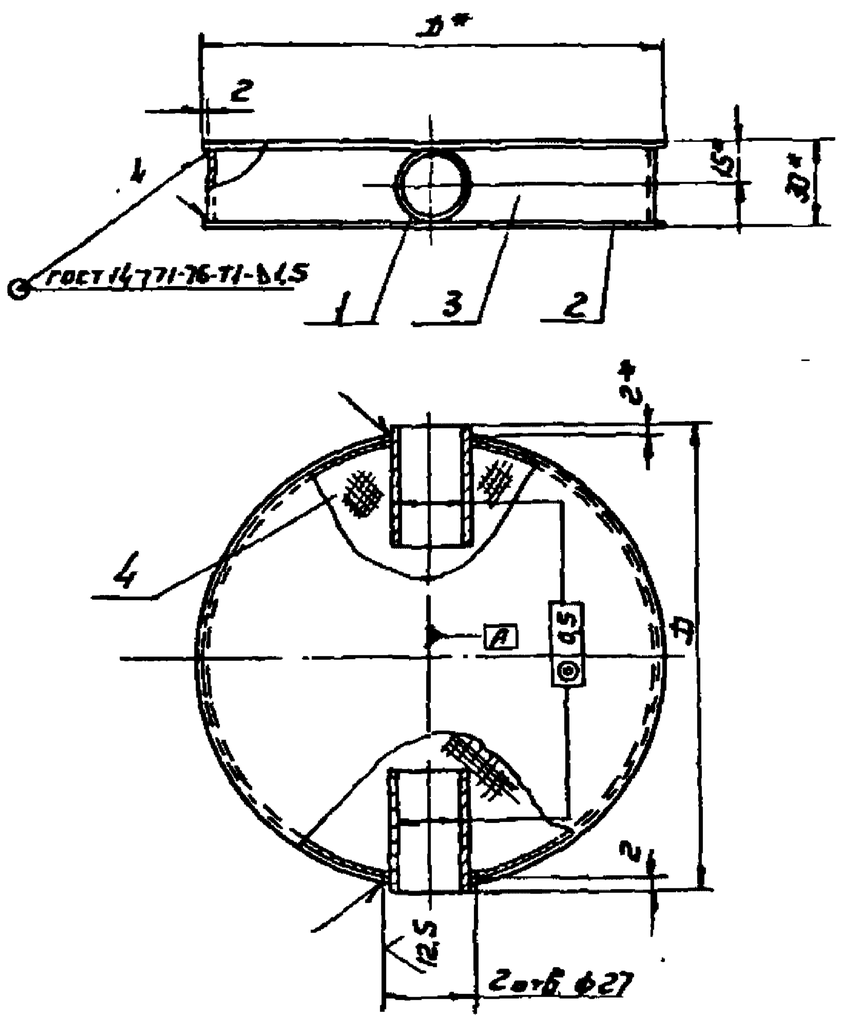

Рис.2

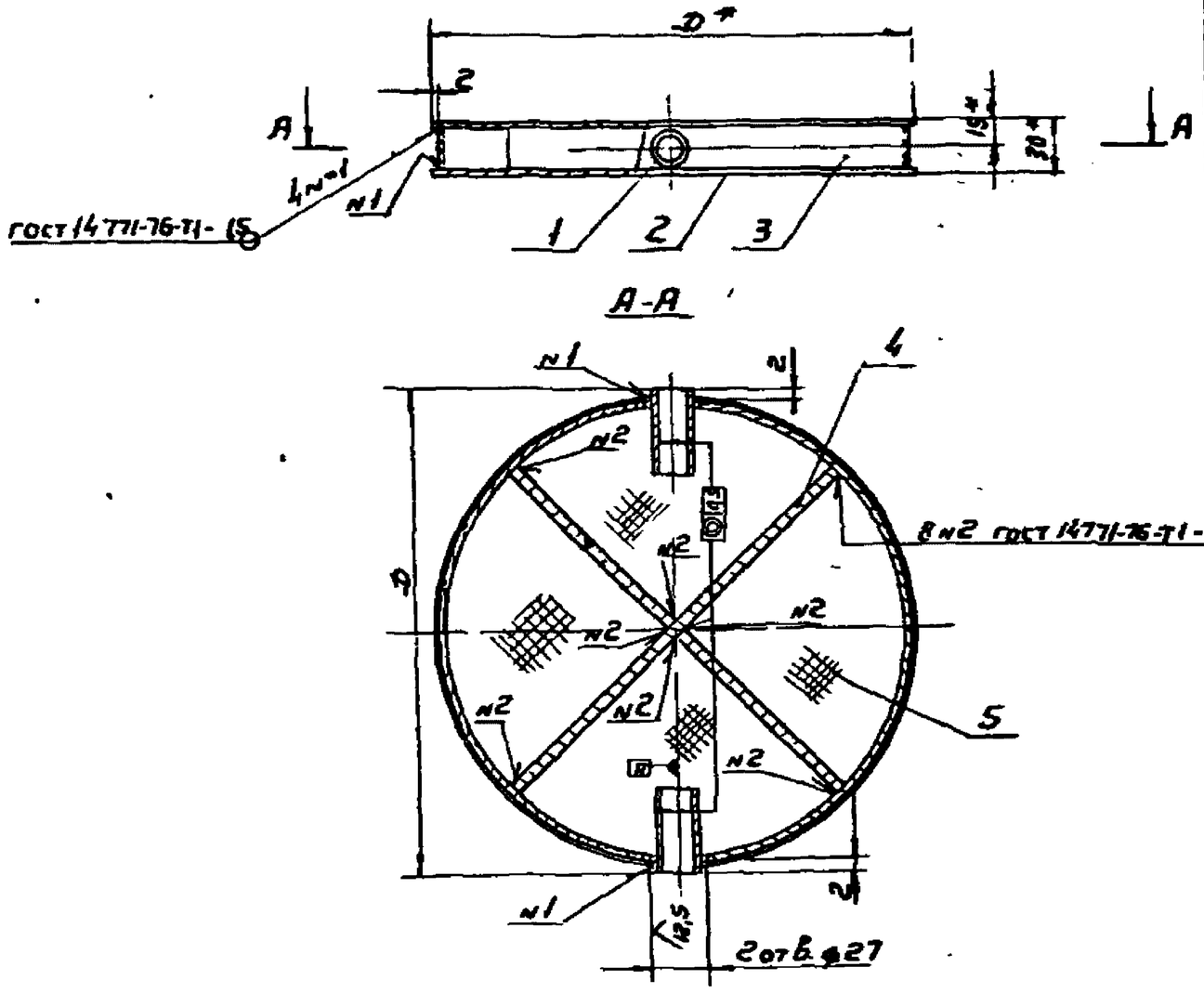

Рис.3

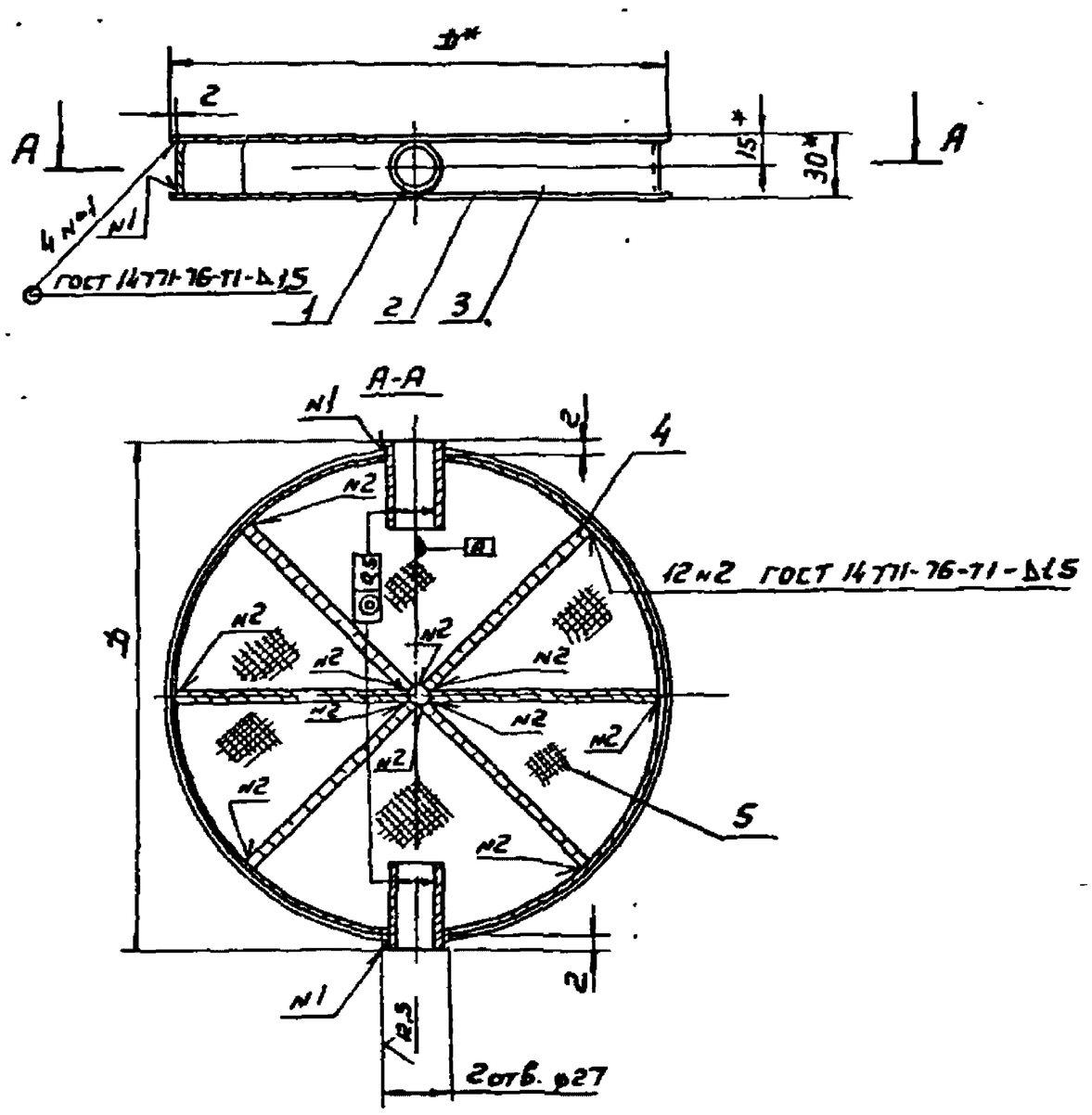

Обозначение	Рис	D, мм	Масса, кг
УП2.02.05	1	190	1,02
-01		240	1,49
-02		270	1,82
-03		305	2,27
-04	2	390	4,17
-05		440	5,17
-06		490	6,11
-07		620	9,36
-08		700	11,7
-09		790	14,52
-10	3	990	22,85
-11		1240	34,84

1. Предельные отклонения размеров: отверстий по H14, валов по h14, остальных $\pm\frac{IT14}{2}$
2. * Размеры для справок.
3. По проекту 08 клапан допускается изготавливать без утеплителя рис 1 поз.4 и рис.2 и 3 поз.5

Изм	Лист	N докум.	Подп.	Дата	УП2.02.05 СБ
Разраб	Тужилкина				Клапан Сборочный чертеж
Пров	Пронский				Лит. / Масса / Масштаб: См. табл. —
Н.контр	Щеглова				Лист / Листов 1
Гл.спец	Зенькова				МИСС СССР Главпромвентиляция Гипропромвентиляция
Т.контр	Пронский				
Утв	Коган				

Копировал

Инв. № подл. | Подп. и дата | Взам. инв. № | Инв. № дубл. | Подп. и дата

УП2.02.05.02

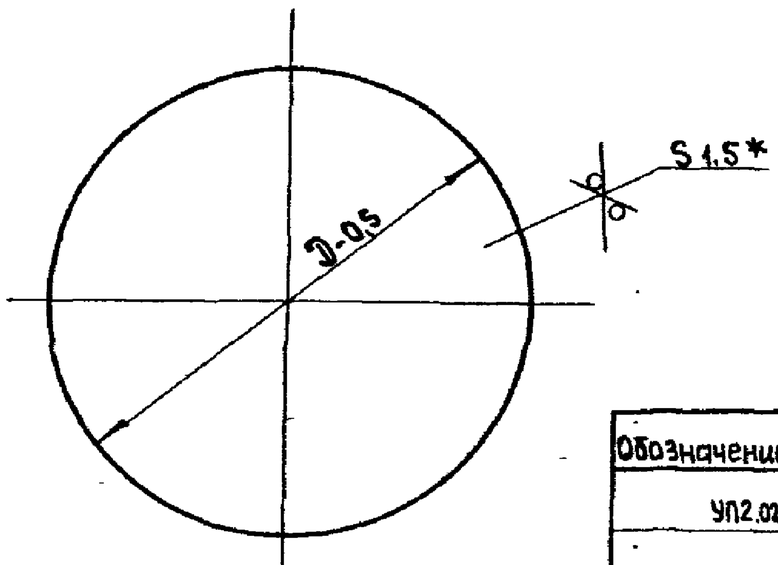

Обозначение	D, мм	Масса, кг
УП2.02.05.02	190	0,33
-01	240	0,53
-02	270	0,67
-03	305	0,86
-04	390	1,4
-05	440	1,76
-06	490	2,2
-07	620	3,55
-08	700	4,53
-09	790	5,75
-10	990	9,05
-11	1240	14,2

* Размер для справок

Изм.	Лист	№ докум.	Подп.	Дата
Разраб.		Тужилкина		
Провер.		Пронский		
Т. контр.		Щеглова		
Н. контр.		Пронский		
Утв.		Демьянов		12.80

УП2.02.05.02

Диск

Лит.	Масса	Масштаб
	см. табл.	–

Лист | Листов 1

Лист Б-ПН-1,5 ГОСТ 19903-74
Ш-3-Ст3 кп. ГОСТ 16523-70

ММСС СССР
Главпромвентиляция
ГПИпроектпромвентиляция

Копировал: Формат: А1

УП2.02.05.03

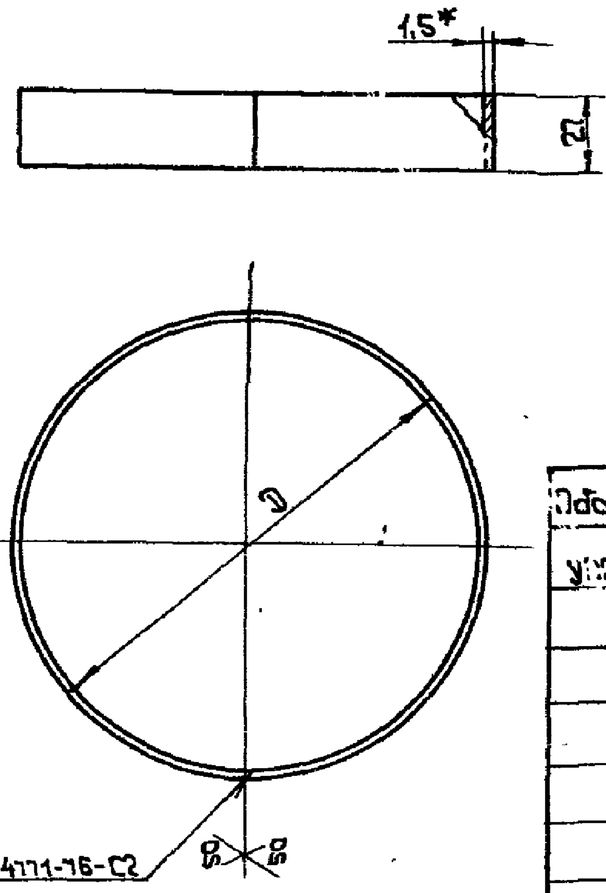

Размеры в мм

Обозначение	D	L	Масса, кг
УП2.02.05.03	186	579	0,18
-01	236	736	0,23
-02	266	830	0,26
-03	301	940	0,3
-04	366	1204	0,38
-05	432	1364	0,43
-06	486	1521	0,48
-07	616	1929	0,61
-08	696	2181	0,69
-09	786	2464	0,78
-10	986	3092	0,98
-11	1236	3876	1,23

1. Предельные отклонения размеров: валов по h14
2. L – длина развернутой детали
3* Размер для справок.

Изм.	Лист	№ докум.	Подп.	Дата
Разраб.		Тужилкина		
Провер.		Пронский		
Т. контр.		Щеглова		
Н. контр.		Пронский		
Утв.		Демьянов		11.80

УП2.02.05.03

Обечайка

Лит.	Масса	Масштаб
	см. табл.	–

Лист | Листов 1

Лист Б-ПН-15 ГОСТ 19903-74
Ш-3-Ст3 кп ГОСТ 16523-70

ММСС СССР
Главпромвентиляция
ГПИпроектпромвентиляция

Копировал: Формат: А1

УП2.02.05.04

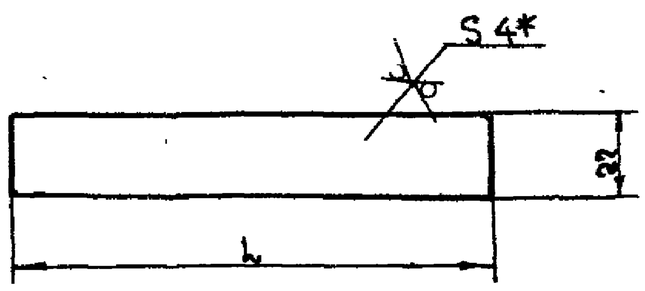

Обозначение	L, мм	Масса, кг
УП2.02.05.04	189	0,16
-01	214	0,18
-02	239	02
-03	304	0,25
-04	344	029
-05	389	0,33
-06	489	0,4
-07	614	0,523

1. Предельные отклонения размеров: валов по h 14
2* Размер для справок

Изм.	Лист	№ докум.	Подп.	Дата
Разраб.		Тужилкина		
Провер.		Пронский		
Т. контр.		Щеглова		
Н. контр.		Пронский		
Утв.		Демьянов		11.80

УП2.02.05.04

Ребро

Лит.	Масса	Масштаб
	см. табл.	–

Лист 1 | Листов 1

Лист Б-ПН-4 ГОСТ 19903-74
Ст3 кп ГОСТ 14637-69

ММСС СССР
Главпромвентиляция
ГПИпроектпромвентиляция

Копировал: Формат: А1

УП2.02.05.01

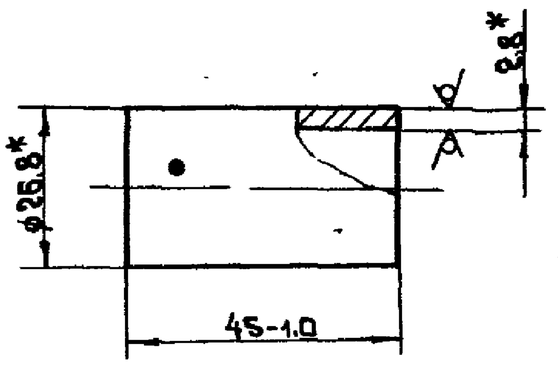

* Размеры для справок

Изм.	Лист	№ докум.	Подп.	Дата
Разраб.		Тужилкина		
Провер.		Пронский		
Т. контр.		Щеглова		
Н. контр.		Пронский		
Утв.		Демьянов		11.80

УП2.02.05.01

Втулка

Лит.	Масса	Масштаб
	0,065	1:1

Лист 1 | Листов 1

Труба 20×2,8 ГОСТ 8732-75

ММСС СССР
Главпромвентиляция
ГПИпроектпромвентиляция

Копировал: Формат: А1

Серия 5.904-10

Формат	Зона	Поз	Обозначение	Наименование	Кол.	Примечание
				Документация		
22			УП3 СБ	Сборочный чертеж		
22			УП Д	Технические требования		
				Сборочные единицы		
11		1	УП1 01	Кронштейн	3	
			Переменные данные для исполнений			
				УП3		
				Сборочные единицы		
11		2	УП1 02	Патрубок	1	
11		3	УП1 03	Хомут	1	
11		4	УП3 01	Клапан	1	
				Детали		
11		5	УП1 00 01	Шайба	4	
11		6	УП1 00 02	Прокладка	1	
				Стандартные изделия		
		7		Болт М6×20.36		
				ГОСТ 7798-70	6	
		8		Гайка М6,4		
				ГОСТ 5915-70	6	
		9		Гайка М12.4		
				ГОСТ 5915-70	4	
		10		Шайба 6		
				ГОСТ 11371-78	6	
				Материалы		Поставляются по проекту ОВ
		11		Стеклоткань		
				ТСТ6 ТУ6-II-118-75	0,05кг	1,3×0,6м
		12		Проволока КО2 ГОСТ 792-67	0,3кг	12м

Изм.	Лист	№ докум.	Подп.	Дата
Разраб.	Щеглова			
Пров.	Пронский			
Т. контр.	Пронский			
Утв.	Демьянов			

УП3

Узел прохода

Лит.	Лист	Листов
	1	12

ММСС СССР
Главпромвентиляция
ГПИ Проектпромвентиляция

Копировал Бер- Формат 11

Формат	Зона	Поз	Обозначение	Наименование	Кол.	Примечание
		13		Плита минераловатная ПМ75		
				1000×500×60 ГОСТ 9573-72	2,2	кг
		14		Рубероид		
				ГОСТ 10923-76	18кг	6,7м²
		15		Битум ГОСТ 9548-71	3	кг
				УП3-01		
				Сборочные единицы		
11		2	УП1 02-01	Патрубок	1	
11		3	УП1 03-01	Хомут	1	
11		4	УП3.01-01	Клапан	1	
				Детали		
11		5	УП1 00 01	Шайба	4	
11		6	УП1 00.02-01	Прокладка	1	
				Стандартные изделия.		
		7		Болт М6×20.36		
				ГОСТ 7798-70	6	
		8		Гайка М6.4		
				ГОСТ 5915-70	6	
		9		Гайка М12.4		
				ГОСТ 5915-70	4	
		10		Шайба 6		
				ГОСТ 11371-78	6	
				Материалы		Поставляются по проекту ОВ
		11		Стеклоткань		
				ТСТ6 ТУ6-II-118-75	0,04кг	1,3×0,5м
		12		Проволока КО2		
				ГОСТ 792-67	0,32кг	13м
		13		Плита минераловатная ПМ75		
				1000×500×60 ГОСТ 9573-72	2,2	кг

Изм.	Лист	№ докум.	Подп.	Дата

УП3

Лист 2

Копировал: Бер- Формат 11

Формат	Зона	Поз	Обозначение	Наименование	Кол.	Примечание
		14		Рубероид РКМ-350Б		
				ГОСТ 10923-76	18кг	6,7м²
		15		Битум ГОСТ 9548-74	3	кг
				УП3-02		
				Сборочные единицы		
11		2	УП1 02-02	Патрубок	1	
11		3	УП1 03-02	Хомут	1	
11		4	УП3 01-02	Клапан	1	
				Детали		
11		5	УП1.00.01	Шайба	4	
11		6	УП1.00.02-02	Прокладка	1	
				Стандартные изделия		
		7		Болт М6×20 36		
				ГОСТ 7798-70	6	
		8		Гайка М6,4		
				ГОСТ 5915-70	6	
		9		Гайка М12,4		
				ГОСТ 5915-70	4	
		10		Шайба 6		
				ГОСТ 11371-78	6	
				Материалы		Поставляются по проекту ОВ
		11		Стеклоткань		
				ТСТ6 ТУ6-II-118-75	0,03кг	1,3×0,4м
		12		Проволока КО2		
				ГОСТ 792-67	0,34кг	14м
		13		Плита минераловатная ПМ75		
				1000×50×60 ГОСТ 9573-72	2,2	кг
		14		Рубероид РКМ-350Б		
				ГОСТ 10923-76	18кг	6,7м²
		15		Битум ГОСТ 9548-74	3	кг

УП3

Лист 3

Копировал Бер- Формат 11

Формат	Зона	Поз	Обозначение	Наименование	Кол.	Примечание
				УП3-03		
				Сборочные единицы		
11		2	УП1.02.-03	Патрубок	1	
11		3	УП1.03-03	Хомут	1	
11		4	УП3 01-03	Клапан	1	
				Детали		
11		5	УП1.00.01	Шайба	4	
11		6	УП1.00.02-03	Прокладка	1	
				Стандартные изделия.		
		7		Болт М6×20.36		
				ГОСТ 7798-70	8	
		8		Гайка М6.4		
				ГОСТ 5915-70	8	
		9		Гайка М12		
				ГОСТ 7798-70	4	
		10		Шайба 6		
				ГОСТ 11371-78	8	
				Материалы		Поставляются по проекту ОВ
		11		Стеклоткань		
				ТСТ6 ТУ6-II-118-75	0,03кг	1,3×0,4м
		12		Проволока КО2		
				ГОСТ 792-67	0,36кг	1,5м
		13		Плита минераловатная ПМ75		
				1000×500×60 ГОСТ 9573-72	2,2	кг
		14		Рубероид РКМ-350Б		
				ГОСТ 10923-76	18кг	6,7м²
		15		Битум ГОСТ 9548-74	3	кг
				УП3-04		
				Сборочные единицы		
11		2	УП1 02-04	Патрубок	1	

УП3

Лист 4

Копировал Бер- Формат

Формат	Зона	Поз.	Обозначение	Наименование	Кол.	Примечание
		3	УП1.03-04	Хомут	1	
		4	УП3.01-04	Клапан	1	
				Детали		
		5	УП1.00.01	Шайба	4	
		6	УП1.00.02-04	Прокладка	1	
				Стандартные изделия		
		7		Болт М6×20.36		
				ГОСТ 7798-70	10	
		8		Гайка М6.4		
				ГОСТ 5915-70	10	
		9		Гайка М12.4		
				ГОСТ 5915-70	4	
		10		Шайба 6		
				ГОСТ 11371-78	10	
				Материалы		
		11		Стеклоткань		Поставляется по проекту УП3
				ТСТБ ТУ6-II-118-75	0,11 кг	23×05 м
		12		Проволока К02		
				ГОСТ 792-67	0,49 кг	20 м
		13		Плита минерало-		
				ватная ПМ75		
				1000×500×60 ГОСТ 9573-72	44 кг	
		14		Рубероид РКМ-350Б		
				ГОСТ 10923-76	22 кг	8,4 м²
		15		Битум ГОСТ 9548-74	5	кг
				УП3-05		
				Сборочные единицы		
	11	2	УП1.02-05	Патрубок	1	
	11	3	УП1.03-05	Хомут	1	
	11	4	УП3.01-05	Клапан	1	
				Детали		

Инв.№ подл. | Подп. и дата | Взам. инв.№ | Инв.№ дубл. | Подп. и дата

Изм. Лист N докум. Подп. Дата

УП3

Лист 5

Копировал: Ф2 Формат: А1

Формат	Зона	Поз.	Обозначение	Наименование	Кол.	Примечание
А1		5	УП1.00.01	Шайба	8	
А1		6	УП1.00.02-05	Прокладка	1	
				Стандартные изделия		
		7		Болт М6×20.36		
				ГОСТ 7798-70	10	
		8		Гайка М6.4		
				ГОСТ 5915-70	10	
		9		Гайка М12.4		
				ГОСТ 5915-70	8	
		10		Шайба 6		
				ГОСТ 11371-78	10	
				Материалы		
		11		Стеклоткань		
				ТСТБ ТУ6-II-118-75	0,09 кг	23×05 м
		12		Проволока К02		
				ГОСТ 792-67	0,5 кг	21 м
		13		Плита минерало-		
				ватная ПМ75		
				1000×500×60 ГОСТ 9573-72	44 кг	
		14		Рубероид РКМ-350Б		
				ГОСТ 10923-76	22 кг	8,4 м²
		15		Битум ГОСТ 9548-74	5	кг
				УП3-06		
				Сборочные единицы		
А1	11	2	УП1.02-06	Патрубок	1	
А1	11	3	УП1.03-06	Хомут	1	
А1	11	4	УП3.01-06	Клапан	1	
				Детали		
А1	11	5	УП1.00.01	Шайба	8	
А1	11	6	УП1.00.02-06	Прокладка	1	
				Стандартные изделия		

Инв.№ подл. | Подп. и дата | Взам. инв.№ | Инв.№ дубл. | Подп. и дата

Изм. Лист N докум. Подп. Дата

УП3

Лист 6

Копировал: Ф2 Формат: А1

Формат	Зона	Поз.	Обозначение	Наименование	Кол.	Примечание
		7		Болт М6×20.36		
				ГОСТ 7798-70	10	
		8		Гайка М6.4		
				ГОСТ 5915-70	10	
		9		Гайка М12.4		
				ГОСТ 5915-70	8	
		10		Шайба 6		
				ГОСТ 11371-78	10	
				Материалы		Поставляется по проекту УП3
		11		Стеклоткань		
				ТСТБ ТУ6-II-118-75	0,09 кг	23×05 м
		12		Проволока К02		
				ГОСТ 792-67	0,5 кг	22 м
		13		Плита минерало-		
				ватная ПМ75		
				1000×500×60 ГОСТ 9573-72	44	кг
		14		Рубероид РКМ-350Б		
				ГОСТ 10923-76	22 кг	8,4 м²
		15		Битум ГОСТ 9548-74	5	кг
				УП3-07		
				Сборочные единицы		
А1	11	2	УП1.02-07	Патрубок	1	
А1	11	3	УП1.03-07	Хомут	1	
А1	11	4	УП3.01-07	Клапан	1	
				Детали		
А1	11	5	УП1.00.01	Шайба	8	
А1	11	6	УП1.00.02-07	Прокладка	1	
				Стандартные изделия		
		7		Болт М8×20.36		
				ГОСТ 7798-70	12	
		8		Гайка М8.4		

Инв.№ подл. | Подп. и дата | Взам. инв.№ | Инв.№ дубл. | Подп. и дата

Изм. Лист N докум. Подп. Дата

УП3

Лист 7

Копировал: Ф2 Формат: А1

Формат	Зона	Поз.	Обозначение	Наименование	Кол.	Примечание
				ГОСТ 5915-70	12	
		9		Гайка М12.4		
				ГОСТ 5915-70	8	
		10		Шайба 8		
				ГОСТ 11371-78	12	
				Материалы		Поставляется по проекту УП3
		11		Стеклоткань		
				ТСТБ ТУ6-II-118-75	0,07 кг	35×07 м
		12		Проволока К02		
				ГОСТ 792-67	0,07 кг	08 м
		13		Плита минерало-		
				ватная ПМ75		
				1000×500×60 ГОСТ 9573-72	44	кг
		14		Рубероид РКМ-350Б		
				ГОСТ 10923-76	27,8 кг	10 м²
		15		Битум 9548-74	7	кг
				УП3-08		
				Сборочные единицы		
А1	11	2	УП1.02-08	Патрубок	1	
А1	11	3	УП1.03-08	Хомут	1	
А1	11	4	УП3.01-08	Клапан	1	
				Детали		
А1	11	5	УП1.00.01	Шайба	8	
А1	11	6	УП1.00.02-08	Прокладка	1	
				Стандартные изделия		
		7		Болт М8×20.36		
				ГОСТ 7798-70	12	
		8		Гайка М8.4		
				ГОСТ 5915-70	12	
		9		Гайка М12.4		
				ГОСТ 5915-70	8	

Инв.№ подл. | Подп. и дата | Взам. инв.№ | Инв.№ дубл. | Подп. и дата

Изм. Лист N док. Подп. Дата

УП3

Лист

Копировал: Ф2 Формат: А1

Формат	Зона	Поз.	Обозначение	Наименование	Кол.	Примечание
		10		Шайба 8		
				ГОСТ 11371-78	12	
				Материалы		Поставляется по заказу ОВ
		11		Стеклоткань		
				ТСТБ ТУ6-11-118-75	0,16кг	3,5х0,6м
		12		Проволока К02		
				ГОСТ 792-67	0,8кг	33м
		13		Плита минерало-		
				ватная ПМ75		
				1000х500х60 ГОСТ 9573-72	44кг	
		14		Рубероид РКМ-350Б		
				ГОСТ 10923-76	278кг	10м²
		15		Битум ГОСТ 9548-74	7	кг
				УП3-09		
				Сборочные единицы		
11		2	УП1.02-09	Патрубок	1	
11		3	УП1.03-09	Хомут	1	
11		4	УП3.01-09	Клапан		
				Детали		
11		5	УП1.00.01	Шайба	8	
11		6	УП1.00.02-09	Прокладка	1	
				Стандартные изделия		
		7		Болт М8х20.36		
				ГОСТ 7798-70	12	
		8		Гайка М8.4		
				ГОСТ 5915-70	12	
		9		Гайка М12.4		
				ГОСТ 5915-70	8	
		10		Шайба 8		
				ГОСТ 11371-78	12	
				Материалы		Поставляется по заказу ОВ

Инв.№ подл. | Подп. и дата | Взам. инв.№ | Инв.№ дубл. | Подп. и дата

Изм. Лист N докум. Подп. Дата

УП3

Лист 9

Копировал: Формат А4

Формат	Зона	Поз.	Обозначение	Наименование	Кол.	Примечание
		11		Стеклоткань		
				ТСТБ ТУ6-11-118-75	0,15кг	3,5х0,5м
		12		Проволока К02		
				ГОСТ 792-67	0,9кг	3,7м
		13		Плита минерало-		
				ватная ПМ75		
				1000х500х60 ГОСТ 9573-72	44кг	
		14		Рубероид РКМ 350 Б		
				ГОСТ 10923-76	278кг	10м²
		15		Битум ГОСТ 9548-74	7	кг
				УП3-10		
				Сборочные единицы		
11		2	УП1.02-10	Патрубок	1	
11		3	УП1.03-10	Хомут	1	
11		4	УП3.01-10	Клапан	1	
				Детали		
11		5	УП1.00.01	Шайба	8	
11		6	УП1.00.02-10	Прокладка	1	
				Стандартные изделия		
		7		Болт М8х20.36		
				ГОСТ 7798-70	16	
		8		Гайка М8.4		
				ГОСТ 5915-70	16	
		9		Гайка М12.4		
				ГОСТ 5915-70		
		10		Шайба 8		
				ГОСТ 11371-78	16	
				Материалы		Поставляется по заказу ОВ
		11		Стеклоткань		
				ТСТБ ТУ6-11-118-75	0,23кг	4,6х0,75м
		12		Проволока К02		

Инв.№ подл. | Подп. и дата | Взам. инв.№ | Инв.№ дубл. | Подп. и дата

Изм. Лист N докум. Подп. Дата

УП3

Лист 10

Копировал: Формат А4

Формат	Зона	Поз.	Обозначение	Наименование	Кол.	Примечание
				ГОСТ 792-67	1,0кг	4,1м
		13		Плита минерало-		
				ватная ПМ75		
				1000х500х60 ГОСТ 9573-72	66кг	
		14		Рубероид РКМ-350Б		
				ГОСТ 10923-76	35кг	13м²
		15		Битум ГОСТ 9548-74	9	кг
				УП3-11		
				Сборочные единицы		
11		2	УП1.02-11	Патрубок	1	
11		3	УП1.03-11	Хомут	1	
11		4	УП3.01-11	Клапан	1	
				Детали		
11		5	УП1.00.01	Шайба	8	
11		6	УП1.00.02-11	Прокладка	1	
				Стандартные изделия		
		7		Болт М10х20.36		
				ГОСТ 7798-70	18	
		8		Гайка М10.4		
				ГОСТ 5915-70	18	
		9		Гайка М12.4		
				ГОСТ 5915-70	8	
		10		Шайба 8		
				ГОСТ 11371-78	18	
				Материалы		Поставляется по заказу ОВ
		11		Стеклоткань		
				ТСТБ ТУ6-11-118-75	0,15кг	4,6х0,5м
		12		Проволока К02		
				ГОСТ 792-67	1,1кг	4,5м
		13		Плита минерало-		
				ватная ПМ-75		

Инв.№ подл. | Подп. и дата | Взам. инв.№ | Инв.№ дубл. | Подп. и дата

Изм. Лист N докум. Подп. Дата

УП3

Лист 11

Копировал: Формат А4

Формат	Зона	Поз.	Обозначение	Наименование	Кол.	Примечание
				1000х500х60 ГОСТ 9573-72	66кг	
		14		Рубероид РКМ 350 Б		
				ГОСТ 10923-76	35кг	13м²
		15		Битум ГОСТ 9548-74	9	кг
				УП3-12		
				Сборочные единицы		
11		2	УП3.02	Патрубок	1	
11		3	УП1.03	Хомут	1	
11		4	УП3.01	Клапан	1	
				Детали		
11		5	УП1.00.01	Шайба	4	
11		6	УП1.00.02	Прокладка	1	
				Стандартные изделия		
		7		Болт М6х20.36		
				ГОСТ 7798-70	6	
		8		Гайка М6.4		
				ГОСТ 5915-70	6	
		9		Гайка М12.4		
				ГОСТ 5915-70	4	
		10		Шайба 6		
				ГОСТ 11371-78	6	
				Материалы		Поставляется по заказу ОВ
		11		Стеклоткань		
				ТСТБ ТУ6-11-118-75	0,05кг	1,3х0,6м
		12		Проволока К02		
				ГОСТ 792-67	0,3кг	12м
		13		Плита минерало-		
				ватная ПМ75		
				1000х500х60 ГОСТ 9573-72	22кг	
		14		Рубероид РКМ-350 Б		
				ГОСТ 10903-76	1,8кг	0,7м²

Инв.№ подл. | Подп. и дата | Взам. инв.№ | Инв.№ дубл. | Подп. и дата

Изм. Лист N докум. Подп. Дата

УП3

Лист 12

Копировал: Формат А4

Формат	Зона	Поз	Обозначение	Наименование	Кол	Примечание
		15		Битум ГОСТ 9548-74	3	кг
				УП3-13		
				Сборочные единицы		
II		2	УП3 02-01	Патрубок	1	
II		3	УП1 03-01	Хомут	1	
II		4	УП3 01-01	Клапан	1	
				Детали		
II		5	УП1 00 01	Шайба	4	
II		6	УП1 00 02-01	Прокладка	1	
				Стандартные изделия		
		7		Болт М6х20.36		
				ГОСТ 7798-70	6	
		8		Гайка М6 4		
				ГОСТ 5915-70	6	
		9		Гайка М12 4		
				ГОСТ 5915-70	4	
		10		Шайба 6		
				ГОСТ 11371-78	6	
				Материалы		Поставляется по проекту 88
		11		Стеклоткань		
				ТСТ6 ТУ6-II-118-75	0,04кг	1,3х0,5м
		12		Проволока К02		
				ГОСТ 792-67	0,2кг	13м
		13		Плита минерало-		
				ватная ПМ75		
				1000х500х60 ГОСТ 9573-72	2,2кг	
		14		Рубероид РКМ-350Б		
				ГОСТ 10923-76	18кг	6,7м²
		15		Битум ГОСТ 9548-74	3	кг
				УП3-14		

Инв.№ подл. | Подп. и дата | Взам. инв.№ | Инв.№ дубл. | Подп. и дата

Изм. Лист N докум. Подп. Дата

УП3

Лист 13

Копировал Формат II

Формат	Зона	Поз	Обозначение	Наименование	Кол	Примечание
				Сборочные единицы		
II		2	УП3 02-02	Патрубок	1	
II		3	УП1 03-02	Хомут	1	
II		4	УП3 01-02	Клапан	1	
				Детали		
II		5	УП1 00 01	Шайба	4	
II		6	УП1 00 02-02	Прокладка	1	
				Стандартные изделия		
		7		Болт М6х20.36		
				ГОСТ 7798-70	8	
		8		Гайка М6 4		
				ГОСТ 5915-70	8	
		9		Гайка М12 4		
				ГОСТ 5915-70	4	
		10		Шайба 6		
				ГОСТ 11371-78	8	
				Материалы		Поставляется по проекту 88
		11		Стеклоткань		
				ТСТ6 ТУ6-II-118-75	0,03кг	1,3х0,4м
		12		Проволока К02		
				ГОСТ 792-67	0,1кг	14м
		13		Плита минерало-		
				ватная ПМ75		
				1000х500х60 ГОСТ 9573-72	2,2кг	
		14		Рубероид РКМ-350Б		
				ГОСТ 10923-76	18кг	6,7м²
		15		Битум ГОСТ 9548-74	3	кг
				УП3-15		
				Сборочные единицы		
II		2	УП3 02-03	Патрубок	1	
II		3	УП1 03-03	Хомут	1	

Инв.№ подл. | Подп. и дата | Взам. инв.№ | Инв.№ дубл. | Подп. и дата

Изм. Лист N докум. Подп. Дата

УП3

Лист 14

Копировал Формат I

Формат	Зона	Поз	Обозначение	Наименование	Кол	Примечание
II		4	УП3 01-03	Клапан	1	
				Детали		
II		5	УП1 00 01	Шайба	4	
II		6	УП1 00 02-03	Прокладка	1	
				Стандартные изделия		
		7		Болт М6х20.36		
				ГОСТ 7798-70	8	
		8		Гайка М6 4		
				ГОСТ 5915-70	8	
		9		Гайка М12 4		
				ГОСТ 5915-70	4	
		10		Шайба 6		
				ГОСТ 11371-78	8	
				Материалы		Поставляется по проекту 88
		11		Стеклоткань		
				ТСТ6 ТУ6-II-118-75	0,03кг	1,3х0,4м
		12		Проволока К02		
				ГОСТ 792-67	0,2кг	15м
		13		Плита минерало-		
				ватная ПМ75		
				1000х500х60 ГОСТ 9573-72	2,2кг	
		14		Рубероид РКМ-350Б		
				ГОСТ 10923-76	22,7	м
		15		Битум ГОСТ 9548-74	30	кг
				УП3-16		
				Сборочные единицы		
II		2	УП3-02-04	Патрубок	1	
II		3	УП1 03-04	Хомут	1	
II		4	УП3 01-04	Клапан	1	
				Детали		
II		5	УП1 00 01	Шайба	4	

Инв.№ подл. | Подп. и дата | Взам. инв.№ | Инв.№ дубл. | Подп. и дата

Изм. Лист N докум. Подп. Дата

УП3

Лист 15

Копировал Формат II

Формат	Зона	Поз	Обозначение	Наименование	Кол	Примечание
II		6	УП1 00 02-04	Прокладка	1	
				Стандартные изделия		
		7		Болт М6х20.36		
				ГОСТ 7798-70	10	
		8		Гайка М6 4		
				ГОСТ 5915-70	10	
		9		Гайка М12 4		
				ГОСТ 5915-70	4	
		10		Шайба 6		
				ГОСТ 11371-78	10	
				Материалы		Поставляется по проекту 88
		11		Стеклоткань		
				ТСТ6 ТУ6-II-118-75	0,11кг	2,3х0,6м
		12		Проволока К02		
				ГОСТ 792-67	0,49кг	15м
		13		Плита минерало-		
				ватная ПМ75		
				1000х500х60 ГОСТ 9573-72	4,4кг	
		14		Рубероид РКМ-350Б		
				ГОСТ 10923-76	22,8кг	8,4м²
		15		Битум ГОСТ 9548-74	6	кг
				УП3-17		
				Сборочные единицы		
II		2	УП3 02-05	Патрубок	1	
II		3	УП1 03-05	Хомут	1	
II		4	УП3 01-05	Клапан	1	
				Детали		
II		5	УП1 00 01	Шайба	8	
II		6	УП1 00 02-05	Прокладка	1	
				Стандартные изделия		
		7		Болт М6х20.36		

Инв.№ подл. | Подп. и дата | Взам. инв.№ | Инв.№ дубл. | Подп. и дата

Изм. Лист N докум. Подп. Дата

УП3

Лист 15

Копировал Формат I

Серия 5.904-10

Формат	Зона	Поз	Обозначение	Наименование	Кол	Примечание
				ГОСТ 7798-70	10	
		8		Гайка М6.4		
				ГОСТ 5915-70	10	
		9		Гайка М12.4		
				ГОСТ 5915-70	8	
		10		Шайба 6		
				ГОСТ 11371-78	10	
				Материалы		Поставляется по проекту ОВ
		11		Стеклоткань		
				ТСТБ ТУБ-II-118-75	0,09кг	2,3×0,55м
		12		Проволока К02		
				ГОСТ 792-67	0,5кг	21м
		13		Плита минерало-		
				ватная ПМ75		
				1000×500×60 ГОСТ 9573-72	4,4кг	
		14		Рубероид РКМ-350Б		
				ГОСТ 10923-76	22,7кг	8,4м
		15		Битум ГОСТ 9548-71	15кг	
				УП3-18		
				Сборочные единицы		
11		2	УП3. 02-06	Патрубок	1	
11		3	УП1. 03-06	Хомут	1	
11		4	УП3. 01-06	Клапан	1	
				Детали		
11		5	УП1. 00.01	Шайба	8	
11		6	УП1. 00. 02-06	Прокладка	1	
				Стандартные изделия		
		7		Болт М6×20.36		
				ГОСТ 7798-70	10	
		8		Гайка М6.4		
				ГОСТ 5915-70	10	

Изм | Лист | N докум | Подп | Дата — УП3 — Лист 17

Копировал: Вз — Формат 11

Формат	Зона	Поз	Обозначение	Наименование	Кол	Примечание
		9		Гайка М12.4		
				ГОСТ 5915-70	8	
		10		Шайба 6		
				ГОСТ 11371-78	10	
				Материалы		Поставляется по проекту ОВ
		11		Стеклоткань		
				ТСТБ ТУБ-II-118-75	0,09кг	2,3×0,5м
		12		Проволока К02		
				ГОСТ 792-67	0,5кг	22м
		13		Плита минерало-		
				ватная ПМ75		
				1000×500×60 ГОСТ 9573-72	4,4кг	
		14		Рубероид РКМ-350Б		
				ГОСТ 10923-76	22,7кг	8,4м²
		15		Битум ГОСТ 9548-74	5	кг
				УП3-19		
				Сборочные единицы		
11		2	УП3 02-07	Патрубок	1	
11		3	УП1. 03-07	Хомут	1	
11		4	УП3. 01-07	Клапан	1	
				Детали		
11		5	УП1. 00.01	Шайба	8	
11		6	УП. 00.02-07	Прокладка	1	
				Стандартные изделия		
		7		Болт М8×20 36		
				ГОСТ 7798-70	12	
		8		Гайка М8.4		
				ГОСТ 5915-70	12	
		9		Гайка М12.4		
				ГОСТ 5915-70	8	
		10		Шайба 8		

Изм | Лист | N док | Подп | Дата — УП3 — Лист 18

Копировал: Вз — Формат 11

Формат	Зона	Поз	Обозначение	Наименование	Кол	Примечание
				ГОСТ 11371-78	12	
				Материалы		Поставляется по проекту ОВ
		11		Стеклоткань		
				ТСТБ ТУБ-II-118-75	0,17кг	3,5×0,7м
		12		Проволока К0.2		
				ГОСТ 792-67	0,7кг	28м
		13		Плита минерало-		
				ватная ПМ75		
				1000×500×60 ГОСТ 9573-72	4,4кг	
		14		Рубероид РКМ-350Б		
				ГОСТ 10923-76	27,8кг	10м²
		15		Битум 9548-74	7кг	
				УП3-20		
				Сборочные единицы		
11		2	УП3. 02-08	Патрубок	1	
11		3	УП2. 03-08	Хомут	1	
11		4	УП3. 01-08	Клапан	1	
				Детали		
11		5	УП1. 00. 01	Шайба	8	
11		6	УП1 00. 02-08	Прокладка	1	
				Стандартные изделия		
		7		Болт М8×20 36		
				ГОСТ 7798-70	12	
		8		Гайка М8 4		
				ГОСТ 5915-70	12	
		9		Гайка М12 4		
				ГОСТ 5915-70	8	
		10		Шайба 8		
				ГОСТ 11371-78	12	
				Материалы		Поставляется по проекту ОВ
		11		Стеклоткань		

Изм | Лист | N докум | Подп | Дата — УП3 — Лист 19

Копировал: Вз — Формат 11

Формат	Зона	Поз	Обозначение	Наименование	Кол	Примечание
				ТСТБ ТУБ-II-118-75	0,16кг	3,5×0,6м
		12		Проволока К02		
				ГОСТ 792-67	0,81кг	33м
		13		Плита минерало-		
				ватная ПМ75		
				1000×500×60 ГОСТ 9573-72	4,4кг	
		14		Рубероид РКМ-350Б		
				ГОСТ 10923-76	27,8кг	10м²
		15		Битум ГОСТ 9548-74	7	кг
				УП3-21		
				Сборочные единицы		
11		2	УП3. 02-09	Патрубок	1	
11		3	УП1. 03-09	Хомут	1	
11		4	УП3. 01-09	Клапан	1	
				Детали		
11		5	УП1. 00.01	Шайба	8	
11		6	УП1. 00.02-09	Прокладка	1	
				Стандартные изделия		
		7		Болт М8×20 36		
				ГОСТ 7798-70	12	
		8		Гайка М8.4		
				ГОСТ 5915-70	12	
		9		Гайка М12.4		
				ГОСТ 5915-70	8	
		10		Шайба 8		
				ГОСТ 11371-78	12	
				Материалы		Поставляется по проекту ОВ
		11		Стеклоткань		
				ТСТБ ТУБ-II-118-75	0,19кг	5×0,5м
		12		Проволока К02		
				ГОСТ 792-67	0,91кг	37м

Изм | Лист | N докум | Подп | Дата — УП3 — Лист 20

Копировал: Вз — Формат 11

Серия 5.904-10

Формат	Зона	Поз.	Обозначение	Наименование	Кол.	Примечание
		13		Плита минераловатная ПМ75		
				1000×500×60 ГОСТ 9573-72	44 кг	
		14		Рубероид РКМ-350Б		
				ГОСТ 10923-76	2,78 кг	10 м²
		15		Битум ГОСТ 9548-74	7	кг
				УПЗ-22		
				Сборочные единицы		
II		2	УПЗ.02-10	Патрубок	1	
II		3	УП1.03-10	Хомут	1	
II		4	УПЗ.01-10	Клапан	1	
				Детали		
II		5	УП1.00.01	Шайба	8	
II		6	УП1.00.02-10	Прокладка	1	
				Стандартные изделия		
		7		Болт М8×20.36		
				ГОСТ 7798-70	16	
		8		Гайка М8.4		
				ГОСТ 5915-70	16	
		9		Гайка М12.4		
				ГОСТ 5915-70	8	
		10		Шайба 8		
				ГОСТ 11371-78	16	
				Материалы		Поставляется по проекту 00
		11		Стеклоткань		
				ТСТБ ТУ6-II-118-75	0,23 кг	4,6×0,5 м
		12		Проволока К02		
				ГОСТ 792-67	1,01 кг	41 м
		13		Плита минераловатная ПМ75		
				1000×500×60 ГОСТ 9573-72	66 кг	

Инв.N подл. | Подп. и дата | Взам. инв.N | Инв.N дубл. | Подп. и дата

Изм. Лист N докум. Подп. Дата

УПЗ

Лист 21

Копировал: Формат: II

Формат	Зона	Поз.	Обозначение	Наименование	Кол.	Примечание
		14		Рубероид РКМ-350Б		
				ГОСТ 10923-76	35 кг	13 м²
		15		Битум ГОСТ 9548-74	9	кг
				УПЗ-23		
				Сборочные единицы		
II		2	УПЗ.02-11	Патрубок	1	
II		3	УП1.03-11	Хомут	1	
II		4	УПЗ.01-11	Клапан	1	
				Детали		
II		5	УП1.00.01	Шайба	8	
II		6	УП1.00.02-11	Прокладка	1	
				Стандартные изделия		
		7		Болт М10×20.36		
				ГОСТ 7798-70	18	
		8		Гайка М10.4		
				ГОСТ 5915-70	18	
		9		Гайка М12.4		
				ГОСТ 5915-70	8	
		10		Шайба 8		
				ГОСТ 11371-78	18	
				Материалы		Поставляется по проекту 00
		11		Стеклоткань		
				ТСТБ ТУ6-II-118-75	0,15 кг	4,6×0,5 м
		12		Проволока К02		
				ГОСТ 792-67	1,1 кг	45 м
		13		Плита минераловатная ПМ75		
				1000×500×60 ГОСТ 9573-72	66 кг	
		14		Рубероид		
				ГОСТ 10923-76	35 кг	13 м²
		15		Битум ГОСТ 9548-79	9	кг

Инв.N подл. | Подп. и дата | Взам. инв.N | Инв.N дубл. | Подп. и дата

Изм. Лист N докум. Подп. Дата

УПЗ

Лист 22

Копировал: Формат: II

Формат	Зона	Поз.	Обозначение	Наименование	Кол.	Примечание
				Документация		
			УПЗ.01 СБ	Сборочный чертеж		
				Сборочные единицы		
II		1	УПЗ.01.01	Кронштейн	1	
				Детали		
II		2	УПЗ.01.00.01	Втулка	1	
II		3	УП2.02.00.02	Втулка	2	
II		4	УП2.02.03.02-01	Ось	1	
II		6	УП2.02.00.01	Ось	1	
				Стандартные изделия		
		9		Болт М10×16.36		
				ГОСТ 7798-70	4	
		10		Болт М10×20.36		
				ГОСТ 7798-70	4	
		11		Гайка М10.4		
				ГОСТ 5915-70	4	
		12		Шайба 10.65Г		
				ГОСТ 6402-70	8	
		13		Штифт 4 h8×28		
				ГОСТ 3128-70	3	
		14		Механизм		
				МЭО-16/25-0,63		
				ГОСТ 7192-74	1	
			Переменные данные для исполнений			
				УПЗ.01		
				Сборочные единицы		
II		7	УП2.02.05	Клапан	1	
II		8	УПЗ.01.02	Корпус	1	
				Детали		

Инв.N подл. | Подп. и дата | Взам. инв.N | Инв.N дубл. | Подп. и дата

Изм. Лист N докум. Подп. Дата

УПЗ.01

Разраб. Шестаков

Пров. Приемский 2

Т.контр.

Н.контр. Пронский

Утв. Резников

Клапан

Лит. | Масса | Масштаб

1 | 4

НИИСС Госпромвентиляция при Госстрое СССР

Копировал: Формат: II

Формат	Зона	Поз.	Обозначение	Наименование	Кол.	Примечание
II		5	УП2.02.00.01	Прокладка	2	
				УПЗ.01-01		
				Сборочные единицы		
II		7	УП2.02.05-01	Клапан	1	
II		8	УПЗ.01.02-01	Корпус	1	
				Детали		
II		5	УП2.02.00.04-01	Прокладка	2	
				УПЗ.01-02		
				Сборочные единицы		
II		7	УП2.02.05-02	Клапан	1	
II		8	УПЗ.01.02-02	Корпус	1	
				Детали		
II		5	УП2.02.00.04-02	Прокладка	2	
				УПЗ.01-03		
				Сборочные единицы		
II		7	УП2.02.05-03	Клапан	1	
II		8	УПЗ.01.02-03	Корпус	1	
				Детали		
II		5	УП2.02.00.04-03	Прокладка	2	
				УПЗ.01-04		
				Сборочные единицы		
II		7	УП2.02.05-04	Клапан	1	
II		8	УПЗ.01.02-04	Корпус	1	
				Детали		
II		5	УП2.02.00.04-04	Прокладка	2	
				УПЗ.01-05		
				Сборочные единицы		
II		7	УП2.02.05-05	Клапан	1	
II		8	УПЗ.01.02-05	Корпус	1	
				Детали		
II		5	УП2.02.00.04-05	Прокладка	2	
				УПЗ.01-06		

Инв.N подл. | Подп. и дата | Взам. инв.N | Инв.N дубл. | Подп. и дата

Изм. Лист N докум. Подп. Дата

УПЗ.01

Лист 2

Копировал: Формат: II

Серия 5.904-10

Формат	Зона	Поз.	Обозначение	Наименование	Кол.	Примечание
				Сборочные единицы		
11		7	УП2.02.05-06	Клапан	1	
11		8	УП3.01.02-06	Корпус	1	
				Детали		
11		5	УП2.02.00.04-06	Прокладка	2	
				УП3.01-07		
				Сборочные единицы		
11		7	УП2.02.05-07	Клапан	1	
11		8	УП3.01.02-07	Корпус	1	
				Детали		
11		5	УП2.02.00.04-07	Прокладка	2	
				УП3.01-08		
				Сборочные единицы		
11		7	УП2.02.05-08	Клапан	1	
11		8	УП3.01.02-08	Корпус	1	
				Детали		
11		5	УП2.02.00.04-08	Прокладка	2	
				УП3.01-09		
				Сборочные единицы		
11		7	УП2.02.05-09	Клапан	1	
11		8	УП3.01.02-09	Корпус	1	
				Детали		
11		5	УП2.02.00.04-09	Прокладка	2	
				УП3.01-10		
				Сборочные единицы		
11		7	УП2.02.05-10	Клапан	1	
11		8	УП3.01.02-10	Корпус	1	
				Детали		
11		5	УП2.02.00.04-10	Прокладка	2	
				УП3.01-11		
				Сборочные единицы		
11		7	УП2.02.05-11	Клапан	1	

Изм. Лист № докум. Подп. Дата — УП3.01 — Лист 3

Копировал: Бер — Формат: 11

Формат	Зона	Поз.	Обозначение	Наименование	Кол.	Примечание
11		8	УП3.01.02-11	Корпус	1	
				Детали		
11		5	УП2.02.00.04-11	Прокладка	2	

Инв. № подл. | Подп. и дата | Взам. инв. № | Инв. № подл. | Подп. и дата

Изм. Лист № докум. Подп. Дата — УП3.01 — Лист 4

Копировал: Бер — Формат: 11

Формат	Зона	Поз.	Обозначение	Наименование	Кол.	Примечание
				Документация		
11			УП3.01.01	Сборочный чертеж		
				Детали		
11		1	УП3.01.01.01	Крышка	1	
11		2	УП3.01.01.02	Труба	1	
11		3	УП3.01.01.03	Пластина	1	

УП3.01.01

Изм. Лист № докум. Подп. Дата
Разраб. Гвин
Пров. Пронский
Т. контр. Пронский
Утв. Демьянов

Кронштейн

Лит. Лист Листов 1
ММСС СССР
Главпромвентиляция
Гипроектпромвентиляция

Копировал: Бер — Формат: 11

УП3.01.01 СБ

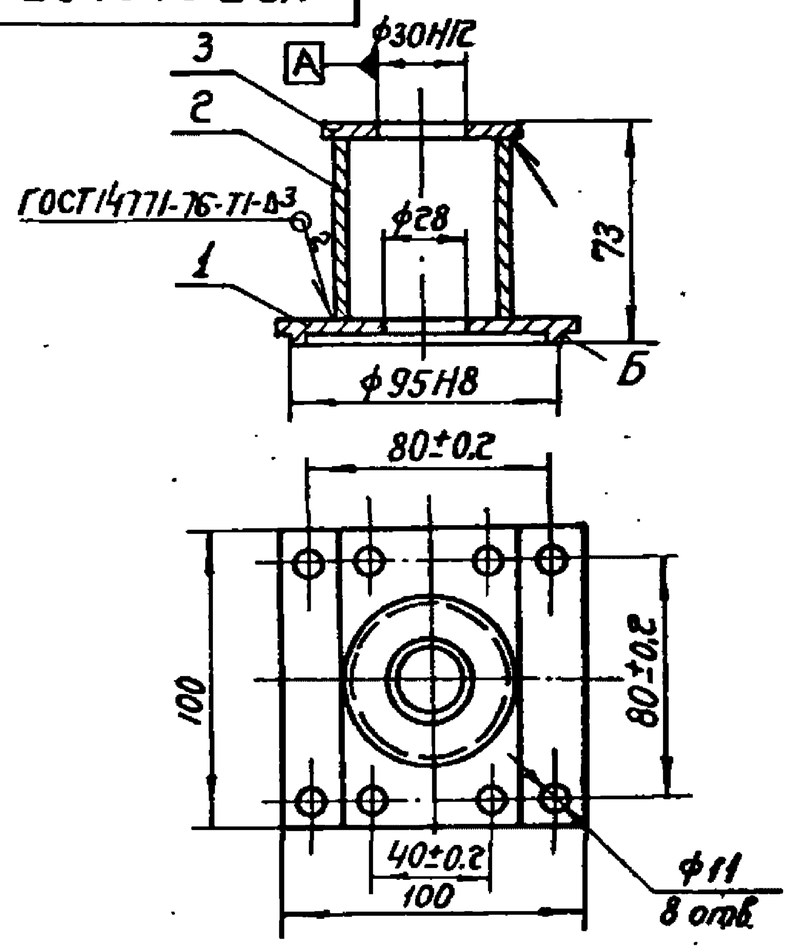

1. Допуск биения поверхности Б относительно оси отверстия 0,1 мм.
2. Размеры для справок.

УП3.01.01 СБ

Изм. Лист № докум. Подп. Дата
Разраб. Гвин
Пров. Пронский
Н. контр. Щеглова
Гл. спец. Демьянов
Т. контр. Пронский
Утв. Каган

Кронштейн
Сборочный чертеж

Лит. Масса 0,81 Масштаб 1:2

Лист Листов: 1
ММСС СССР
Главпромвентиляция
Гипроектпромвентиляция

Копировал: Бер — Формат

Серия 3.904-10

УП3СБ

Рис 1

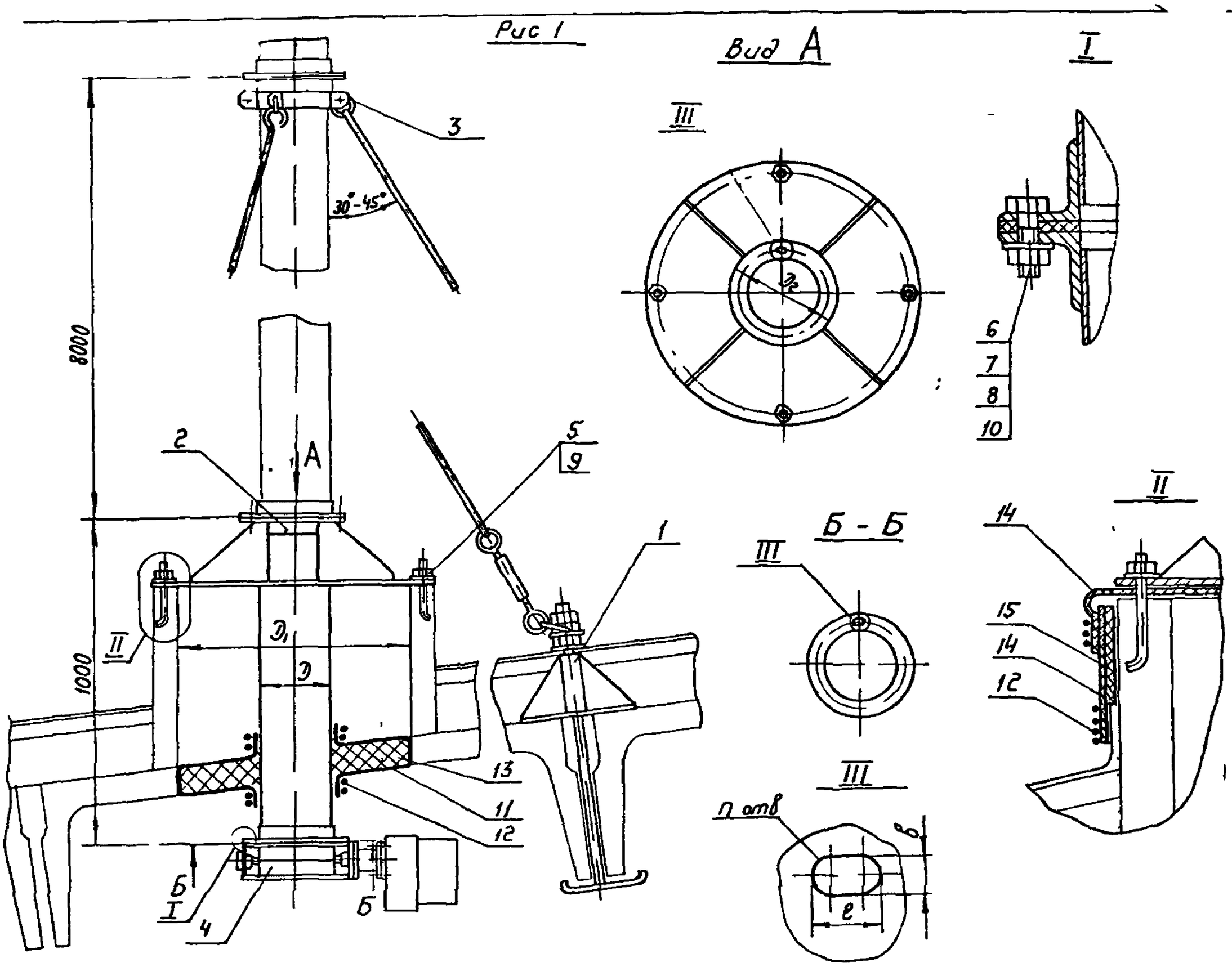

Размеры в мм

Обозначение	Рис	D	D_1	D_2	n	в×l	Масса, кг
УП3	1	200	400	230	6	7×10	74,5
-01		250		280			77,9
-02		280		310	8		79,6
-03		315		345			82,6
-04		400	700	430	10		113,5
-05		450		480			116,2
-06		500		530			119,3
-07		630	1000	660	12	10×16	157,1
-08		710		740			162,0
-09		800		830			165,6
-10		1000	1450	1040	16		238,3
-11		1250		1295	18	12×18	253,5
-12	2	200	400	230	6	7×10	75,0
-13		250		280			78,6
-14		280		310	8		80,3
-15		315		345			83,5
-16		400	700	430	10		114,6
-17		450		480			117,6
-18		500		530			120,7
-19		630	1000	660	12	10×16	158,9
-20		710		740			164,0
-21		800		830			167,9
-22		1000	1450	1040	16		241,3
-23		1250		1295	18	12×18	257,2

Рис 2

Остальное см рис 1

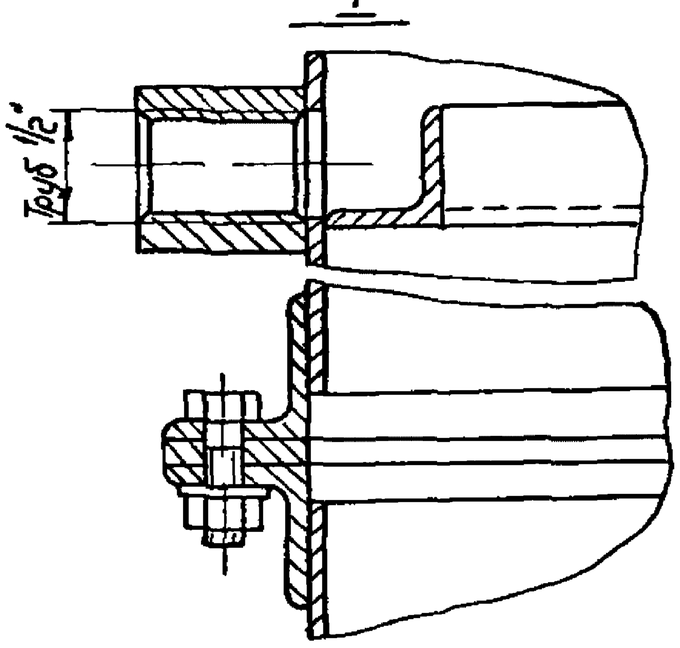

1 Гидроизоляция (поз 12,14,15) от атмосферных осадков и теплоизоляция (поз 12,11,13) от образования конденсата производится при монтаже по проекту ОВ

2 Размеры для справок

Изм	Лист	№ докум	Подп	Дата	УП3СБ		
Разраб.	Щеглова				Узел прохода Сборочный чертеж	Лит	Масса: См таб	Масштаб: –
Провер.	Пронский					Лист	Листов 1
Н. контр.	Казан					ММСС СССР Главпромвентиляция	
Нач. отд.	Бейзерман						
Гл. контр.							
Утв.							

Инв № подл. | Подп и дата | Взам. инв № | Инв № дубл. | Подп и дата

Копировал

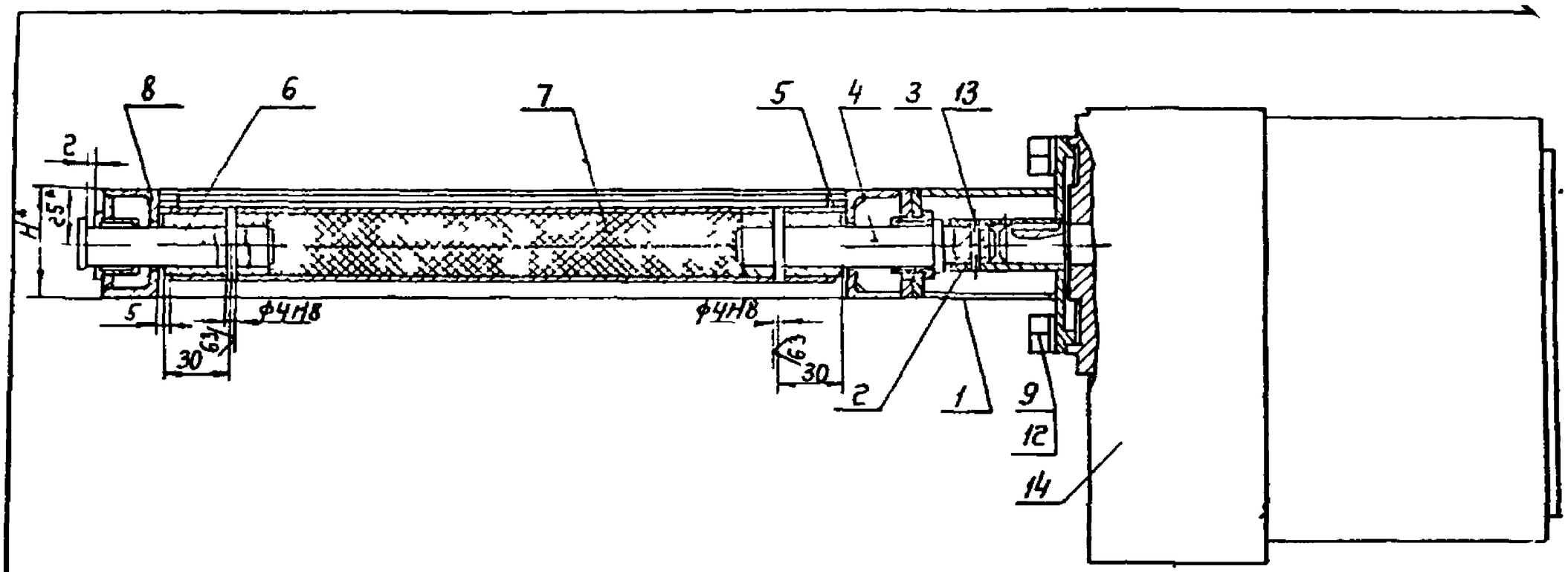

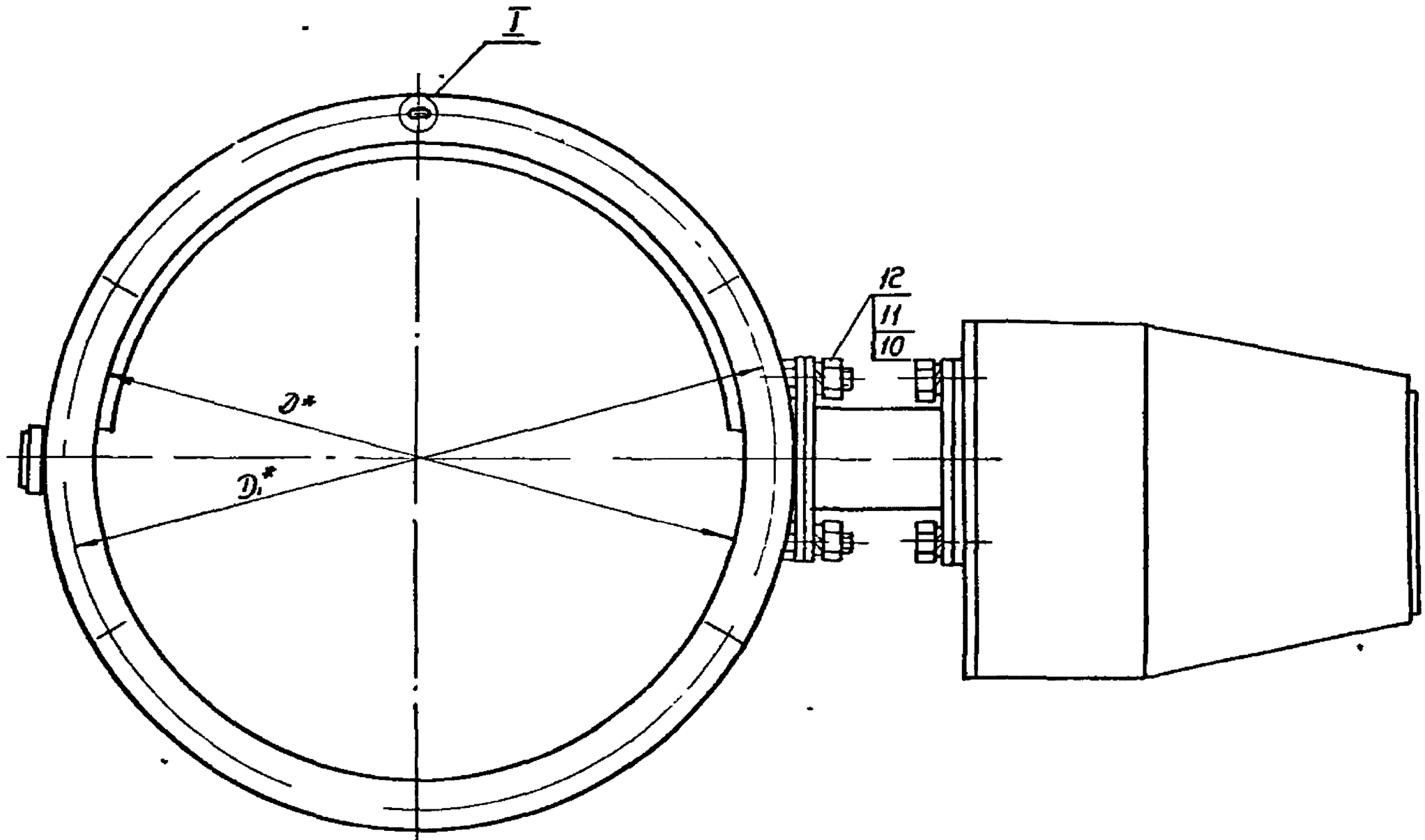

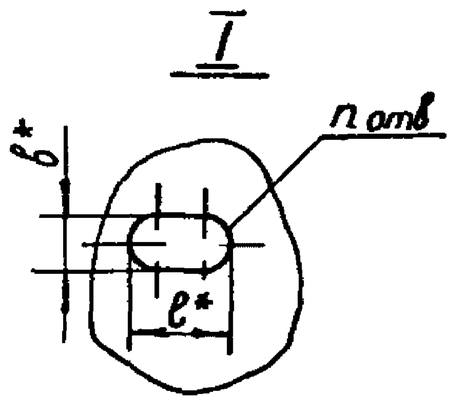

Размеры в мм

Обозначение	D	D1	n	b×l	H	Масса, кг
УП3 01	200	230	6	7×10	50	14,6
-01	250	280	6			15,9
-02	280	310	8			16,5
-03	315	345	8			17,3
-04	400	430	10			19,8
-05	450	480	10			21,5
-06	500	530	10			23,0
-07	630	660	12	10×16		28,5
-08	710	740	12			32,5
-09	800	830	12			35,5
-10	1000	1040	16		64	48,5
-11	1250	1295	18	12×18	72	66,0

1 Прокладку поз 5 клеить к корпусу поз 8 клеем 88-Н ТУ 38-1051061-76

2 Неуказанные предельные отклонения размеров ± IT14/2

3* Размеры для справок

Изм.	Кол.уч.	№ докум.	Подп.	Дата	УП3 01 СБ
Разраб.	Щеглова				Клапан
Пров.	Пронский				Сборочный чертеж
Н.контр.	Пронский				Лит. Масса Масштаб
Утв.					Сп табл. —
Т.контр.	Гогнев				Лист Листов 1
					Минсс СССР Главспецтехстроймонтаж УПО Проектпромстальконструкция

Копировал Формат А4

Серия 5.904-10

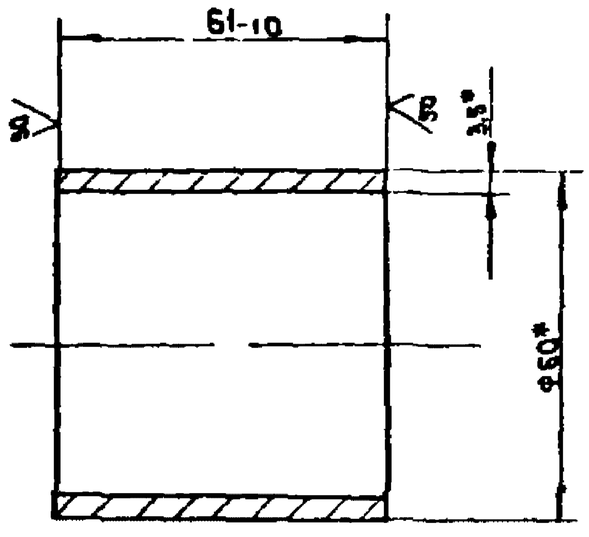

* Размеры для справок

УП3 01 01 02

Изм.	Лист	№ докум.	Подпись	Дата
Разраб.		Гвин		
Пров.		Прокоп		
Н. контр.		Щеглова		
Т. контр.		Прокоп		
Утв.		Демьянов		11/86

Труба

Лит.	Масса	Масштаб
	0,3	1:1
Лист	Листов 1	

Труба 50×3,5 ГОСТ 3262-75

МИСС СССР Главпромвентиляция ГПИпроектпромвентиляция

Копировал Формат А1

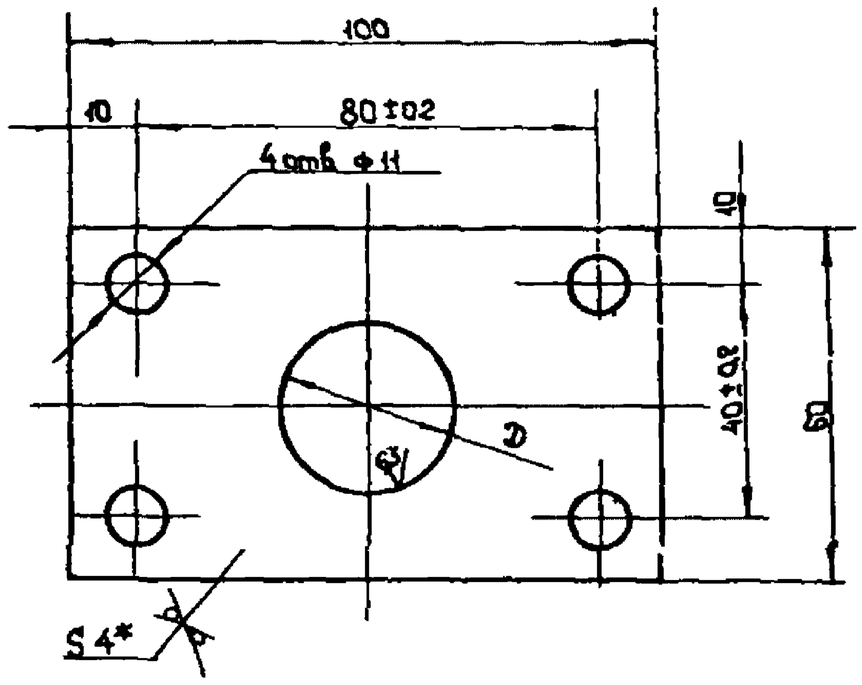

Обозначение	Э, мм
УП3.01.01.03	30Н8
-01	32

1 Неуказанные предельные отклонения размеров отверстий по H14, валов по h14, остальных $\pm \frac{IT14}{2}$

2 *Размер для справок

УП3 01 01 03

Изм.	Лист	№ докум.	Подп.	Дата
Разраб.		Гвин		
Пров.		Прокоп		
Н. контр.		Щеглова		
Т. контр.		Прокоп		
Утв.		Демьянов		11/86

Пластина

Лит.	Масса	Масштаб
	0,155	1:1
Лист	Листов 1	

Лист Б-ПН4 ГОСТ 19903-74
Ст 3 кп ГОСТ 14637-69

МИСС СССР Главпромвентиляция ГПИпроектпромвентиляция

Копировал Формат А4

Формат	Зона	Поз.	Обозначение	Наименование	Кол.	Примечание
				Документация		
			УП3.01.02 СБ	Сборочный чертеж		
				Детали		
А4		1	УП3 01 01 03-01	Пластина	1	
				Переменные данные для исполнений		
				УП3 01 02		
				Детали		
А4		2	УП2 02 04 02	Упор	2	
А4		3	УП2 02 04 03	Фланец	2	
А4		4	УП2 02 04 01	Пластина	1	
А4		5	УП3 01 02 02	Косынка	2	
				УП3 01 02-01		
				Детали		
А4		2	УП2 02 04 02 01	Упор	2	
А4		3	УП2 02 04 03-01	Фланец	2	
А4		4	УП2 02 04 01	Пластина	1	
А4		5	УП3 01.02 02	Косынка	2	
				УП3 01 02-02		
				Детали		
А4		2	УП2 02.04 02 02	Упор	2	
А4		3	УП2 02 04 03 02	Фланец	2	
А4		4	УП2 02 04 01	Пластина	1	
А4		5	УП3 01 02 02	Косынка	2	
				УП3 01 02-03		
				Детали		
А4		2	УП3 01 04 02 03	Упор	2	

УП3 01 02

Копировал Формат А4

Формат	Зона	Поз.	Обозначение	Наименование	Кол.	Примечание
А4		3	УП2.02 04 03-03	Фланец	2	
А4		4	УП2. 02 04 01	Пластина	1	
А4		5	УП3 01 02.02	Косынка	2	
				УП3. 01. 02-04		
				Детали		
А4		2	УП2.02.04 02-04	Упор	2	
А4		4	УП2 02 04 01	Пластина	1	
А4		5	УП3. 01. 02.02	Косынка	2	
				Прочие изделия		
		3		Фланец		
				СТЭ 201 00 000-12		
				ТУ36-1508-75	2	1,46 кг
				УП3 01 02-05		
				Детали		
А4		2	УП2 02 04 02-05	Упор	2	
А4		4	УП2 02 04 01	Пластина	1	
А4		5	УП3 01 02 02	Косынка	2	
				Прочие изделия		
		3		Фланец		
				СТЭ 201 00 000-13		
				ТУ36-1508-75	2	1,63 кг
				УП3 01. 02 -06		
				Детали		
А4		2	УП2 02 04 02 06	Упор	2	
А4		4	УП2 02.04 01	Пластина	1	
А4		5	[illegible] 02 02	Косынка	2	
				Прочие изделия		
		3		Фланец		
				СТЭ 201 00 000-14		

УП3 01 02

Копировал Формат А4

Серия 5.904-10

Формат	Зона	Поз.	Обозначение	Наименование	Кол.	Примечание
				ТУ 36-1508-75	2	1,81 кг
				УП3.01.02-07		
				Детали		
11		2	УП2.02.04.02-07	Упор	2	
11		4	УП2.02.04.01	Пластина	1	
11		5	УП3.01.02.02	Косынка	2	
				Прочие изделия		
		3		Фланец		
				СТД 201.00.000-16		
				ТУ 36-1508-75	2	2,94 кг
				УП3.01.02-08		
				Детали		
11		2	УП2.02.04.02-08	Упор	2	
11		4	УП2.02.04.01	Пластина	1	
11		5	УП3.01.02.02	Косынка	2	
				Прочие изделия		
		3		Фланец		
				СТД 201.00.000-17		
				ТУ 36-1508-75	2	3,31 кг
				УП3.01.02-09		
				Детали		
11		2	УП2.02.04.02-09	Упор	2	
11		4	УП2.02.04.01	Пластина	1	
11		5	УП3.01.02.02	Косынка	2	
				Прочие изделия		
		3		Фланец		
				СТД 201.00.000-18		
				ТУ 36-1508-75	2	3,74 кг

Инв.№ подл. | Подп. и дата | Взам. инв.№ | Инв.№ дубл. | Подп. и дата

Изм. Лист № докум. Подп. Дата

УП3.01.02 Лист 3

Копировал: Бер- Формат: 11

Формат	Зона	Поз.	Обозначение	Наименование	Кол.	Примечание
				УП3.01.02-10		
				Детали		
11		2	УП2.02.04.02-10	Упор	2	
11		4	УП2.02.04.01-01	Пластина	1	
11		5	УП3.01.02.02-01	Косынка	2	
				Прочие изделия		
		3		Фланец		
				СТД 201.00.000-20		
				ТУ 36-1508-75	2	6,08 кг
				УП3.01.02-11		
				Детали		
11		2	УП2.02.04.02-11	Упор	2	
11		4	УП2.02.04.01-02	Пластина	1	
11		5	УП3.01.02.02-02	Косынка	2	
				Прочие изделия		
		3		Фланец		
				СТД 201.00.000-22		
				ТУ 31-1508-75	2	8,58 кг

Инв.№ подл. | Подп. и дата | Взам. инв.№ | Инв.№ дубл. | Подп. и дата

Изм. Лист № докум. Подп. Дата

УП3.01.02 Лист 4

Копировал: Бер-

УП3.01.02 СБ

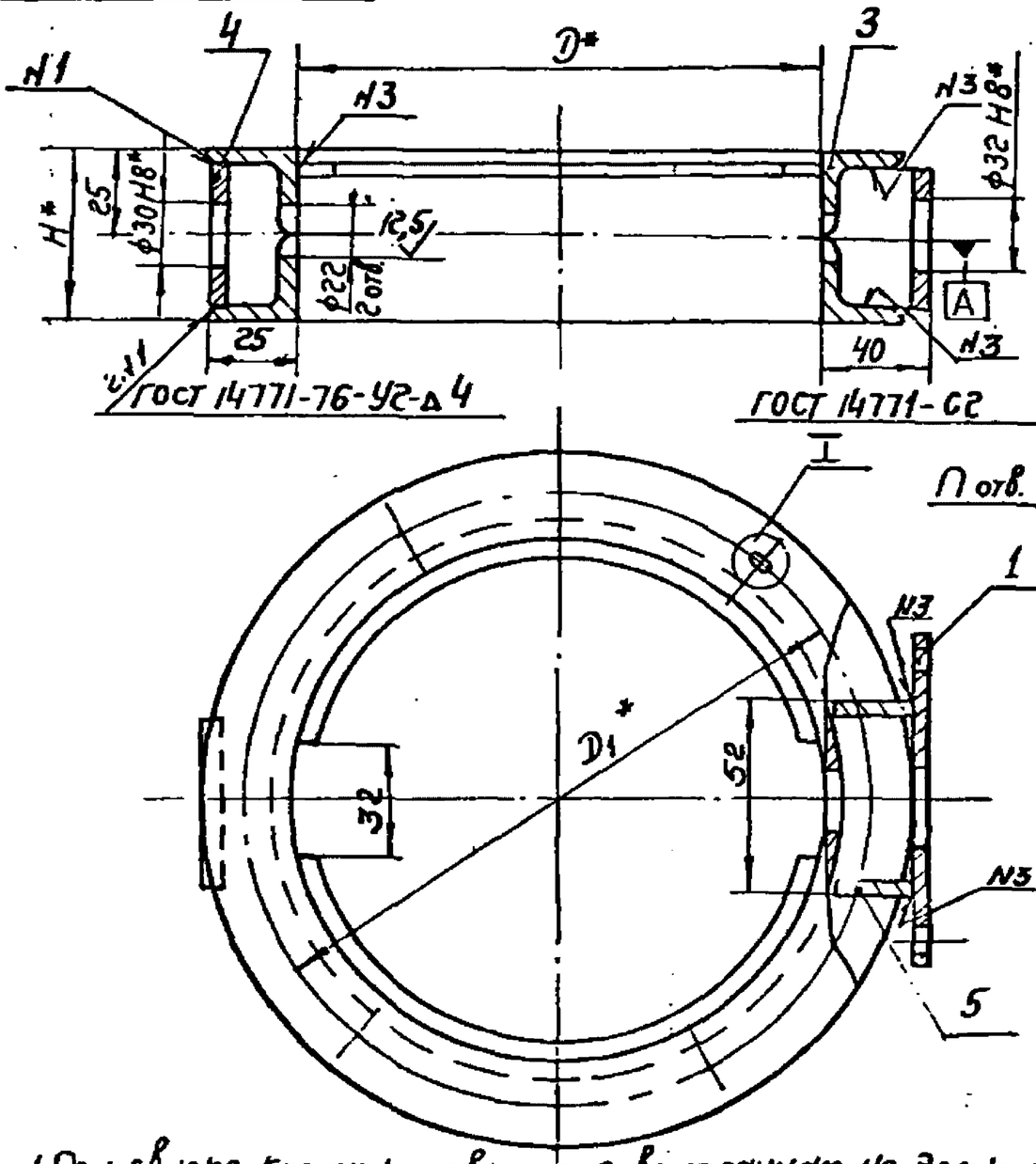

Обозначение	Д	Д1	Н	n	в×ℓ	Масса, кг
УП3.01.02	200	230	50	6	7×10	1,43
-01	250	280				2,26
-02	280	310		8		2,5
-03	315	345				2,77
-04	400	430				3,33
-05	450	480		10		3,8
-06	500	530				4,21
-07	630	660		12		6,55
-08	710	740				7,35
-09	800	830			10×16	8,23
-10	1000	1040	64	16		13,15
-11	1250	1295	72	18	12×18	18,35

1. При сварке корпуса отверстия во фланцах не должны находиться между косынками поз. 5.
2. Отклонение от соосности отверстий ф22, ф30Н8 и ф32Н18 относительно общей оси А не более ф0,1 мм.
3. Предельные отклонения размеров: отверстий по Н14, валов по h14, остальных $\pm \frac{IT14}{2}$.
4. * Размеры для справок.

Инв.№ подл. | Подп. и дата | Взам. инв.№ | Инв.№ дубл. | Подп. и дата

Изм.	Лист	№ докум.	Подп.	Дата	
Разраб.	Гвин				
Пров.	Урецкий				
Т.контр.	Цыгарова				
Н.контр.	Демьянов			ХТ	80
Гл.спец.	Гвин				
Утв.	Рябов				

УП3.01.02.СБ

Корпус
Сборочный чертеж

Лит.	Масса	Масштаб
	Сталь	—
Лист	Листов 1	

Минсельхозпрод Главспецмонтажстрой Специальное управление № 1

Серия 5.904-10

УП3.01.00.01

12,5 √(√)

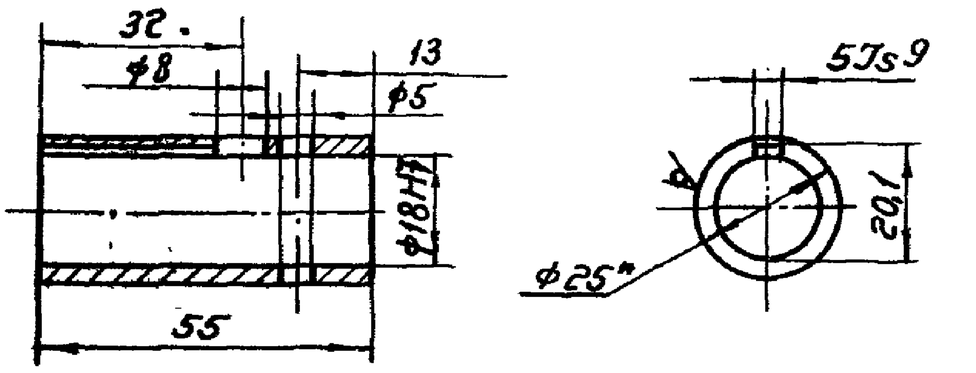

1. Неуказанные предельные отклонения размеров:
отверстий по Н12,
валов по h 12,
остальных ± $\frac{УТ14}{2}$.
2.* Размер для справок.

Изм.	Лист	№ докум.	Подп.	Дата
Разраб.	Щеглова			
Провер.	Пронский			
Н.контр.	Пронский			
Т.контр.	Пронский			
Утв.	Демьянов			

УП3.01.00.01

Втулка

Лит.	Масса	Масштаб
	0,1	1:1

Лист 1 | Листов: 1

Труба $\frac{60\times3,5 ГОСТ 8732-78}{А Ст.4 сп ГОСТ 8731-74}$

ММСС СССР Главпромвентиляция ГПИ Проектпромвентиляция

Копировал: Бер- Формат 11

Формат	Зона	Поз.	Обозначение	Наименование	Кол.	Примечание
				Документация		
22			УП3.02 СБ	Сборочный чертеж		
				Стандартные изделия		
		5		Муфта 15		
				ГОСТ 8966-75	1	
			Переменные данные для исполнения.			
				УП3.02		
				Детали		
11		1	УП1.02.01	Патрубок	1	
11		2	УП1.02.02	Ребро	4	
11		3	УП1.02.03	Кольцо	1	
11		4	УП2.01.05	Кольцо	1	
				Прочие изделия		
		6		Фланец СТД		
				201.00.000-06		
				ТУ36-1508-75	2	0,55 кг
				УП3.02-01		
				Детали		
11		1	УП1.02.01-01	Патрубок	1	
11		2	УП1.02.02-01	Ребро	4	
11		3	УП1.02.03-01	Кольцо	1	
11		4	УП2.01.05-01	Кольцо	1	

Изм.	Лист	№ докум.	Подп.	Дата
Разраб.	Гвин			
Пров.	Пронский			
Т.контр.	Пронский			
Утв.	Демьянов			

УП3.02

Патрубок

Лит.	Лист	Листов
	1	5

ММСС СССР Главпромвентиляция ГПИ Проектпромвентиляция

Копировал: Бер- Формат: 11

УП3.01.02.02

12,5 √(√)

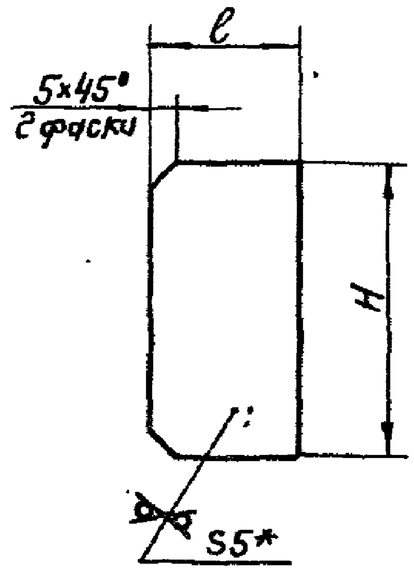

Обозначение	l, мм	H, мм	Масса, кг
УП3.01.02.02	35	41	0,03
-01	40	55	0,05
-02	45	64	0,075

* Размер для справок.

Изм.	Лист	№ докум.	Подп.	Дата
Разраб.	Тужилкина			
Провер.	Пронский			
Н.контр.	Щеглова			
Т.контр.	Пронский			
Утв.	Демьянов			

УП3.01.02.02

Косынка

Лит.	Масса	Масштаб
	См. табл.	—

Лист 1 | Листов 1

Лист $\frac{Б-ПН-5 ГОСТ 19903-74}{Ст.3 кп ГОСТ 14637-69}$

ММСС СССР Главпромвентиляция ГПИ Проектпромвентиляция

Копировал: Бер- Формат: 11

Формат	Зона	Поз.	Обозначение	Наименование	Кол.	Примечание
				Прочие изделия		
		6		Фланец СТД		
				201.00.000-08		
				ТУ36-1508-75	2	0,67 кг
				УП3.02-02		
				Детали		
11		1	УП1.02.01-02	Патрубок	1	
11		2	УП1.02.02-02	Ребро	4	
11		3	УП1.02.03-02	Кольцо	1	
11		4	УП2.01.05-02	Кольцо	1	
				Прочие изделия		
		6		Фланец СТД		
				201.00.000-09		
				ТУ36-1508-75	2	0,75 кг
				УП3.02-03		
				Детали		
11		1	УП1.02.01-03	Патрубок	1	
11		2	УП1.02.02-03	Ребро	4	
11		3	УП1.02.03-03	Кольцо	1	
11		4	УП2.01.05-03	Кольцо	1	
				Прочие изделия.		
		6		Фланец СТД		
				201.00.000-10		
				ТУ36-1508-75	2	0,83 кг
				УП3.02-04		
				Детали		
11		1	УП1.02.01-04	Патрубок	1	
11		2	УП1.02.02-04	Ребро	6	

УП3.02

Лист 2

Копировал: Бер- Формат: 11

Серия 5.904-10

Формат	Зона	Поз	Обозначение	Наименование	Кол	Примечание
11		3	УП1 02 03-04	Кольцо	1	
11		4	УП2 01 05-04	Кольцо	1	
				Прочие изделия		
				Фланец СТД		
				201 00 000-12		
				ТУ36-1508-75	2	1,46кг
				УП3 02-05		
				Детали		
11		1	УП1 02 01-05	Патрубок	1	
11		2	УП1 02 02-05	Ребро	6	
11		3	УП1 02 03-05	Кольцо	1	
11		4	УП2 01 05-05	Кольцо	1	
				Прочие изделия		
		6		Фланец СТД		
				201 00 000-13		
				ТУ36-1508-75	2	1,63кг
				УП3 02-06		
				Детали		
11		1	УП1 02 01-06	Патрубок	1	
11		2	УП1 02 02-06	Ребро	6	
11		3	УП1 02 03-06	Кольцо	1	
11		4	УП2 01 05-06	Кольцо	1	
				Прочие изделия		
		6		Фланец СТД		
				201 00 000-14		
				ТУ36-1508-75	2	1,81кг
				УП3 02-07		
				Детали		
11		1	УП1 02 01-07	Патрубок	1	

Подп и дата | Инв N дубл | Взам инв N | Подп и дата | Инв N подл

УП3 02 — Лист 3

Изм | Лист | N докум | Подп | Дата

Копировал Вз — Формат 11

Формат	Зона	Поз	Обозначение	Наименование	Кол	Примечание
11		2	УП1 02 02-07	Ребро	6	
11		3	УП1 02 03-07	Кольцо	1	
11		4	УП2 01 05-07	Кольцо	1	
				Прочие изделия		
		6		Фланец СТД		
				201 00 000-16		
				ТУ36-1508-75	2	2,94кг
				УП3 02-08		
				Детали		
11		1	УП1 02 01-08	Патрубок	1	
11		2	УП1 02 02-08	Ребро	6	
11		3	УП1 02 03-08	Кольцо	1	
11		4	УП2 01 05-08	Кольцо	1	
				Прочие изделия		
		6		Фланец СТД		
				201 00 000-17		
				ТУ36-1508-75	2	3,31кг
				УП3 02-09		
				Детали		
11		1	УП1 02 01-09	Патрубок	1	
11		2	УП1 02 02-06	Ребро	6	
11		3	УП1 02 03-09	Кольцо	1	
11		4	УП2 01 05-09	Кольцо	1	
				Прочие изделия		
				Фланец СТД		
		6		201 00 000-18		
				ТУ36-1508-75	2	3,74кг
				УП3 02-10		
				Детали		

Подп и дата | Инв N дубл | Взам инв N | Подп и дата | Инв N подл

УП3 02 — Лист 4

Изм | Лист | N докум | Подп | Дата

Копировал Вз — Формат 11

Формат	Зона	Поз	Обозначение	Наименование	Кол	Примечание
				УП3 02-10		
				Детали		
11		1	УП1 02 01-10	Патрубок	1	
11		2	УП1 02 02-09	Ребро	8	
11		3	УП1 02 03-10	Кольцо	1	
11		4	УП2 01 05-10	Кольцо	1	
				Прочие изделия		
		6		Фланец СТД		
				201 00 000-20		
				ТУ36-1508-75	2	6,08кг
				УП3 02-11		
				Детали		
11		1	УП1 02 01-11	Патрубок	1	
11		2	УП1 02 02-10	Ребро	8	
11		3	УП1 02 03-11	Кольцо	1	
11		4	УП2 01 05-11	Кольцо	1	
				Прочие изделия		
		6		Фланец СТД		
				201 00 000-22		
				ТУ36-1508-75	2	8,58кг

Подп и дата | Инв N дубл | Взам инв N | Подп и дата | Инв N подл

УП3 02 — Лист 5

Изм | Лист | N докум | Подп | Дата

Копировал Вз — Формат 11

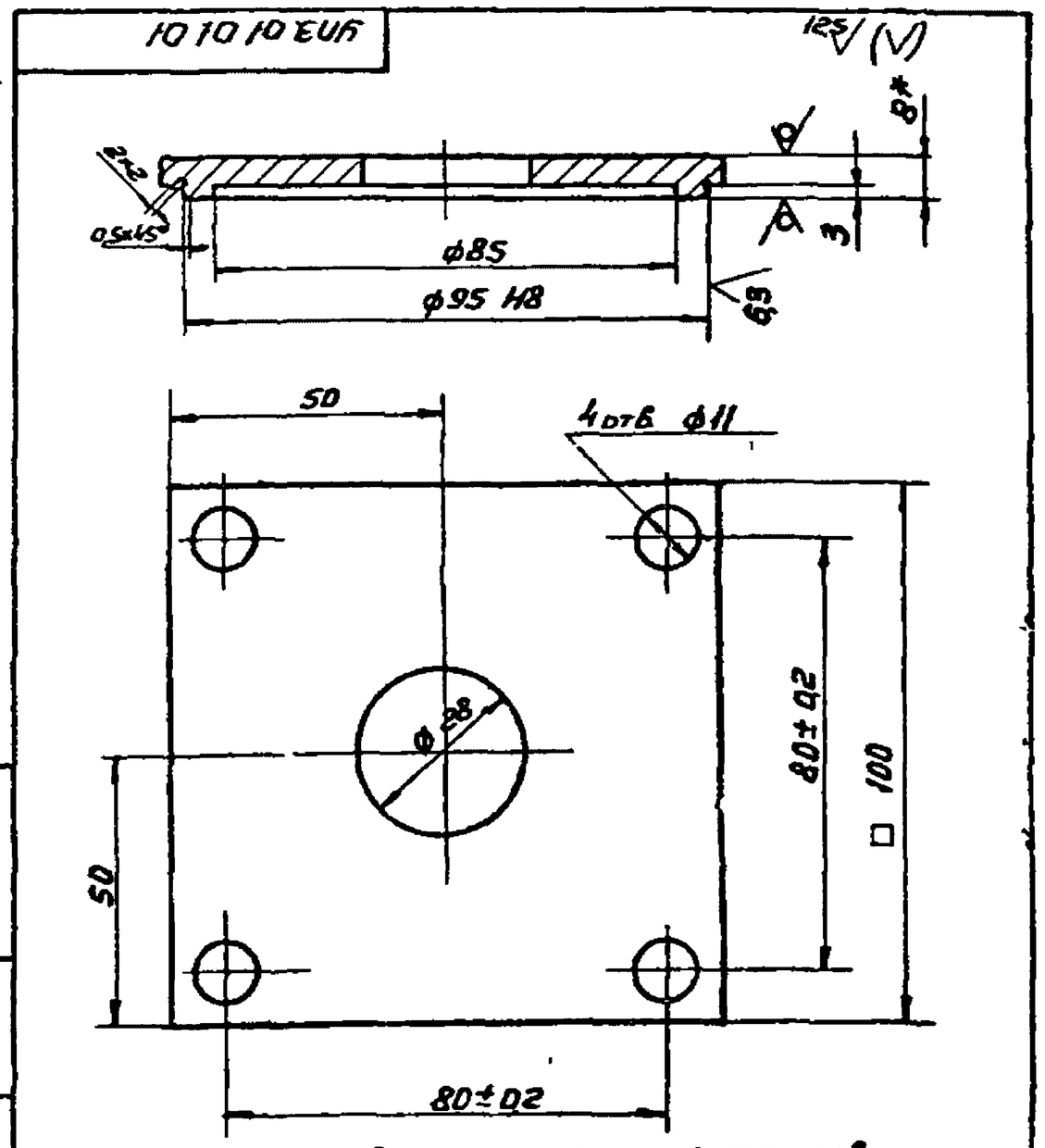

1 Неуказанные предельные отклонения размеров: отверстий по Н14, валов по h14, остальных ± IT14/2

2* Размер для справок

УП3 01.01.01

Крышка

Изм	Лист	N докум	Подп	Дата
Разраб	Гвин			
Пров	Пронский			
Н контр	Щеглова			
Т контр	Пронский			
Утв	Демин			

Лит | Масса | Масштаб: 0,39 | 1:1

Лист 1 | Листов 1

Б-ПН-8 ГОСТ 19903-74

Лист ст3 кп ГОСТ 14637-69

МРСС СССР Главпромвентиляция ГПИ Промвентиляция

Копировал Вз — Формат

Серия 5.904-10

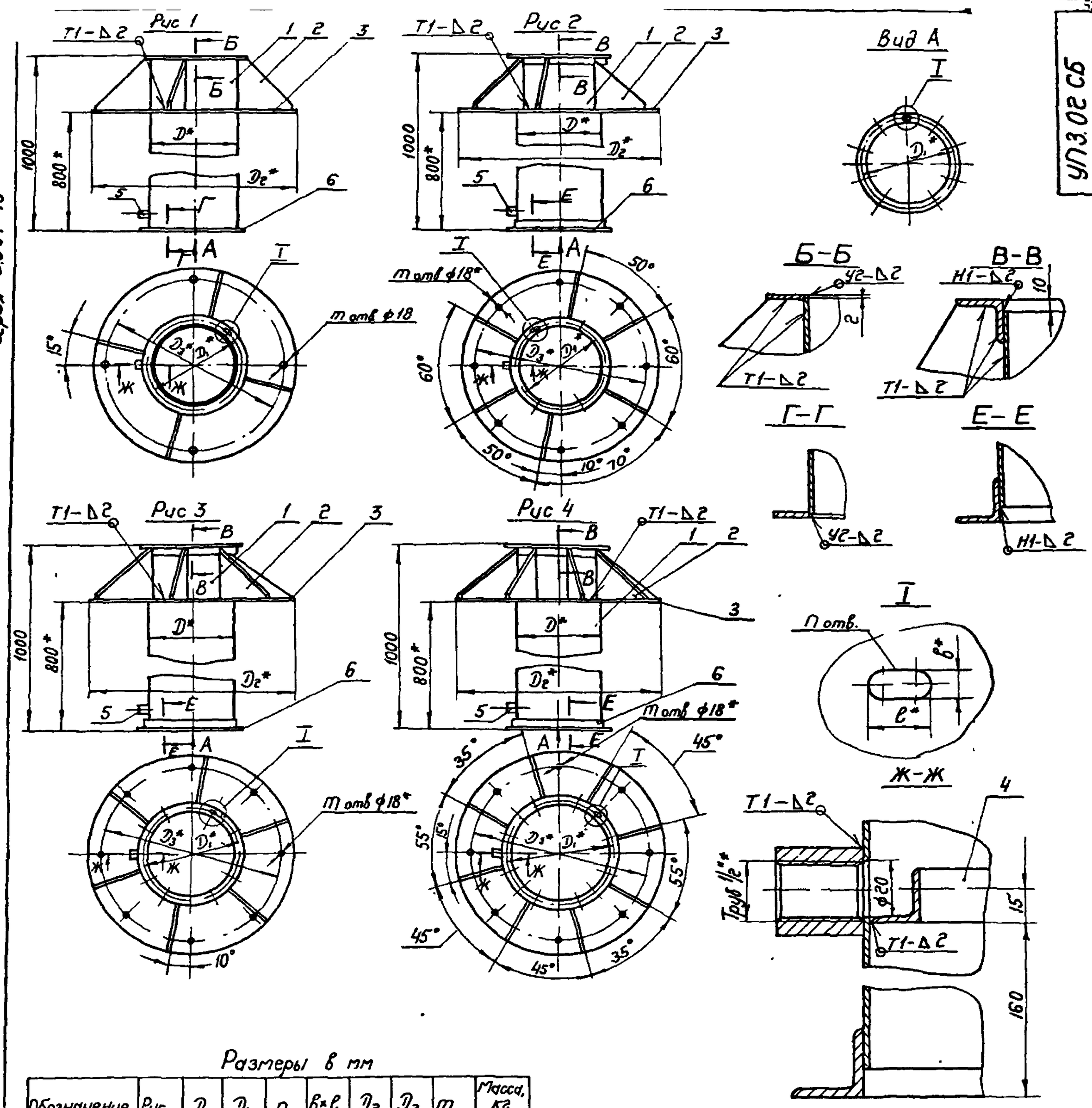

Размеры в мм

Обозначение	Рис	D	D_1	n	b×l	D_2	D_3	m	Масса, кг
УП3 02	1	200	230	6	7×10	540	472	4	22,09
-01		250	280						23.86
-02		280	310	8					24,81
-03		315	345						25,95
-04	2	400	430	10		840	772	8	45,64
-05		450	480						46,73
-06		500	530						47,77
-07	3	630	660	12	10×16	1140	1072		72,19
-08		710	740						72,64
-09		800	830						72,95
-10	4	1000	1040	16		1590	1522		120,15
-11		1250	1295	18	12×18				116,87

1 Сварку производить по ГОСТ 14771-76

2 Предельные отклонения размеров: валов по h 16; остальных $\pm \frac{IT16}{2}$.

3.* Размеры для справок.

Изм	Лист	№ докум	Подп	Дата	УП3.02.СБ
Разраб		Щеглова			Патрубок. Сборочный чертеж
Пров		Пронский			Лит. / Масса / Масштаб: —
Н контр		Пронский			Лист / Листов 1
Гл спец		Демьянов			Минсантехстрой СССР Главпроммонтажспецстрой ГПИ Сантехпроект
Т контр		Пронский			
Утв		Кадан			

Копировал Бер- Формат А2

Инв № подл | Подп и дата | Взам инв № | Инв № дубл | Подп и дата

Формат	Зона	Поз	Обозначение	Наименование	Кол	Примечание
				Документация		
24			УП4 СБ	Сборочный чертеж		
22			УП.Д	Технические требования		
			Переменные данные для исполнений			
				УП4		
11		1	УП2	Узел прохода	1	
				Материалы		Поставляется по проекту ОВ
		2		Плита минераловатная ПМ75 ГОСТ 9573-72	0,4 кг	
		3		Стеклоткань ТСТБ ТУБ-II-118-75	0,31 кг	0,92×0,5 м²
		4		Проволока К02 ГОСТ 792-67	0,08 кг	3,5 м
				УП4-01		
11		1	УП2-01	Узел прохода	1	
				Материалы		Поставляется по проекту ОВ
		2		Плита минераловатная ПМ75 ГОСТ 9573-72	0,48 кг	
		3		Стеклоткань ТСТБ ТУБ-II-118-75	0,35 кг	1,04×0,5 м²
		4		Проволока К02 ГОСТ 792-67	0,102 кг	4 м
				УП4-02		
11		1	УП2-02	Узел прохода	1	
				Материалы		Поставляется по проекту ОВ
		2		Плита минераловатная ПМ75 ГОСТ 9573-72	0,53 кг	
		3		Стеклоткань ТСТБ ТУБ-II-118-75	0,43 кг	1,28×0,5 м²
		4		Проволока К02 ГОСТ 792-67	0,132 кг	5 м
				УП4-03		
11		1	УП2-03	Узел прохода	1	
				Материалы		Поставляется по проекту ОВ
		2		Плита минераловатная ПМ75 ГОСТ 9573-72	0,74 кг	
		3		Стеклоткань ТСТБ ТУБ-II-118-75	0,53 кг	1,55×0,5 м²
		4		Проволока К02 ГОСТ 792-67	0,154 кг	6 м
				УП4-04		
11		1	УП2-04	Узел прохода	1	
				Материалы		Поставляется по проекту ОВ
		2		Плита минераловатная ПМ75 ГОСТ 9573-72	0,74 кг	
		3		Стеклоткань ТСТБ ТУБ-II-118-75	0,53 кг	1,55×0,5 м²
		4		Проволока К02 ГОСТ 792-67	0,154 кг	6 м
				УП4-05		
11		1	УП2-05	Узел прохода		
				Материалы		Поставляется по проекту ОВ
		2		Плита минераловатная ПМ75 ГОСТ 9573-72	0,83 кг	
		3		Стеклоткань ТСТБ ТУБ-II-118-75	0,58 кг	1,7×0,5 м²
		4		Проволока К02 ГОСТ 792-67	0,165 кг	66 м
				УП4-06		
11		1	УП2-06	Узел прохода	1	
				Материалы		Поставляется по проекту ОВ
		2		Плита минераловатная ПМ75 ГОСТ 9573-72	0,91 кг	
		3		Стеклоткань ТСТБ ТУБ-II-118-75	0,63 кг	1,86×0,5 м²
		4		Проволока К02 ГОСТ 792-67	0,184 кг	7 м
				УП4-07		
11		1	УП2-07	Узел прохода	1	
				Материалы		Поставляется по проекту ОВ
		2		Плита минераловатная ПМ75 ГОСТ 9573-72	1,14 кг	
		3		Стеклоткань ТСТБ ТУБ-II-118-75	0,77 кг	2,23×0,5 м²
		4		Проволока К02 ГОСТ 792-67	0,22 кг	9 м
				УП4-08		
11		1	УП2-08	Узел прохода	1	
				Материалы		Поставляется по проекту ОВ
		2		Плита минераловатная ПМ75 ГОСТ 9573-72	1,27 кг	
		3		Стеклоткань ТСТБ ТУБ II-118-75	0,86 кг	2,5×0,5 м²
		4		Проволока К02 ГОСТ 792-67	0,25 кг	10 м
				УП4-09		
11		1	УП2-09	Узел прохода	1	
				Материалы		Поставляется по проекту ОВ
		2		Плита минераловатная ПМ75 ГОСТ 9573-72	1,43 кг	
		3		Стеклоткань ТСТБ ТУБ-II-118-75	0,95 кг	2,8×0,5 м²
		4		Проволока К02 ГОСТ 792-67	0,27 кг	11 м
				УП4-10		
11		1	УП2-10	Узел прохода	1	
				Материалы		Поставляется по проекту ОВ
		2		Плита минераловатная ПМ75 ГОСТ 9573-72	1,78 кг	
		3		Стеклоткань ТСТБ ТУБ-II-118-75	1,16 кг	3,4×0,5 м²
		4		Проволока К02 ГОСТ 792-67	0,34 кг	13,5 м

Инв.№ подл. | Подп. и дата | Взам. инв.№ | Инв.№ дубл. | Подп. и дата

УП4

Изм. Лист N докум. Подп. Дата

Разраб. Туркилкина
Пров. Пронский
Т.контр. Пронский
Утв. Демьянов

Узел прохода

Лит | Лист 1 | Листов 9

ММСС СССР
Главпромвентиляция
ГПИ Проектпромвентиляция

Копировал

Формат А4

Формат	Зона	Поз.	Обозначение	Наименование	Кол.	Примечание
				УП4-11		
11		1	УП2-11	Узел прохода	1	
				Материалы		Поставляется по прейскуранту 08
		2		Плита минераловатная ПМ75 ГОСТ 9573-72	2,2 кг	
		3		Стеклоткань ТСТБ ТУ6-11-118-75	1,4м	1,1×0,5м²
		4		Проволока К02 ГОСТ 792-67	0,44кг	16,4м
				УП4-12		
11		1	УП2-12	Узел прохода	1	
				Материалы		Поставляется по прейскуранту 08
		2		Плита минераловатная ПМ-75 ГОСТ 9573-72	0,4 кг	
		3		Стеклоткань ТСТБ ТУ6-П-118-75	0,31кг	0,92×0,5м²
		4		Проволока К02 ГОСТ 792-67	0,08кг	3,5м
				УП4-13		
11		1	УП2-13	Узел прохода	1	
				Материалы		Поставляется по прейскуранту 08
		2		Плита минераловатная ПМ75 ГОСТ 9573-72	0,48кг	
		3		Стеклоткань ТСТБ ТУ6-П-118-75	0,36кг	1,0м×0,5м²
		4		Проволока К02 ГОСТ 792-67	0,102кг	4м

Инв.№ подл. | Подп. и дата | Взам. инв.№ | Инв.№ дубл. | Подп. и дата

Изм.	Лист	N докум.	Подп.	Дата	УП4	Лист 5

Копировал: [illegible] Формат: 11

Формат	Зона	Поз.	Обозначение	Наименование	Кол.	Примечание
				УП4-14		
11		1	УП2-14	Узел прохода	1	
				Материалы		Поставляется по прейскуранту 08
		2		Плита минераловатная ПМ75 ГОСТ 9573-72	0,54кг	
		3		Стеклоткань ТСТБ ТУ6-П-118-75	0,39кг	1,1м×0,5
		4		Проволока К02 ГОСТ 792-67	0,11кг	45м
				УП4-15		
11		1	УП2-15	Узел прохода	1	
				Материалы		Поставляется по прейскуранту 08
		2		Плита минераловатная ПМ75 ГОСТ 9573-72	0,59кг	
		3		Стеклоткань ТСТБ ТУ6-П-118-75	0,43кг	1,2м×0,5м²
		4		Проволока К02 ГОСТ 792-67	0,12кг	5м
				УП4-16		
11		1	УП2-16	Узел прохода	1	
				Материалы		Поставляется по прейскуранту 08
		2		Плита минераловатная ПМ-75 ГОСТ 9573-72	0,74кг	
		3		Стеклоткань ТСТБ ТУ6-П-118-75	0,53кг	1,5м×0,5м²
		4		Проволока К02 ГОСТ 792-67	0,15кг	6м

Инв.№ подл. | Подп. и дата | Взам. инв.№ | Инв.№ дубл. | Подп. и дата

Изм.	Лист	N докум.	Подп.	Дата	УП4	Лист 6

Копировал: [illegible] Формат: 11

Формат	Зона	Поз.	Обозначение	Наименование	Кол.	Примечание
				УП4-17		
11		1	УП2-17	Узел прохода	1	
				Материалы		Поставляется по прейскуранту 08
		2		Плита минераловатная ПМ15 ГОСТ 9573-72	0,83 кг	
		3		Стеклоткань ТСТБ ТУ6-П-118-75	0,58 кг	1,1×0,5м²
		4		Проволока К02 ГОСТ 792-67	0,165кг	6,6м
				УП4-18		
11		1	УП2-18	Узел прохода	1	
				Материалы		Поставляется по прейскуранту 08
		2		Плита минераловатная ПМ75 ГОСТ 9573-72	0,91 кг	
		3		Стеклоткань ТСТБ ТУ6-П-118-75	0,63 кг	1,86×0,5м²
		4		Проволока К02 ГОСТ 792-67	0,18 кг	7м
				УП4-19		
11		1	УП2-19	Узел прохода	1	
				Материалы		Поставляется по прейскуранту 08
		2		Плита минераловатная ПМ75 ГОСТ 9573-72	1,14 кг	
		3		Стеклоткань ТСТБ ТУ6-П-118-75	0,77кг	2,23×0,5м²
		4		Проволока К02 ГОСТ 792-67	0,22 кг	9м

Инв.№ подл. | Подп. и дата | Взам. инв.№ | Инв.№ дубл. | Подп. и дата

Изм.	Лист	N докум.	Подп.	Дата	УП4	Лист 7

Копировал. [illegible] Формат: 11

Формат	Зона	Поз.	Обозначение	Наименование	Кол.	Примечание
				УП4-20		
11		1	УП2-20	Узел прохода	1	
				Материалы		Поставляется по прейскуранту 08
		2		Плита минераловатная ПМ75 ГОСТ 9573-72	1,27 кг	
		3		Стеклоткань ТСТБ ТУ6-П-118-75	0,88кг	2,5×0,5м²
		4		Проволока К02 ГОСТ 792-67	0,25кг	10м
				УП4-21		
11		1	УП2-21	Узел прохода	1	
				Материалы		Поставляется по прейскуранту 08
		2		Плита минераловатная ПМ75 ГОСТ 9573-72	1,43 кг	
		3		Стеклоткань ТСТБ ТУ6-П-118-75	0,95кг	2,8×0,5м²
		4		Проволока К02 ГОСТ 792-67	0,27кг	11м
				УП4-22		
11		1	УП2-22	Узел прохода	1	
				Материалы		Поставляется по прейскуранту 08
		2		Плита минераловатная ПМ75 ГОСТ 9573-72	1,79 кг	
		3		Стеклоткань ТСТБ ТУ6-П-118-72	1,16кг	3,3×0,5м²
		4		Проволока К02 ГОСТ 792-67	0,34кг	13,5м

Инв.№ подл. | Подп. и дата | Взам. инв.№ | Инв.№ дубл. | Подп. и дата

Изм.	Лист	N докум.	Подп.	Дата	УП4	Лист 8

Копировал. [illegible] Формат: 11

Серия 5904-10

Рис 1

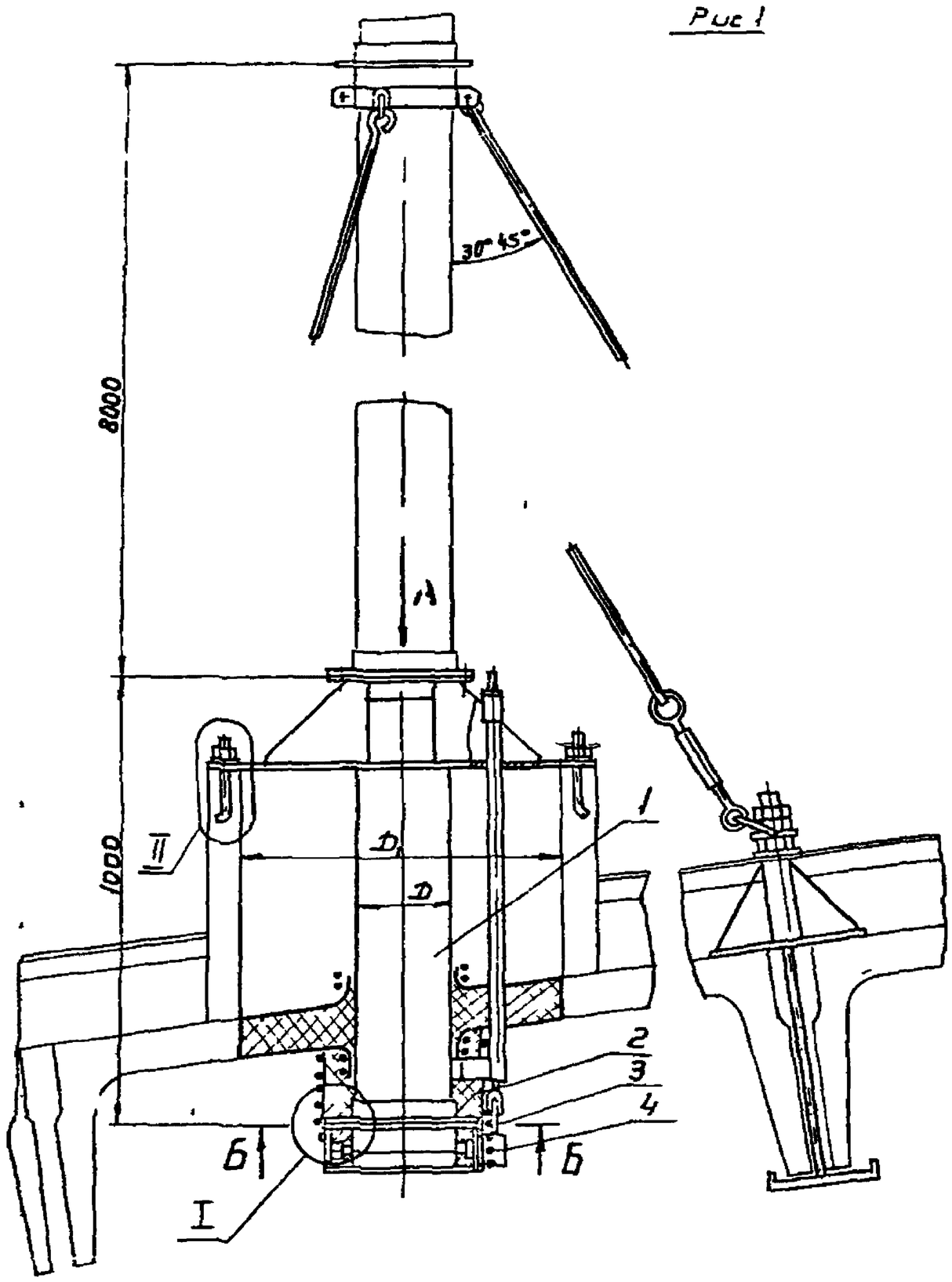

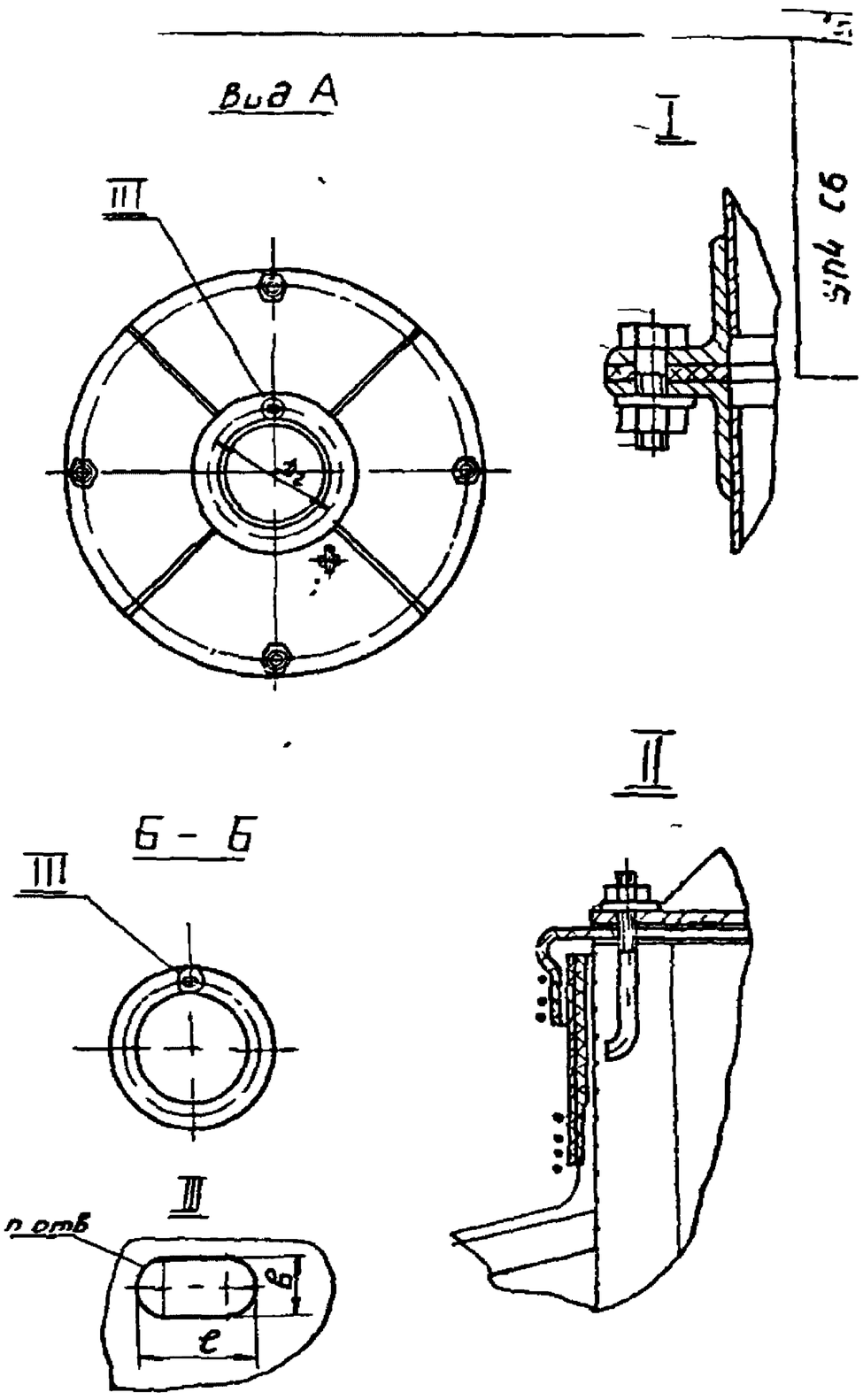

Рис 2

Остальное см. рис 1

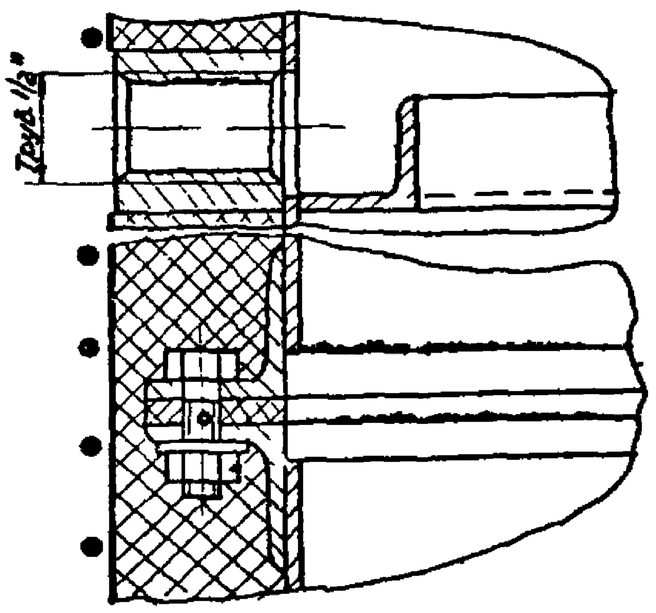

Размеры в мм

Обозначение	Рис	D	D1	D2	n	в×l	Масса, кг
УП4	1	200	400	230	6	7×10	83,8
-01		250	700	280			96,0
-02		280		310	8		97,6
-03		315		345			99,7
-04		400		430	10		123,0
-05		450		480			125,6
-06		500		530			128,7
-07		630	1000	660	12	10×16	167,1
-08		710		740			171,4
-09		800		830			239,2
-10		1000	1450	1040	16		249,8
-11		1250		1295	18	12×18	265,5
-12	2	200	400	230	6	7×10	85,3
-13		250	700	280			96,5
-14		280		310	8		98,6
-15		315		345			100,7
-16		400		430	10		124,4
-17		450		480			127,1
-18		500		530			130,2
-19		630	1000	660	12	10×16	168,6
-20		710		740			173,4
-21		800		830			241,2
-22		1000	1450	1040	16		252,3
-23		1250		1295	18	12×18	269

1 Теплоизоляция (поз. 2, 3, 4) от образования конденсата производится при монтаже по проекту ОВ

2 Размеры для справок

Изм	Лист	N докум	Подп	Дата	УП4 СБ
Разраб	Тушинский				Узел прохода
Пров	Пронский				Сборочный чертеж
Н контр	Демьянов				
Нач отд	Бейзерман				
Т контр	Коган				
Утв	Обчинников				

Лит | Масса | Масштаб
См табл | -
Лист | Листов
ММСС СССР
Главпромвоенстрой
ТПИ Пономарев
Гипроспецсоюз

Инв № подл | Подп и дата | Взам инв № | Инв № дубл | Подп и дата

Серия 5.904-10

УП5 СБ

Рис 1

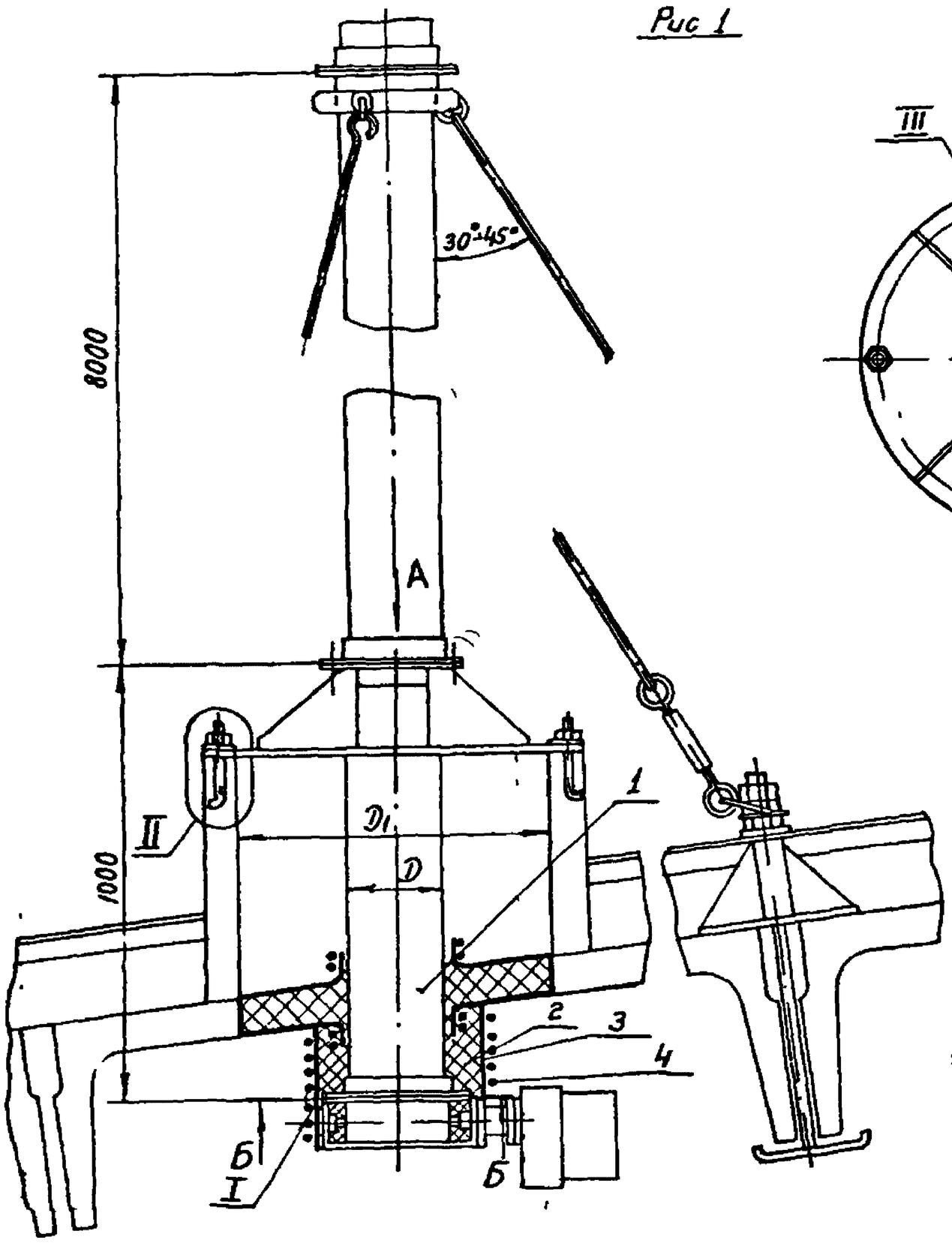

Вид А

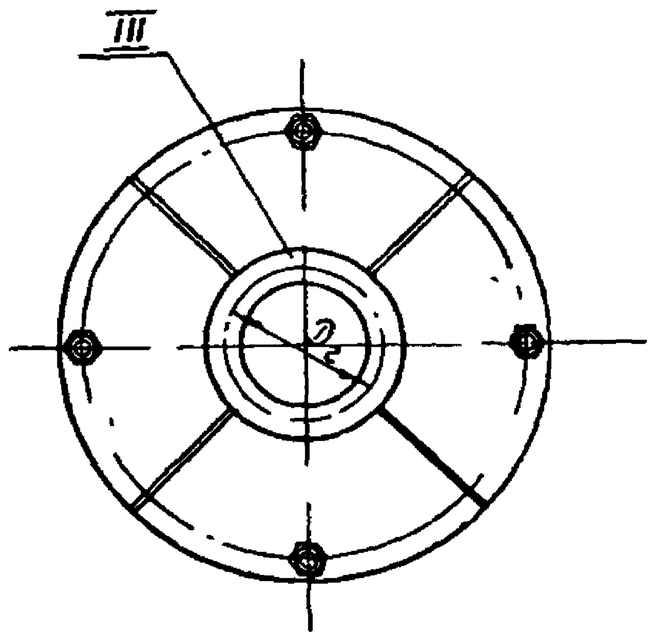

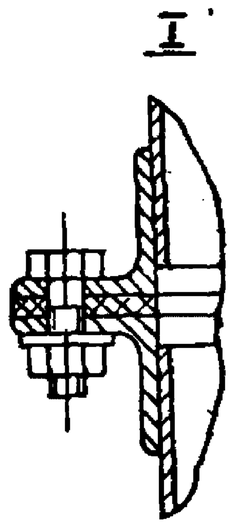

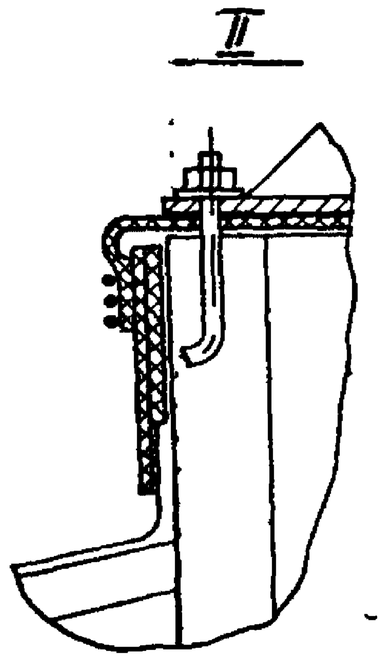

Б-Б

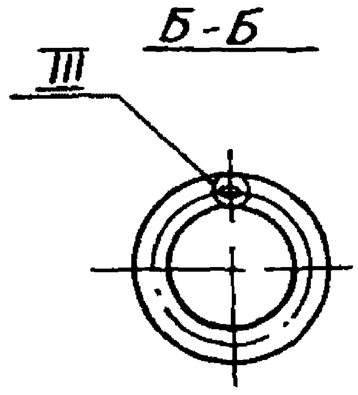

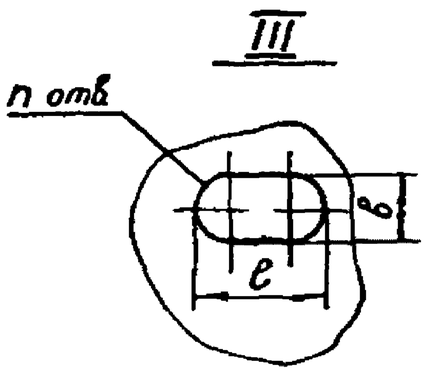

Размеры в мм

Обозначение	Рис.	D	D_1	D_2	n	в×l	Масса, кг
УП5	1	200	400	230	6	7×10	75,3
-01		250		280			78,9
-02		280		310	8		80,7
-03		315		345			83,8
-04		400	700	430	10		115,0
-05		450		480			117,8
-06		500		530			121,0
-07		630	1000	660	12	10×16	159,2
-08		710		740			164,4
-09		800		830			168,3
-10		1000	1450	1040	16		241,6
-11		1250		1295	18	12×18	257,5
-12	2	200	400	230	6	7×10	75,8
-13		250		280			79,6
-14		280		310	8		81,4
-15		315		345			84,7
-16		400	700	430	10		116,1
-17		450		480			119,2
-18		500		530			122,4
-19		630	1000	660	12	10×16	161,0
-20		710		740			166,4
-21		800		830			170,6
-22		1000	1450	1040	16		244,6
-23		1250		1295	18	12×18	261,2

Рис 2

Остальное см рис.1

I

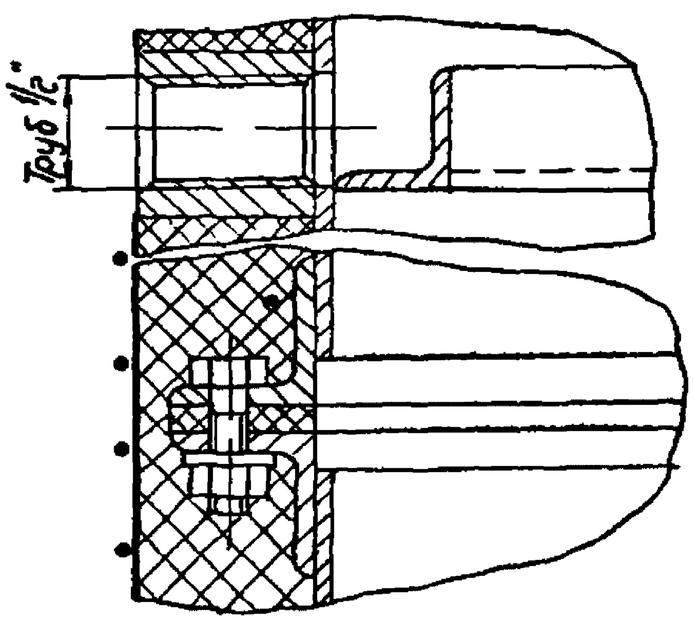

1 Теплоизоляция (поз 2,3,4) от образования конденсата производится при монтаже по проекту ОВ.

2 Размеры для справок.

Изм	Лист	№ докум	Подп	Дата	УП5 СБ
Разраб	Тужилкина				Узел прохода Сборочный чертеж
Провер	Пронский				
Т контр	Демьянов				
Нач отд	Бейзерман				
Т контр	Кадан				
Утв	Овчинников				

Лит | Масса | Масштаб | См. таб | —

Лист | Листов 1

ММСС СССР Главпромвентиляция ГПИ проект рог

Копировал Бер-

Сверено Ш-

Формат	Зона	Поз.	Обозначение	Наименование	Кол.	Примечание
				УП4-23		
11		1	УП2-23	Узел прохода	1	
				Материалы		Поставляется по проекту ОВ
		2		Плита минерало-ватная ПМ75 ГОСТ 9573-72	2,2 кг	
		3		Стеклоткань ТСТБ ТУ6-11-118-75	1,41кг	4,1×0,5м²
		4		Проволока К02 ГОСТ 792-67	0,41кг	164м

УП4

Изм. Лист N докум. Подп. Дата

Копировал: Формат: 11

Формат	Зона	Поз.	Обозначение	Наименование	Кол.	Примечание
				Документация		
22			УП5 СБ	Сборочный чертеж		
22			УП.Д	Технические требования		
			Переменные данные для исполнений			
				УП5		
11		1	УП3	Узел прохода	1	
				Материалы		Поставляется по проекту ОВ
		2		Плита минерало-ватная ПМ75 ГОСТ 9573-72	0,4 кг	
		3		Стеклоткань ТСТБ ТУ6-11-118-75	0,13кг	0,92×0,5м²
		4		Проволока К02 ГОСТ 792-67	0,08кг	3,5м
				УП5-01		
11		1	УП3-01	Узел прохода	1	
				Материалы		Поставляется по проекту ОВ
		2		Плита минерало-ватная ПМ75 ГОСТ 9573-72	0,48 кг	
		3		Стеклоткань ТСТБ ТУ6-11-118-75	0,36кг	1,04×0,5м²
		4		Проволока К02 ГОСТ 792-67	0,10кг	4м
				УП5-02		
11		1	УП3-02	Узел прохода	1	

Подп. и дата | Инв. N дубл. | Взам. инв. N | Подп. и дата | Инв. N подл.

Изм. Акт N докум. Подп. Дата

Разраб. Гуфирина

Пров. Пронский

Т. контр. Пронский

Утв. Демьянов

УП5

Узел прохода

Лит | Лист 1 | Листов 9

МНСС СССР Главвентиляция ГПИ Промвентиляция

Копировал: Формат 11

Формат	Зона	Поз.	Обозначение	Наименование	Кол.	Примечание
				Материалы		Поставляется по проекту ОВ
		2		Плита минерало-ватная ПМ75 ГОСТ 9573-72	0,54 кг	
		3		Стеклоткань ТСТБ ТУ6-II-118-75	0,39кг	1,17×0,5м²
		4		Проволока К02 ГОСТ 792-67	0,11кг	4,5м
				УП5-03		
11		1	УП3-03	Узел прохода	1	
				Материалы		Поставляется по проекту ОВ
		2		Плита минерало-ватная ПМ75 ГОСТ 9573-72	0,59 кг	
		3		Стеклоткань ТСТБ-ТУ6-II-118-75	0,43кг	1,28×0,5м²
		4		Проволока К02 ГОСТ 792-67	0,12кг	5м
				УП5-04		
11		1	УП3-04	Узел прохода	1	
				Материалы		Поставляется по проекту ОВ
		2		Плита минерало-ватная ПМ75 ГОСТ 9573-72	0,74 кг	
		3		Стеклоткань ТСТБ ТУ6-II-118-72	0,53кг	1,55×0,5м²
		4		Проволока К02 ГОСТ 792-67	0,15кг	6м
				УП5-05		

Подп. и дата | Инв. N дубл. | Взам. инв. N | Подп. и дата | Инв. N подл.

Изм. Лист N докум. Подп. Дата

УП5

Лист 2

Формат 11

Формат	Зона	Поз.	Обозначение	Наименование	Кол.	Примечание
11		1	УП3-05	Узел прохода	1	
				Материалы		Поставляется по проекту ОВ
		2		Плита минерало-ватная ПМ75 ГОСТ 9573-72	0,33 кг	
		3		Стеклоткань ТСТБ ТУ6-II-118-76	0,58кг	1,7×0,5м²
		4		Проволока К02 ГОСТ 792-67	0,16кг	6,6м
				УП2-06		
11		1	УП3-06	Узел прохода	1	
				Материалы		Поставляется по проекту ОВ
		2		Плита минерало-ватная ПМ75 ГОСТ 9573-72	0,91 кг	
		3		Стеклоткань ТСТБ ТУ6-II-118-75	0,63кг	1,80×0,5м²
		4		Проволока К02 ГОСТ 792-67	0,18кг	7м
				УП5-07		
11		1	УП3-07	Узел прохода	1	
				Материалы		Поставляется по проекту ОВ
		2		Плита минерало-ватная ПМ75 ГОСТ 9573-72	1,14 кг	
		3		Стеклоткань ТСТБ ТУ6-II-118-75	0,77кг	2,23×0,5м²
		4		Проволока К02 ГОСТ 792-67	0,22кг	9м

Подп. и дата | Инв. N дубл. | Взам. инв. N | Подп. и дата | Инв. N подл.

Изм. Лист N докум. Подп. Дата

УП5

Лист 3

Копировал: Формат 11

Серия 5.904-10

Формат	Зона	Поз	Обозначение	Наименование	Кол	Примечание
				УП5-08		
11		1	УП3-08	Узел прохода	1	
				Материалы		Поставляются по проекту ВВ
		2		Плита минерало-		
				ватная ПМ75		
				ГОСТ 9573-72	1,87	кг
		3		Стеклоткань		
				ТСТБ ТУ6-Й-118-75	0,86м²	2,5×0,5м²
		4		Проволока К02		
				ГОСТ 792-67	0,25кг	10м
				УП5-09		
11		1	УП3-09	Узел прохода	1	
				Материалы		Поставляются по проекту ВВ
		2		Плита минерало-		
				ватная ПМ75		
				ГОСТ 9573-72	1,43	кг
		3		Стеклоткань		
				ТСТБ ТУ6-Й-118-75	0,95м²	2,8×0,5м²
		4		Проволока К02		
				ГОСТ 792-67	0,21кг	11м
				УП5-10		
11		1	УП3-10	Узел прохода	1	
				Материалы		Поставляются по проекту ВВ
		2		Плита минерало-		
				ватная ПМ75		
				ГОСТ 9573-72	1,79	кг
		3		Стеклоткань		
				ТСТБ ТУ6-Й-118-75	1,16м²	3,4×0,5м²
		4		Проволока К02		
				ГОСТ 792-67	0,34кг	13,5м

Подп. и дата | Инв. № подл. | Взам. инв. № | Инв. № дубл. | Подп. и дата

Изм.	Лист	№ докум.	Подп.	Дата	УП5	Лист 4

Копировал | Формат А4

Формат	Зона	Поз	Обозначение	Наименование	Кол	Примечание
				УП5-11		
11		1	УП3-11	Узел прохода	1	
				Материалы		Поставляются по проекту ВВ
		2		Плита минерало-		
				ватная ПМ75		
				ГОСТ 9573-72	2,2	кг
		3		Стеклоткань		
				ТСТБ ТУ6-Й-118-75	1,1кг	4,1×0,5м²
		4		Проволока К02		
				ГОСТ 792-67	0,41кг	16,4м
				УП5-12		
11		1	УП3-12	Узел прохода	1	
				Материалы		Поставляются по проекту ВВ
		2		Плита минерало-		
				ватная ПМ75		
				ГОСТ 9573-72	0,4	кг
		3		Стеклоткань		
				ТСТБ ТУ6-Й-118-75	0,21кг	0,82×0,5м²
		4		Проволока К02		
				ГОСТ 792-67	0,09кг	3,5м
				УП5-13		
11		1	УП3-13	Узел прохода	1	
				Материалы		Поставляются по проекту ВВ
		2		Плита минерало-		
				ватная ПМ75		
				ГОСТ 9573-72	0,68	кг
		3		Стеклоткань		
				ТСТБ ТУ6-Й-118-75	0,26м²	1,04×0,5м²
		4		Проволока К02		
				ГОСТ 792-67	0,10кг	4м

Подп. и дата | Инв. № подл. | Взам. инв. № | Инв. № дубл. | Подп. и дата

Изм.	Лист	№ докум.	Подп.	Дата	УП5	Лист 5

Копировал | Формат А4

Формат	Зона	Поз	Обозначение	Наименование	Кол	Примечание
				УП5-14		
11		1	УП3-14	Узел прохода	1	
				Материалы		Поставляются по проекту ВВ
		2		Плита минерало-		
				ватная ПМ75		
				ГОСТ 9573-72	0,54	кг
		3		Стеклоткань		
				ТСТБ ТУ6-Й-118-75	0,39м²	1,17×0,5м²
		4		Проволока К02		
				ГОСТ 792-67	0,11кг	4,5м
				УП5-15		
11		1	УП3-15	Узел прохода	1	
				Материалы		Поставляются по проекту ВВ
		2		Плита минерало-		
				ватная ПМ75		
				ГОСТ 9573-72	0,59	кг
		3		Стеклоткань		
				ТСТБ ТУ6-Й-118-75	0,43м²	1,28×0,5м²
		4		Проволока К02		
				ГОСТ 792-67	0,12кг	5м
				УП5-16		
11		1	УП3-16	Узел прохода	1	
				Материалы		Поставляются по проекту ВВ
		2		Плита минерало-		
				ватная ПМ75		
				ГОСТ 9573-72	0,74кг	
		3		Стеклоткань		
				ТСТБ ТУ6-Й-118-75	0,53м²	1,55×0,5м²
		4		Проволока К02		
				ГОСТ 792-67	0,15кг	6м

Подп. и дата | Инв. № подл. | Взам. инв. № | Инв. № дубл. | Подп. и дата

Изм.	Лист	№ докум.	Подп.	Дата	УП5	Лист 6

Копировал | Формат А4

Формат	Зона	Поз	Обозначение	Наименование	Кол	Примечание
				УП5-17		
11		1	УП3-17	Узел прохода	1	
				Материалы		Поставляются по проекту ВВ
		2		Плита минерало-		
				ватная ПМ75		
				ГОСТ 9573-72	0,83	кг
		3		Стеклоткань		
				ТСТБ ТУ6-Й-118-75	0,58м²	1,7×0,5м²
		4		Проволока К02		
				ГОСТ 792-67	0,16кг	6,5м
				УП5-18		
11		1	УП3-18	Узел прохода	1	
				Материалы		Поставляются по проекту ВВ
		2		Плита минерало-		
				ватная ПМ75		
				ГОСТ 9573-72	0,91	кг
		3		Стеклоткань		
				ТСТБ ТУ6-Й-118-75	0,63м²	1,86×0,5м²
		4		Проволока К02		
				ГОСТ 792-67	0,18кг	7м
				УП5-19		
11		1	УП3-19	Узел прохода	1	
				Материалы		Поставляются по проекту ВВ
		2		Плита минерало-		
				ватная ПМ75		
				ГОСТ 9573-72	1,14	кг
		3		Стеклоткань		
				ТСТБ ТУ6-Й-118-75	0,79м²	2,33×0,5м²
		4		Проволока К02		
				ГОСТ 792-67	0,23кг	9м

Подп. и дата | Инв. № подл. | Взам. инв. № | Инв. № дубл. | Подп. и дата

Изм.	Лист	№ докум.	Подп.	Дата	УП5	Лист 7

Копировал | Формат А4

Формат	Зона	Поз.	Обозначение	Наименование	Кол.	Примечание
				УП5-20		
11		1	УП3-20	Узел прохода	1	
				Материалы		Поставляются по проекту 08
		2		Плита минерало-		
				ватная ПМ-75		
				ГОСТ 9573-72	1,27	кг
		3		Стеклоткань		
				ТС Т6 ТУ6-II-118-75	0,86кг	2,5×0,5м²
		4		Проволока К02		
				ГОСТ 792-67	0,25кг	10м
				УП5-21		
11		1	УП3-21	Узел прохода	1	
				Материалы		Поставляются по проекту 08
		2		Плита минерало-		
				ватная ПМ75		
				ГОСТ 9573-72	1,43кг	
		3		Стеклоткань		
				ТС Т6 ТУ6-II-118-75	0,95кг	2,8×0,5м²
		4		Проволока К02		
				ГОСТ 792-67	0,27кг	11м
				УП5-22		
11		1	УП3-22	Узел прохода	1	
				Материалы		Поставляются по проекту 08
		2		Плита минерало-		
				ватная ПМ75		
				ГОСТ 9573-72	1,79	кг
		3		Стеклоткань		
				ТС Т6 ТУ6-II-118-75	1,16кг	3,4×0,5м²
		4		Проволока К02		
				ГОСТ 792-67		

Серия 5.904-10

Инв. № подл. | Подп. и дата | Взам. инв. № | Инв. № дубл. | Подп. и дата

Изм. Лист № докум. Подп. Дата

УП5

Лист 8

Копировал: Формат: 11

Формат	Зона	Поз.	Обозначение	Наименование	Кол.	Примечание
				УП5-23		
11		1	УП3-23	Узел прохода	1	
				Материалы		Поставляются по проекту 08
		2		Плита минерало		
				ватная ПМ-75		
				ГОСТ 9573-72	2,2	кг
		3		Стеклоткань		
				ТС Т6 ТУ6-II-Н8-75	1,4кг	4,1×0,5м²
		4		Проволока К02		
				ГОСТ 792-67	0,41кг	16,4м

Инв. № подл. | Подп. и дата | Взам. инв. № | Инв. № дубл. | Подп. и дата

Изм. Лист № докум. Подп. Дата

УП5

Лист 9

Копировал: Формат: 11