ТИПОВЫЕ СТРОИТЕЛЬНЫЕ КОНСТРУКЦИИ, ИЗДЕЛИЯ И УЗЛЫ

СЕРИЯ 5.905-26.08

УПЛОТНЕНИЕ ВВОДОВ ИНЖЕНЕРНЫХ КОММУНИКАЦИЙ ГАЗИФИЦИРОВАННЫХ ЗДАНИЙ И СООРУЖЕНИЙ

ВЫПУСК 1

РАБОЧИЕ ЧЕРТЕЖИ

ТИПОВЫЕ СТРОИТЕЛЬНЫЕ КОНСТРУКЦИИ, ИЗДЕЛИЯ И УЗЛЫ

добровольная сертификация 11СР48

СЕРИЯ 5.905-26.08

УПЛОТНЕНИЕ ВВОДОВ ИНЖЕНЕРНЫХ КОММУНИКАЦИЙ ГАЗИФИЦИРОВАННЫХ ЗДАНИЙ И СООРУЖЕНИЙ

ВЫПУСК 1

РАБОЧИЕ ЧЕРТЕЖИ

РАЗРАБОТАНЫ
ОАО СПКБ «ГАЗПРОЕКТ» - БТЦ

Генеральный директор П. С. Гетман

Главный инженер СПКБ В. М. Панасенко

Главный инженер проекта Л. М. Корж

Утверждены приказом ОАО «Росгазификация»
№ 1 от 21 января 2008 года
Введены в действие
ОАО СПКБ «Газпроект» - БТЦ
приказ № 06 от 15 января 2008 года

Серия 5.905-26.08 вып. 1

Содержание

Обозначение	Наименование	Страница
5.905-26.08.1-ПЗ	Пояснительная записка	4
5.905-26.08.1-1	Уплотнение ввода водопровода (канализации)	
	в цокольных (подвальных) этажах зданий	
	в сухих грунтах	6
5.905-26.08.1-2	Уплотнение ввода водопровода (канализации)	
	в цокольных (подвальных) этажах зданий	
	в мокрых грунтах	7
5.905-26.08.1-3	Уплотнение ввода электрокабеля (кабеля	
	связи) в цокольных (подвальных) этажах	
	зданий в сухих грунтах	8
5.905-26.08.1-4	Уплотнение ввода электрокабеля (кабеля	
	связи) в цокольных (подвальных) этажах	
	зданий в мокрых грунтах	9
5.905-26.08.1-5	Теплотрасса без канала. Уплотнение ввода	
	в цокольных (подвальных) этажах зданий	10
5.905-26.08.1-6	Теплотрасса в канале. Уплотнение ввода	
	в цокольных (подвальных) этажах зданий	11
5.905-26.08.1-7.00СБ	Сальник нажимной С-1. Сборочный чертеж.	12
5.905-26.08.1-7.00	Сальник нажимной С-1	13
5.905-26.08.1-7.01.00СБ	Корпус. Сборочный чертеж.	15
5.905-26.08.1-7.01.00	Корпус	16
5.905-26.08.1-7.01.01.00	Полуобечайка	17
5.905-26.08.1-7.01.02.00	Ребро	18
5.905-26.08.1-7.01.03.00	Полуфланец	18
5.905-26.08.1-7.01.04.00	Полукольцо	19
5.905-26.08.1-7.02.00СБ	Грундбукса. Сборочный чертеж.	20
5.905-26.08.1-7.02.00	Грундбукса	21
5.905-26.08.1-7.02.01.00	Полуобечайка	22
5.905-26.08.1-7.02.02.00	Полукольцо	22

продолжение

Обозначение	Наименование	Страница
5.905-26.08.1-7.02.03.00	Полуфланец	23
5.905-26.08.1-7.03.00	Шайба	23
5.905-26.08.1-7.04.00	Шпилька	24
5.905-26.08.1-8.00СБ	Сальник набивной С-2. Сборочный чертеж	25
5.905-26.08.1-8.00	Сальник набивной С-2	26
5.905-26.08.1-8.01.00	Корпус	27
5.905-26.08.1-8.02.00	Упор	28
5.905-26.08.1-8.03.00	Кольцевое ребро	28
5.905-26.08.1-8.04.00	Упорное кольцо	29
5.905-26.08.1-9.00СБ	Сальник нажимной С-3. Сборочный чертеж.	30
5.905-26.08.1-9.00	Сальник нажимной С-3	31
5.905-26.08.1-9.01.00СБ	Корпус. Сборочный чертеж.	33
5.905-26.08.1-9.01.00	Корпус	34
5.905-26.08.1-9.01.01.00	Полуобечайка	35
5.905-26.08.1-9.01.02.00	Ребро	36
5.905-26.08.1-9.01.03.00	Полуфланец	36
5.905-26.08.1-9.01.04.00	Полукольцо	37
5.905-26.08.1-9.02.00СБ	Грундбукса. Сборочный чертеж.	38
5.905-26.08.1-9.02.00	Грундбукса	39
5.905-26.08.1-9.02.01.00	Полуобечайка	40
5.905-26.08.1-9.02.02.00	Полукольцо	40

Подпись и дата | Инв. N дубл. | Взам инв. N | Подпись и дата | Инв. N подл.

Изм.	Лист	N докум.	Подпись	Дата
Разраб.		Василенко		11.07
Разраб.		Тарасенко		11.07
Пров.		Крючков		11.07
Н. контр.		Панасенко		11.07
Утв.		Корж		11.07

5.905-26.08.1-С

Содержание

Лит.	Лист	Листов
	1	2

СПКБ "Газпроект"

Копировал

Формат А3

продолжение

Обозначение	Наименование	Страница
5.905-26.08.1-9.02.03.00	Полуфланец	41
5.905-26.08.1-9.03.00	Шайба	41
5.905-26.08.1-10.00СБ	Сальник набивной С-4. Сборочный чертеж	42
5.905-26.08.1-10.00	Сальник набивной С-4	43
5.905-26.08.1-10.01.00	Корпус	44
5.905-26.08.1-11.00СБ	Сальник нажимной С-5. Сборочный чертеж.	45
5.905-26.08.1-11.00	Сальник нажимной С-5	46
5.905-26.08.1-11.01.00	Корпус	47
5.905-26.08.1-11.02.00	Упор	48
5.905-26.08.1-11.03.00	Кольцевое ребро	48
5.905-26.08.1-12.00СБ	Сальник нажимной С-6. Сборочный чертеж.	49
5.905-26.08.1-12.00	Сальник нажимной С-6	50
5.905-26.08.1-12.01.00СБ	Корпус. Сборочный чертеж.	52
5.905-26.08.1-12.01.00	Корпус	53
5.905-26.08.1-12.01.01.00	Обечайка	54
5.905-26.08.1-12.01.02.00	Ребро	55
5.905-26.08.1-12.01.03.00	Фланец	55
5.905-26.08.1-12.01.04.00	Кольцо	56

Пояснительная записка

1 Общая часть

1.1 Рабочие чертежи типовой документации "Уплотнение вводов инженерных коммуникаций зданий и сооружений в газифицированных городских и населенных пунктах" серии 5.905-26.08 вып.1 разработаны взамен серии 5.905-26.04.

1.2 Рабочие чертежи выполнены с учетом опыта проектирования, строительства, эксплуатации зданий и сооружений и на основании следующих нормативных документов:

- СНиП 42-01-2002 "Газораспределительные системы";
- ПБ 12-529-03 "Правила безопасности систем газораспределения и газопотребления";
- СНиП 2.03.11-85* "Защита строительных конструкций от коррозии";
- СНиП 21-01-97* "Пожарная безопасность зданий и сооружений;
- СНиП II-7-81* "Строительство в сейсмических районах";
- СНиП 2.04.01-85* "Внутренний водопровод и канализация зданий";
- СНиП 2.04.02-85* "Водоснабжение. Наружные сети и сооружения";
- СНиП 2.04.03-85 "Канализация. Наружные сети и сооружения";
- СНиП 31-01-2003 "Здания жилые многоквартирные";
- СНиП 2.08.02-89* "Общественные здания и сооружения";
- СНиП 31-05-2003 "Общественные здания административного назначения";
- СНиП 31-03-2001 "Производственные здания";
- СНиП 2.09.04-87* "Административные и бытовые здания";
- СНиП 41-01-2003 "Отопление, вентиляция и кондиционирование";
- СНиП 41-02-2003 "Тепловые сети";
- СНиП 31-02-2001 "Дома жилые одноквартирные";

1.3 Технические решения, принятые в рабочих чертежах, соответствуют требованиям экологических, санитарно-гигиенических, противопожарных и других норм, действующих на территории Российской Федерации, и обеспечивают безопасную для жизни и здоровья людей эксплуатацию объекта при соблюдении предусмотренных рабочими чертежами мероприятий.

2 Назначение и область применения

2.1 Рабочие чертежи настоящей типовой документации применяются при проектировании, строительстве, реконструкции и эксплуатации инженерных коммуникаций, проходящих через стены подвалов (цокольных этажей) или фундаменты зданий:

- трубопроводы водопровода;
- трубопроводы канализации;
- трубопроводы теплосетей;
- электрокабели (кабель связи).

2.2 Уплотнение вводов инженерных коммуникаций (теплотрассы, водопровода, канализации, электрокабеля, кабеля связи) в стенах подвалов (цокольных этажей) или в фундаментах зданий и сооружений осуществляется с применением нажимных сальников. Применение набивных сальников допускается для всех коммуникаций, кроме теплотрассы, для существующих зданий, сооружений исключающих просадку фундаментов, невозможности появления подпора воды и при сейсмичности до 6 баллов.

2.3 Уплотнение вводов теплотрассы разработано для следующих случаев:

- бесканальная прокладка;
- прокладка трубопроводов в железобетонных каналах.

Изм.	Лист	N докум.	Подпись	Дата	5.905-26.08.1-ПЗ		
Разраб.		Василенко		11.07	Пояснительная записка	Лит.	Лист 1 / Листов 2
Разраб.		Тарасенко		11.07		СПКБ "Газпроект"	
Пров.		Крючков		11.07			
Н. контр.		Панасенко		11.07			
Утв.		Корж		11.07			

Подпись и дата | Инв. N дубл. | Взам инв. N | Подпись и дата | Инв. N подл.

Копировал

Формат А3

3 Указания по установке сальников

3.1 Установка сальников предусматривается на существующие коммуникации, в таком случае, корпус сальника выполнен в виде разъемной конструкции, после установки которого на коммуникации соединение осуществляется электродуговой ручной сваркой или газосваркой.

На реконструируемые коммуникации корпус сальника в виде цельной конструкциии когда существует возможность предварительно одеть на коммуникацию или после установки в фундаменте, стены здания с последующим протаскиванием коммуникаций.

При новом строительстве корпус сальника рекомендуется применять как закладную деталь (выполняется в заводских условиях).

Корпус сальника С-1, С-4 изготавливается из листа, сальников С-2, С-3 - из трубы.

Во всех вариантах установки сальникового устройства исключается автономность отдельной работы сальника и фундамента, это единое целое и просадка осуществляется совместно, установка компенсирующих устройств предусматривается за пределами фундамента как с внешней, так и с внутренней стороны. Компенсирующие устройства выполняются в соответствии с нормативными требованиями.

3.2 Набивка. Зазор между пропускаемой трубой и корпусом сальника плотно набивается просмоленной или битуминизированной пеньковой прядью по ГОСТ 9993-74**, предварительно скрученной в жгут. Толщина жгута должна быть несколько больше размера зазора. Пеньковая прядь, применяемая для уплотнения должна быть сухой и не должна содержать костры и загрязнении маслом, землей и т.п. Прядь, вводимую в зазор, следует уплотнять (конопатить) послойно вручную сильными ударами молотка по конопатке или механизированным способом с помощью пневмоинструмента. Битумирование пряди может осуществляться непосредственно на строительстве путем пропитки ее нефтяным битумом марки БН70/30 ГОСТ 6617-76*, разведенным в бензине ГОСТ 8505-80 (состав по массе: битума - 5%, бензина -95%). После пропитки пряди и отжатия излишков раствора битума прядь должна быть хорошо просушена.

3.3 Зачеканка. Зачеканка является асбестоцементным замком, закрепляющим набивку, и должна производиться сразу за заделкой пеньковой прядью. Асбестоцементная смесь приготовляется из двух частей (по массе) цемента марки не ниже 400 ГОСТ 10178-85* и одной части асбестового волокна не ниже четвертого сорта ГОСТ 12871-93* с добавкой воды в количестве 10-12% массы смеси. Асбестовое волокно перед употреблением должно быть распушено и просушено. Наличие в асбестовом волокне комков породы и посторонних примесей не допускаетяс. Цемент и асбестовое волокно до затворения водой должно быть тщательно перемешанны для получения однородной смеси. Затворение водой сухой асбестовой смеси производится непосредственно перед употреблением ее в дело в количестве, требующемся на заделку одного замка. Асбестоцементная смесь должна быть употреблена в дело до начала схватывания цемента (не позднее 30 мин.).

3.4 Замазка. Мастика для замазки составляется из 70% (по массе) нефтяного битума БН70/30 ГОСТ 6617-76 и 30% порошка из асбеста ГОСТ 12871-93*.

3.5 Защита от коррозии. Сальники окрасить эмалью ХС-019 по ГОСТ 21824-76* за 3 раза общей толщиной 80 мкм по слою грунтовки ГФ-021 по ГОСТ 25129-82*.

Серия 5.905-26.08 вып. 1

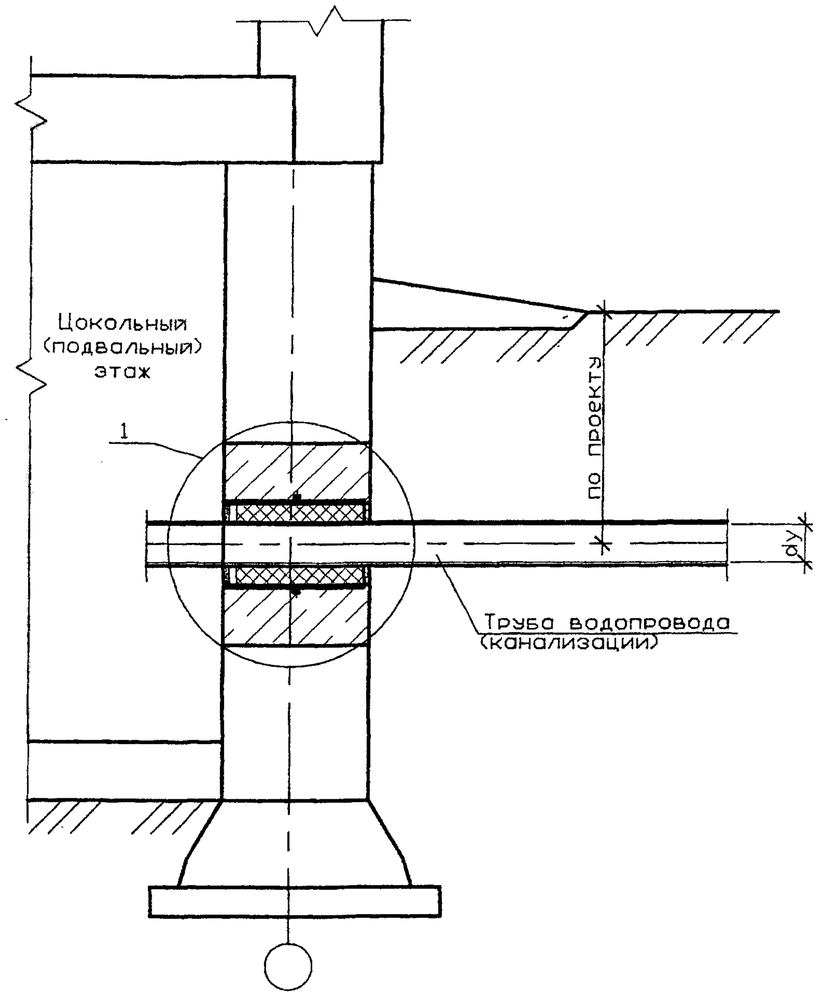

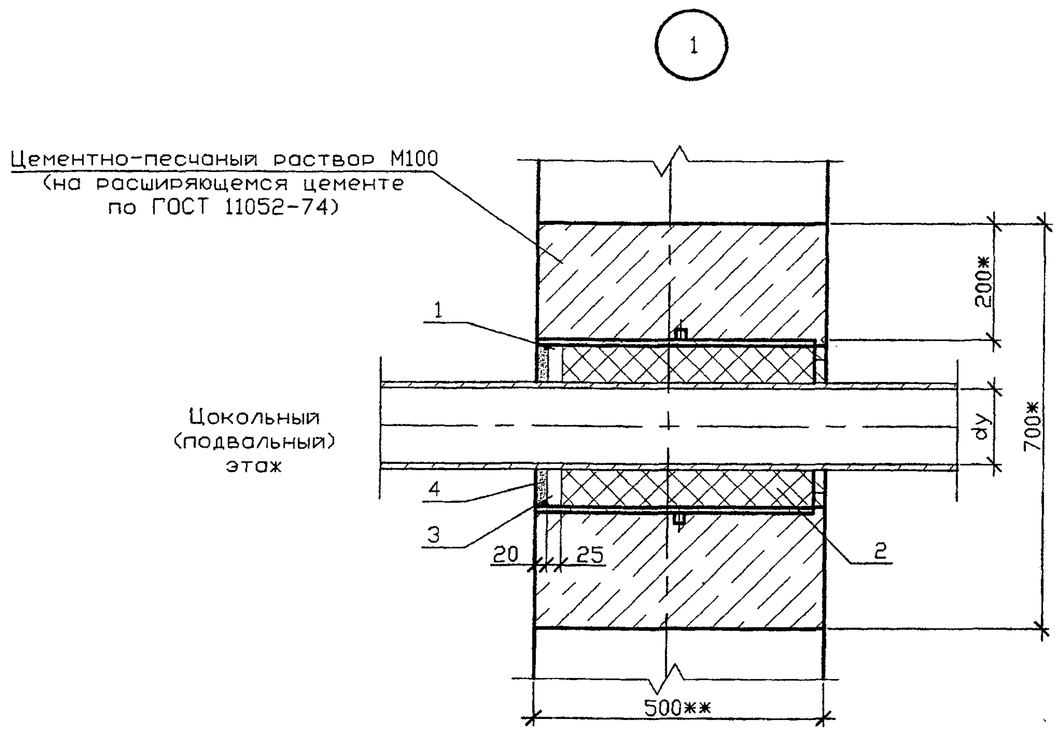

1 * Размер для справок
2 ** Размер уточнить при проектировании

Спецификация элементов ввода

Поз.	Обозначение	Наименование	Кол	Масса ед., кг	Примечание
		Детали			
1	5.905-26.08.1-8.00СБ	Сальник набивной С-2	1		
	(5.905-26.08.1-10.00СБ)	(Сальник набивной С-4)			
		Материалы			
		Цем. песчаный раствор М100	0,19*		м3
2	5.905-26.08.1-ПЗ п.3.2	Набивка	0,5*		кг
3	5.905-26.08.1-ПЗ п.3.3	Зачеканка	0,6*		кг
4	5.905-26.08.1-ПЗ п.3.4	Замазка	0,5		кг

Изм.	Лист	N докум.	Подпись	Дата
Разраб.		Василенко		11.07
Разраб.		Тарасенко		11.07
Пров.		Крючков		11.07
Н. контр.		Панасенко		11.07
Утв.		Корж		11.07

5.905-26.08.1-1

Уплотнение ввода водопровода (канализации) в цокольных (подвальных) этажах зданий в сухих грунтах

Лит.	Масса	Масштаб

Лист | Листов 1

СПКБ "Газпроект"

Подпись и дата | Инв. N дубл. | Взам инв. N | Подпись и дата | Инв. N подл.

Копировал | Формат А3

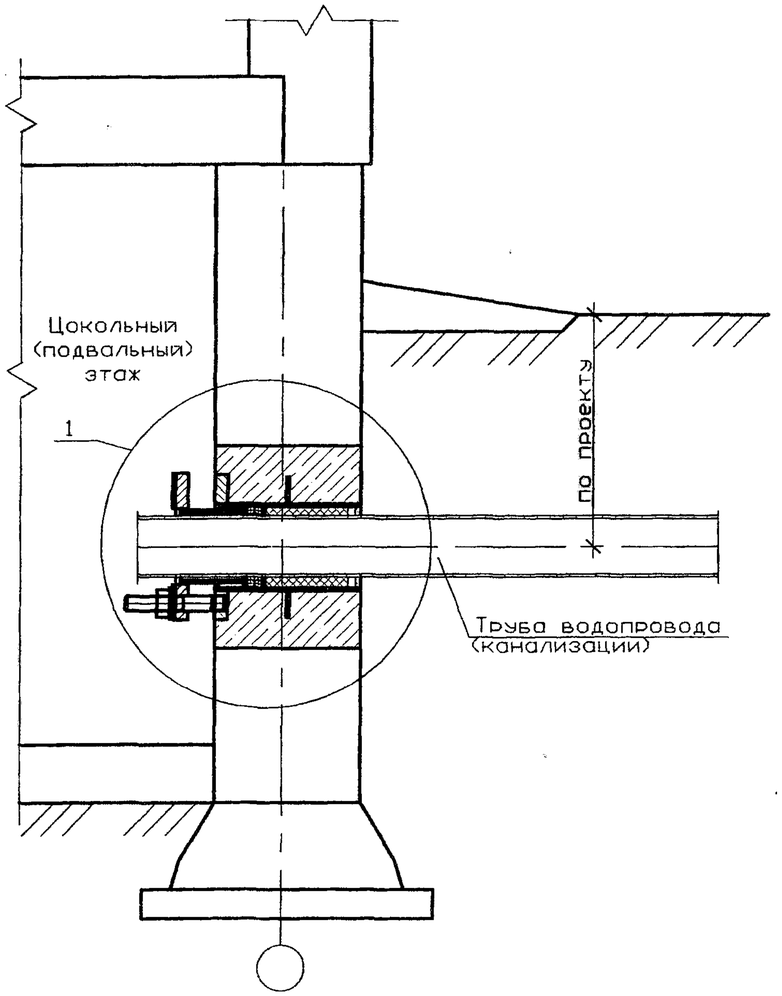

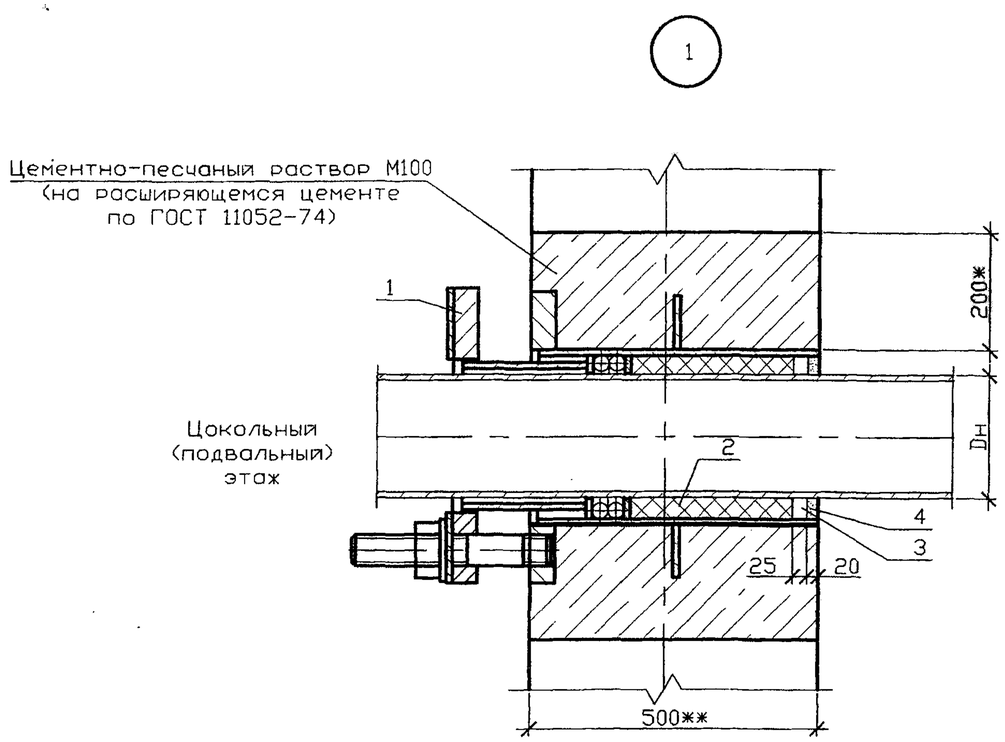

1 * Размер для справок
2 ** Размер уточнить при проектировании

Спецификация элементов ввода

Поз.	Обозначение	Наименование	Кол.	Масса ед., кг	Примечание
		Детали			
1	5.905-26.08.1-7.00СБ	Сальник нажимной С-1	1		
	(5.905-26.08.1-9.00СБ)	(Сальник нажимной С-3)			
		Материалы			
		Цем. песчаный раствор М100	0,19*		м3
2	5.905-26.08.1-ПЗ п.3.2	Набивка	0,5*		кг
3	5.905-26.08.1-ПЗ п.3.3	Зачеканка	0,6*		кг
4	5.905-26.08.1-ПЗ п.3.4	Замазка	0,5		кг

Изм.	Лист	N докум.	Подпись	Дата
Разраб.		Василенко		11.07
Разраб.		Тарасенко		11.07
Пров.		Крючков		11.07
Н. контр.		Панасенко		11.07
Утв.		Корж		11.07

5.905-26.08.1-2

Уплотнение ввода водопровода (канализации) в цокольных (подвальных) этажах зданий в мокрых грунтах

Лит.	Масса	Масштаб
Лист	Листов 1	

СПКБ "Газпроект"

Серия 5.905-26.08.1 вып. 1

Подпись и дата | Инв. N дубл. | Взам инв. N | Подпись и дата | Инв. N подл.

Копировал | Формат А3

Серия 5.905-26.08 вып. 1

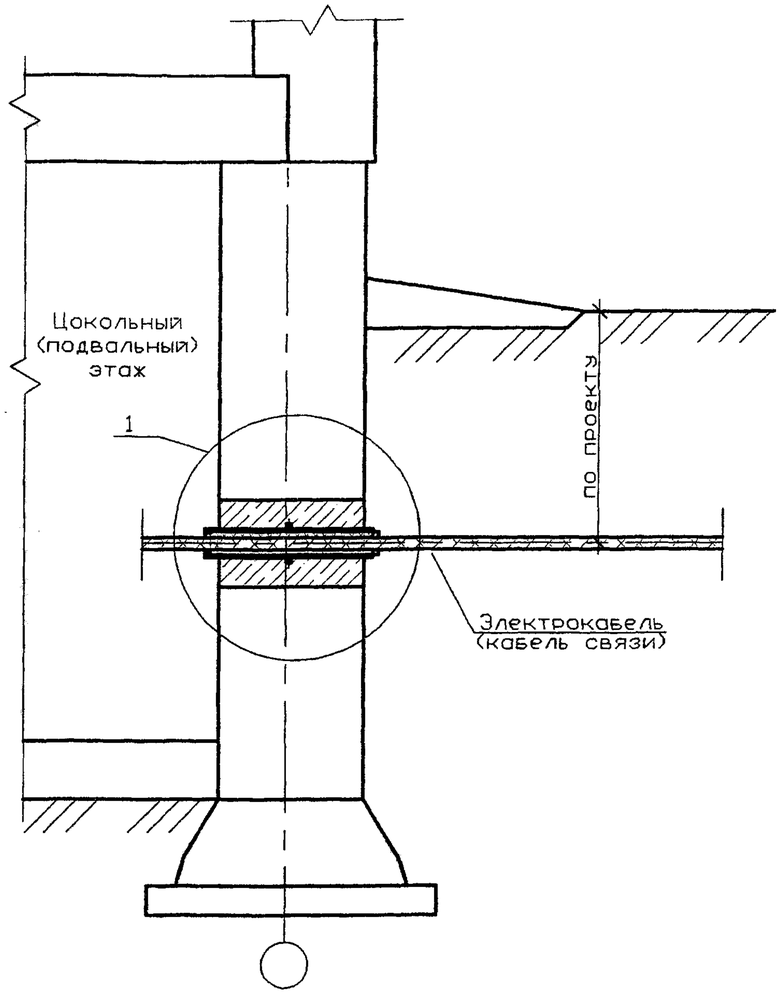

1

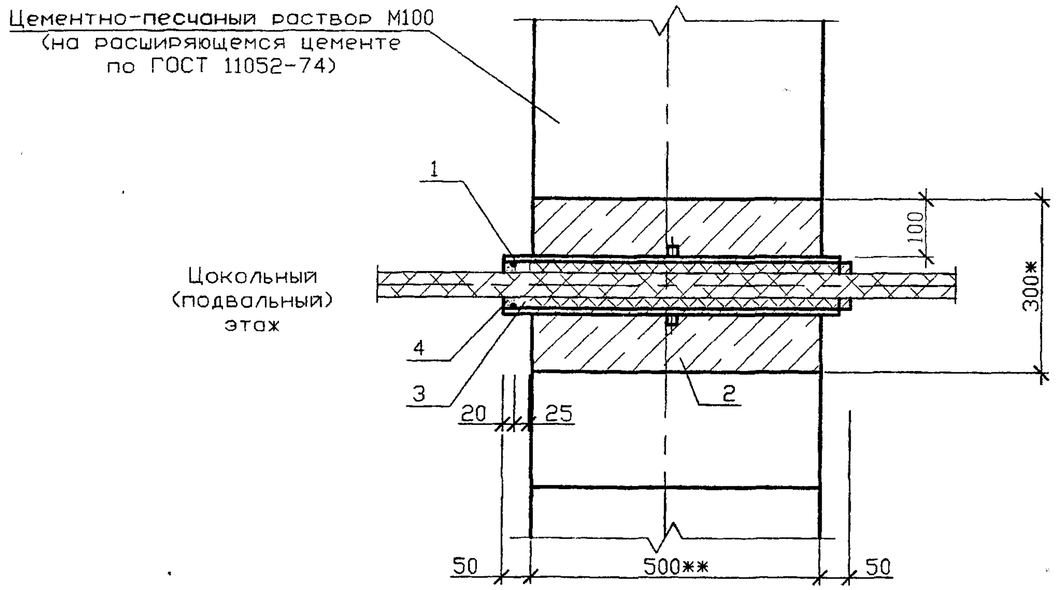

1 * Размер для справок
2 ** Размер уточнить при проектировании

Спецификация элементов ввода

Поз.	Обозначение	Наименование	Кол	Масса ед., кг	Примечание
		Детали			
1	5.905-26.08.1-8.00СБ	Сальник набивной С-2	1		
	(5.905-26.08.1-10.00СБ)	(Сальник набивной С-4)			
		Материалы			
		Цем. песчаный раствор М100	0,04*		м3
2	5.905-26.08.1-ПЗ п.3.2	Набивка	0,5*		кг
3	5.905-26.08.1-ПЗ п.3.3	Зачеканка	0,6*		кг
4	5.905-26.08.1-ПЗ п.3.4	Замазка	0,5		кг

Изм.	Лист	N докум.	Подпись	Дата
Разраб.		Василенко		11.07
Разраб.		Тарасенко		11.07
Пров.		Крючков		11.07
Н. контр.		Панасенко		11.07
Утв.		Корж		11.07

5.905-26.08.1-3

Уплотнение ввода электрокабеля (кабеля связи) в цокольных (подвальных) этажах зданий в сухих грунтах

Лит.	Масса	Масштаб
Лист	Листов 1	

СПКБ "Газпроект"

Копировал

Формат А3

Инв. N подл. | Подпись и дата | Взам инв. N | Инв. N дубл. | Подпись и дата

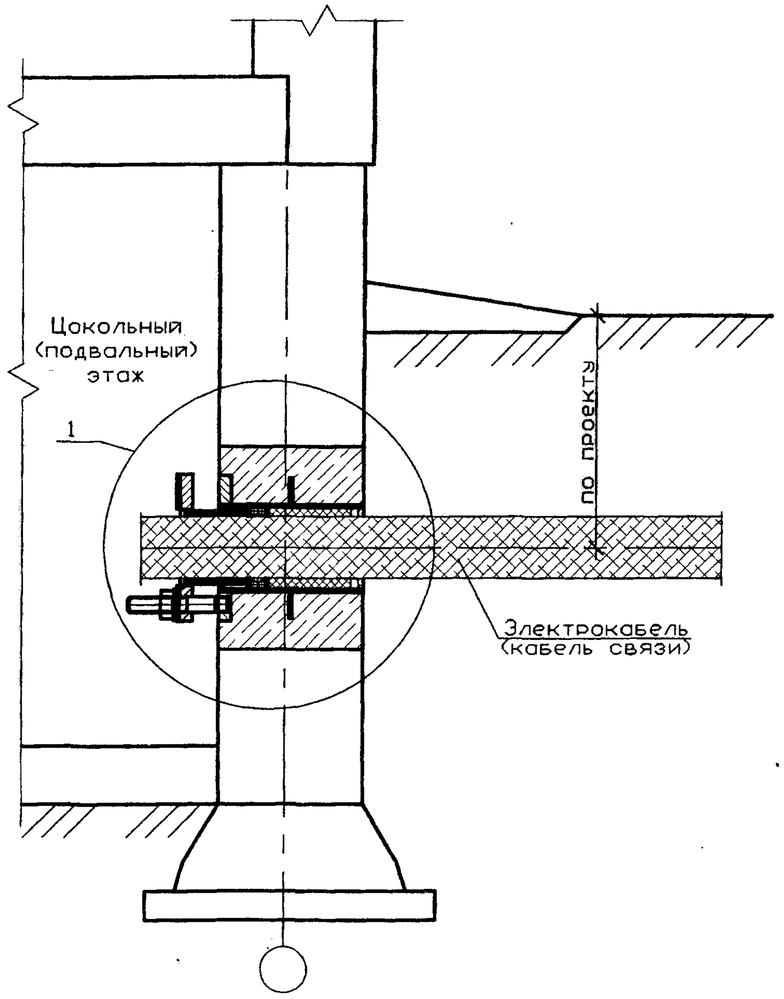

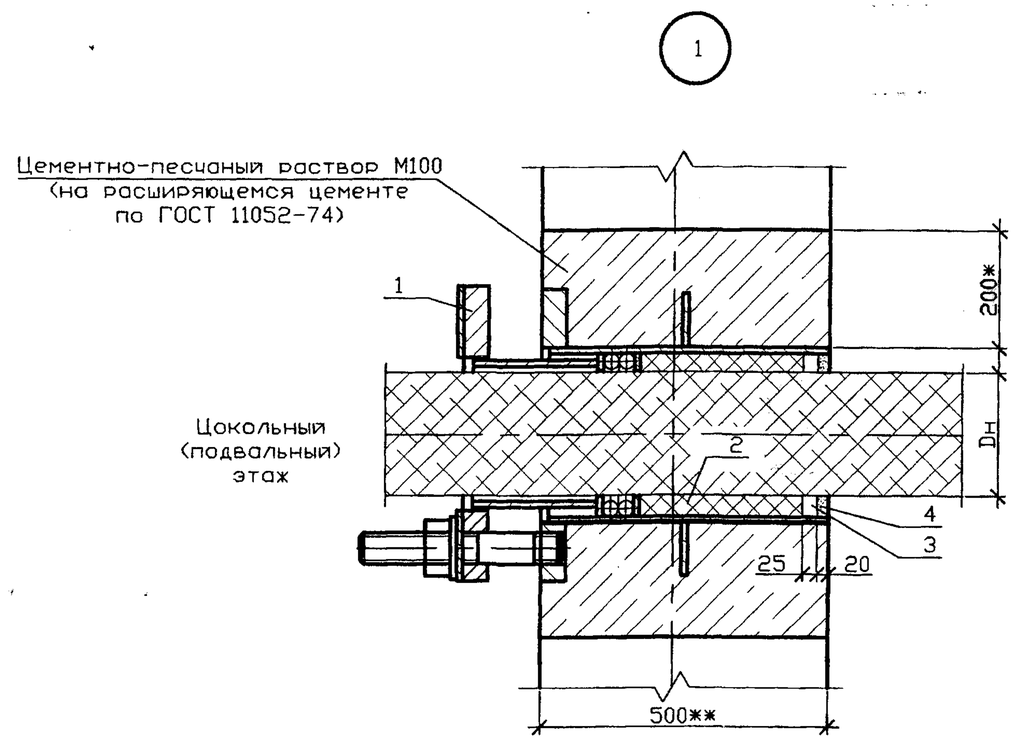

1 * Размер для справок
2 ** Размер уточнить при проектировании

Спецификация элементов ввода

Поз.	Обозначение	Наименование	Кол	Масса ед., кг	Примечание
		Детали			
1	5.905-26.08.1-7.00СБ	Сальник нажимной С-1	1		
	(5.905-26.08.1-9.00СБ)	(Сальник нажимной С-3)			
		Материалы			
		Цем. песчаный раствор М100	0,19*		м3
2	5.905-26.08.1-ПЗ п.3.2	Набивка	0,5*		кг
3	5.905-26.08.1-ПЗ п.3.3	Зачеканка	0,6*		кг
4	5.905-26.08.1-ПЗ п.3.4	Замазка	0,5		кг

Изм.	Лист	N докум.	Подпись	Дата
Разраб.		Василенко		11.07
Разраб.		Тарасенко		11.07
Пров.		Крючков		11.07
Н. контр.		Панасенко		11.07
Утв.		Корж		11.07

5.905-26.08.1-4

Уплотнение ввода электрокабеля (кабеля связи) в цокольных (подвальных) этажах зданий в мокрых грунтах

Лит.	Масса	Масштаб

Лист | Листов 1

СПКБ "Газпроект"

Серия 5.905-26.08 вып. 1

Подпись и дата | Инв. N дубл. | Взам инв. N | Подпись и дата | Инв. N подл.

Копировал | Формат А3

Серия 5.905-26.08 вып. 1

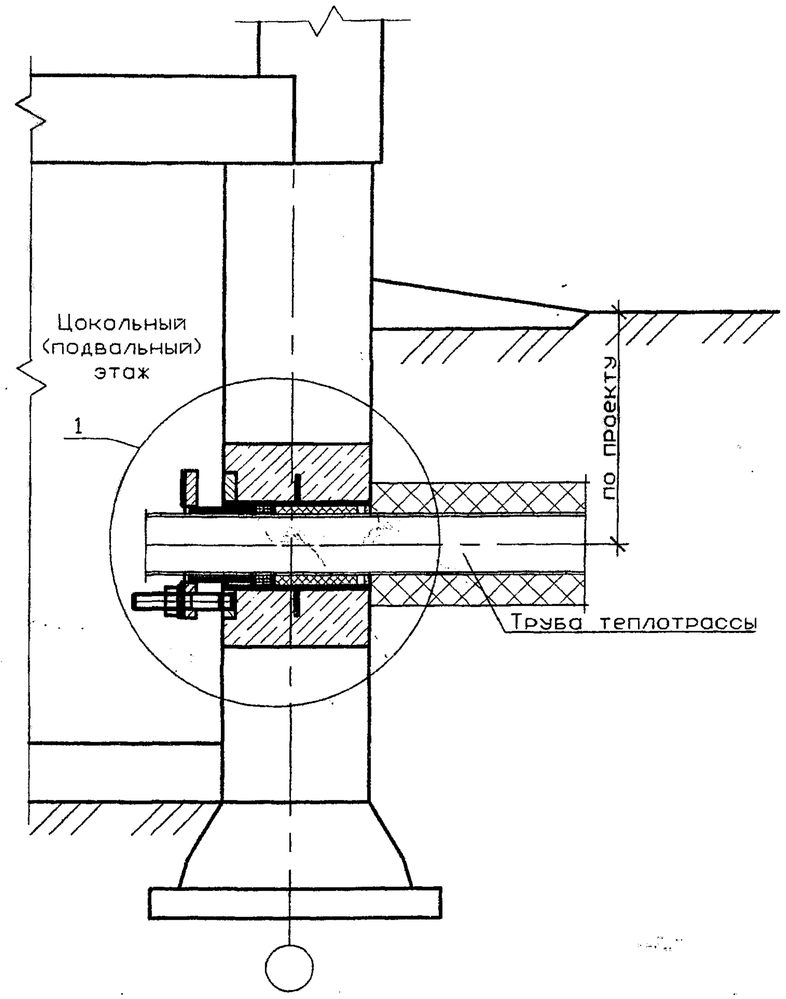

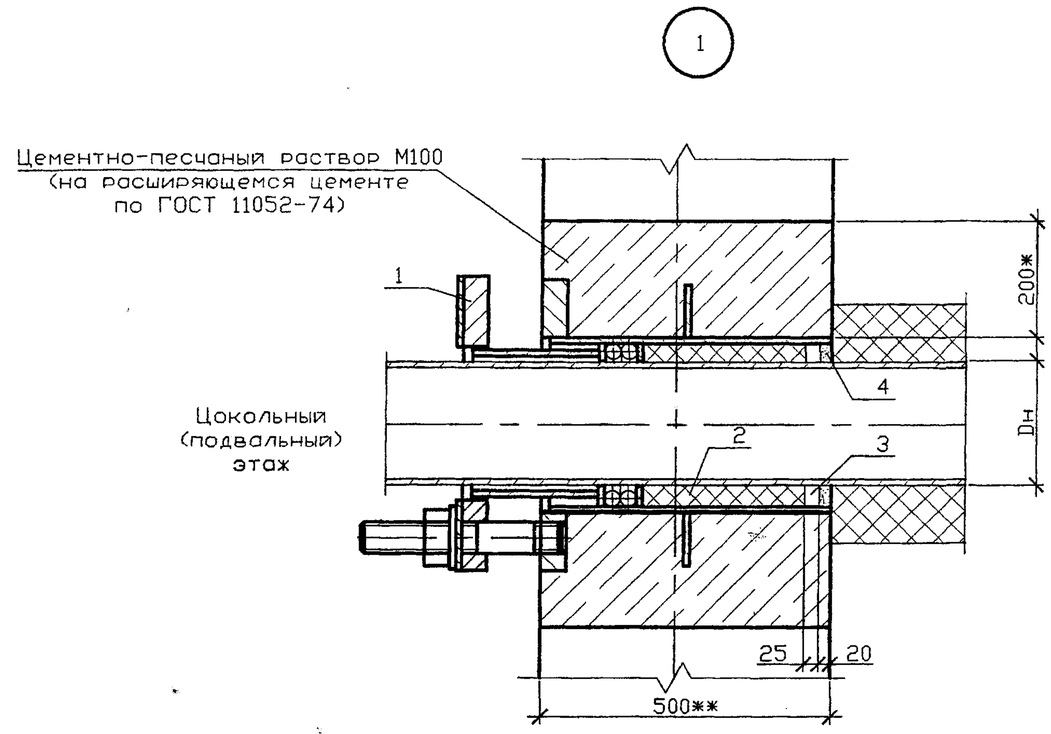

1 * Размер для справок
2 ** Размер уточнить при проектировании

Спецификация элементов ввода

Поз.	Обозначение	Наименование	Кол.	Масса ед., кг	Примечание
		Детали			
1	5.905-26.08.1-7.00СБ	Сальник нажимной С-1	1		
	(5.905-26.08.1-9.00СБ)	(Сальник нажимной С-3)			
		Материалы			
		Цем. песчаный раствор М100	0,19*		м3
2	5.905-26.08.1-ПЗ п.3.2	Набивка	0,5*		кг
3	5.905-26.08.1-ПЗ п.3.3	Зачеканка	0,6*		кг
4	5.905-26.08.1-ПЗ п.3.4	Замазка	0,5		кг

Изм.	Лист	N докум.	Подпись	Дата
Разраб.		Василенко		11.07
Разраб.		Тарасенко		11.07
Пров.		Крючков		11.07
Н. контр.		Панасенко		11.07
Утв.		Корж		11.07

5.905-26.08.1-5

Теплотрасса без канала. Уплотнение ввода в цокольных (подвальных) этажах зданий

Лит.	Масса	Масштаб

Лист | Листов 1

СПКБ "Газпроект"

Инв. N подл. | Подпись и дата | Взам. инв. N | Инв. N дубл. | Подпись и дата

Копировал

Формат А3

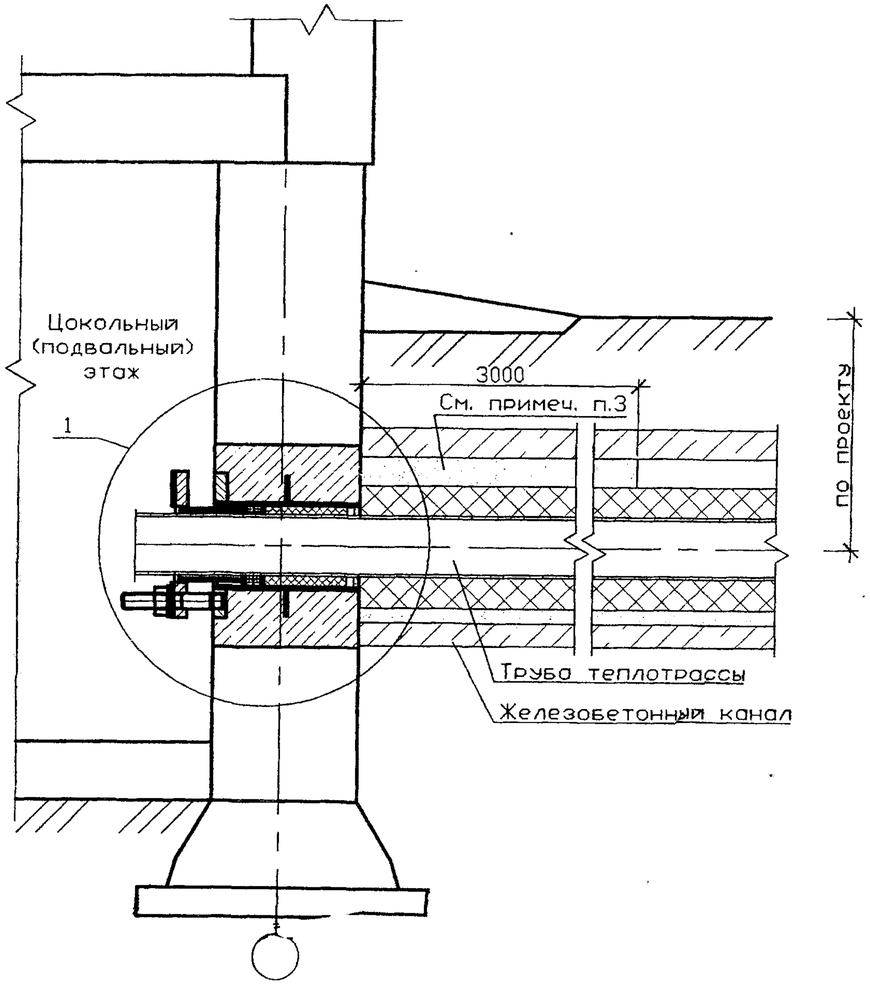

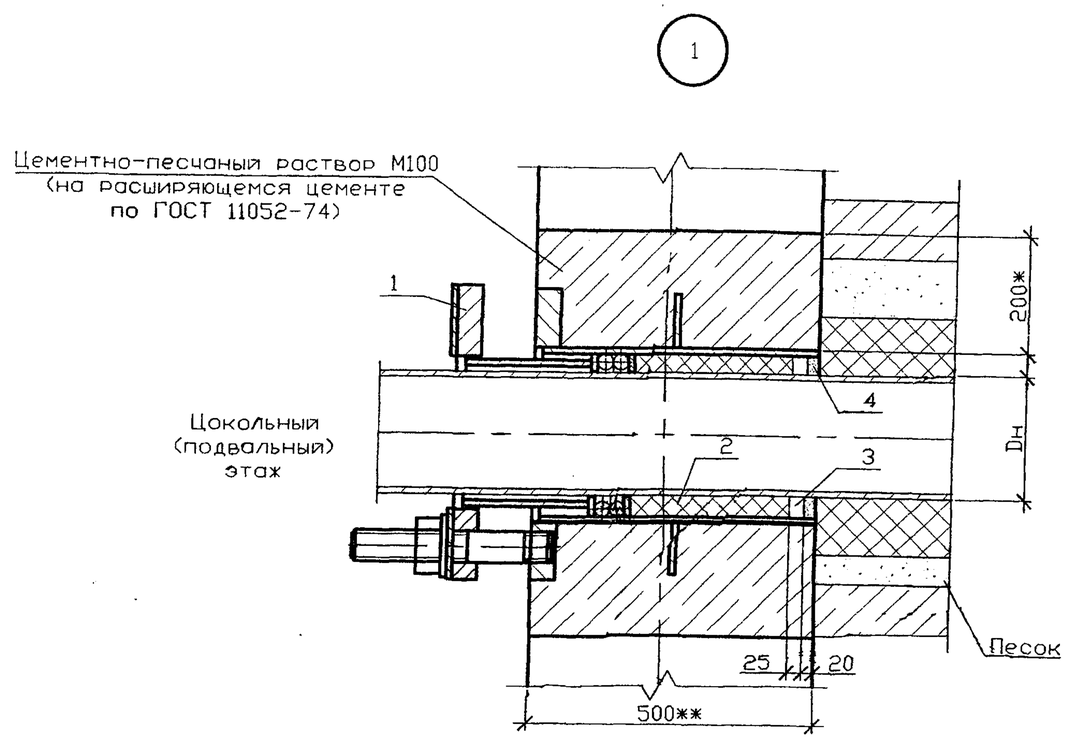

1 * Размер для справок [illegible] здании
2 ** Размер уточнить [illegible] канале на расстоянии 3000м от фундамента засыпать песком
3 [illegible]
4 Количество сальников принимается в зависимости от количества проходящих труб теплотрассы

Спецификация элементов ввода

Поз.	Обозначение	Наименование	Кол.	Масса ед., кг	Примечание
		Детали			
1	5.905-26.08.1-7.00СБ	Сальник нажимной С-1	1		
	(5.905-26.08.1-9.00СБ)	(Сальник нажимной С-3)			
		Материалы			
		Цем. песчаный раствор М100	0,19*		м3
2	5.905-26.08.1-ПЗ п.3.2	Набивка	0,5*		кг
3	5.905-26.08.1-ПЗ п.3.3	Зачеканка	0,6*		кг
4	5.905-26.08.1-ПЗ п.3.4	Замазка	0,5		кг

Изм.	Лист	N докум.	Подпись	Дата
Разраб.		Василенко		11.07
Разраб.		Тарасенко		11.07
Пров.		Крючков		11.07
Н. контр.		Панасенко		11.07
Утв.		Корж		11.07

5.905-26.08.1-6

Теплотрасса в канале.
Уплотнение ввода в цокольных (подвальных) этажах здания

Лит.	Масса	Масштаб

Лист | Листов 1

СПКБ "Газпроект"

Серия 5.905-26.08 вып. 1

Инв. N подл. | Подпись и дата | Взам. инв. N | Инв. N дубл. | Подпись и дата

Копировал | Формат А3

Серия 5.905-26.08 вып. 1

Б-Б

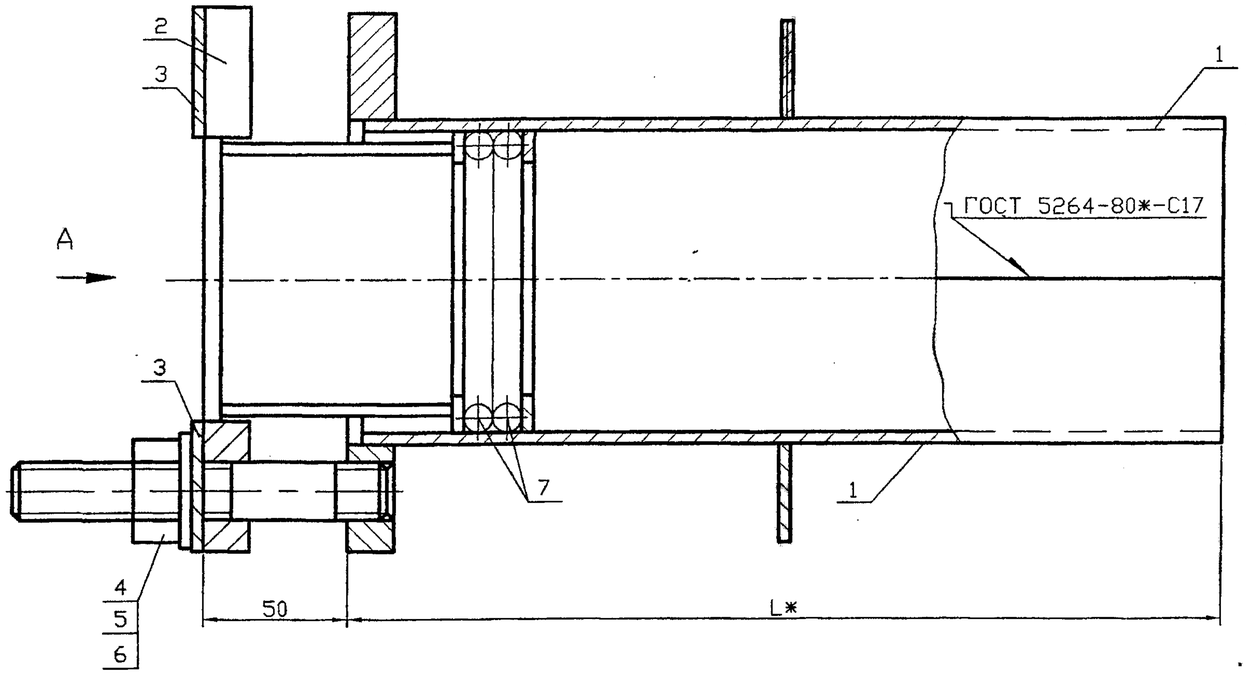

А

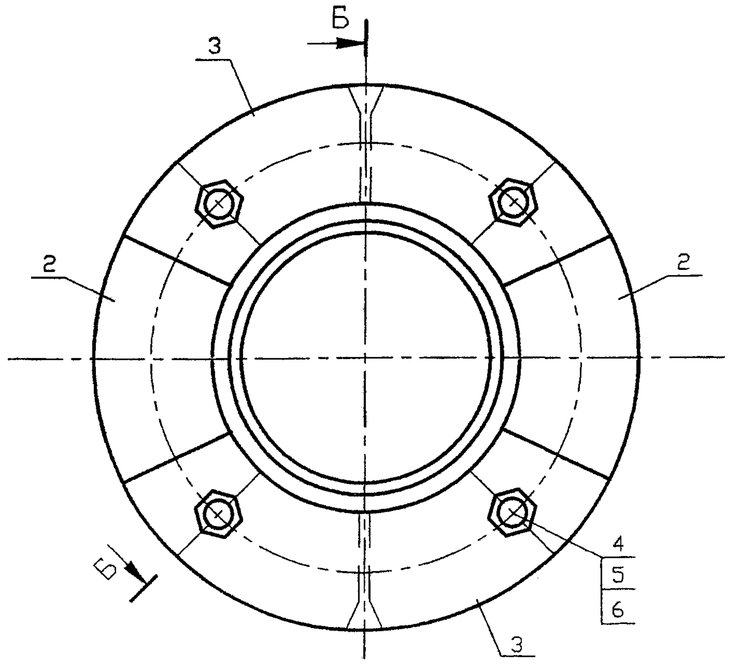

Обозначение	Наружный диаметр проходящего трубопровода, Dн, мм	Масса, кг при L, м			
		0,3	0,4	0,5	0,6
5.905-26.08.1-7.00	57	7,54	8,40	9,26	10,12
-01	76	9,00	10,04	11,08	12,12
-02	89	10,42	11,60	12,78	13,94
-03	108	12,14	13,44	14,76	16,08
-04	159	18,96	20,80	22,66	24,52
-05	219	25,28	27,70	30,10	32,54
-06	273	31,58	34,60	37,60	34,64
-07	325	54,44	49,04	52,50	55,96

* Размер для справок

Изм.	Лист	N докум.	Подпись	Дата
Разраб.		Василенко		11.07
Разраб.		Тарасенко		11.07
Пров.		Крючков		11.07
Н. контр.		Панасенко		11.07
Утв.		Корж		11.07

5.905-26.08.1-7.00СБ

Сальник нажимной С-1
Сборочный чертеж

Лит.	Масса	Масштаб
	См. табл.	

Лист | Листов 1

СПКБ "Газпроект"

Копировал | Формат А3

Подпись и дата | Инв. N дубл. | Взам инв. N | Подпись и дата | Инв. N подл.

Формат	Зона	Поз.	Обозначение	Наименование	Количество на исполнение 5.905-26.08.1-7.00										Приме-чание
					–	01	02	03	04	05	06	07			
				Документация											
А3			5.905-26.08.1-7.00СБ	Сборочный чертеж	X	X	X	X	X	X	X	X			
А3			5.905-26.08.1-ПЗ	Пояснительная записка	X	X	X	X	X	X	X	X			
				Сборочные единицы											
А4		1	5.905-26.08.1-7.01.00СБ	Корпус	2										
			-01	Корпус		2									
			-02	Корпус			2								
			-03	Корпус				2							
			-04	Корпус					2						
			-05	Корпус						2					
			-06	Корпус							2				
			-07	Корпус								2			

Изм.	Лист	N докум.	Подпись	Дата
Разраб.		Василенко		11.07
Разраб.		Тарасенко		11.07
Пров.		Крючков		11.07
Н. контр.		Панасенко		11.07
Утв.		Корж		11.07

5.905-26.08.1-7.00

Сальник нажимной С-1

Лит.	Лист	Листов
	1	3

СПКБ "Газпроект"

Копировал Формат А4

Инв. N подл.	Подпись и дата	Взам инв. N	Инв. N дубл.	Подпись и дата

Формат	Зона	Поз.	Обозначение	Наименование	Количество на исполнение 5.905-26.08.1-7.00										Приме-чание
					–	01	02	03	04	05	06	07			
А4		2	5.905-26.08.1-7.02.00СБ	Грундбукса	2										
			-01	Грундбукса		2									
			-02	Грундбукса			2								
			-03	Грундбукса				2							
			-04	Грундбукса					2						
			-05	Грундбукса						2					
			-06	Грундбукса							2				
			-07	Грундбукса								2			
А4		3	5.905-26.08.1-7.03.00	Шайба	2										
			-01	Шайба		2									
			-02	Шайба			2								
			-03	Шайба				2							
			-04	Шайба					2						
			-05	Шайба						2					
			-06	Шайба							2				
			-07	Шайба								2			

Изм.	Лист	N докум.	Подпись	Дата

5.905-26.08.1-7.00

Лист 2

Копировал Серия 5.905-26.08 вып. 1 Формат А4

Инв. N подл.	Подпись и дата	Взам инв. N	Инв. N дубл.	Подпись и дата

Инв. N подл.	Подпись и дата	Взам инв. N	Инв. N дубл.	Подпись и дата

Формат	Зона	Поз.	Обозначение	Наименование	Количество на исполнение 5.905-26.08.1-7.00										Примечание
					–	01	02	03	04	05	06	07			
				Детали											
А4		4	5.905-26.08.1-7.04.00	Шпилька	4	4	4	4	4	4	4	4			
				Стандартные изделия											
		5		Гайка М16.4 ГОСТ 5915-70	4	4	4	4	4	4	4	4			
		6		Шайба 16.02 ГОСТ 11371-78	4	4	4	4	4	4	4	4			
				Материалы											
		7		Набивка однослойного											
				плетеня ГОСТ 5152-84*											
				марки ЛП14	0,07	0,11	0,14	0,15	0,18	0,21					м
				марки ЛП16							0,36	0,43			м
				Шнур 1М ø14 ГОСТ 6467-79*	0,14	0,22	0,28	0,31	0,36	0,42					м
				Шнур 1М ø16 ГОСТ 6467-79*							0,72	0,87			м
			5.905-26.08.1-ПЗ п.3.2	Набивка	0,7	0,8	1,0	2,2	3,8	1,8	2,1	5,8			кг
			5.905-26.08.1-ПЗ п.3.3	Зачеканка	0,5	0,6	0,7	1,5	2,5	1,2	1,4	3,9			кг
			5.905-26.08.1-ПЗ п.3.4	Замазка	0,4	0,5	0,6	1,2	2,0	1,0	1,1	3,1			кг

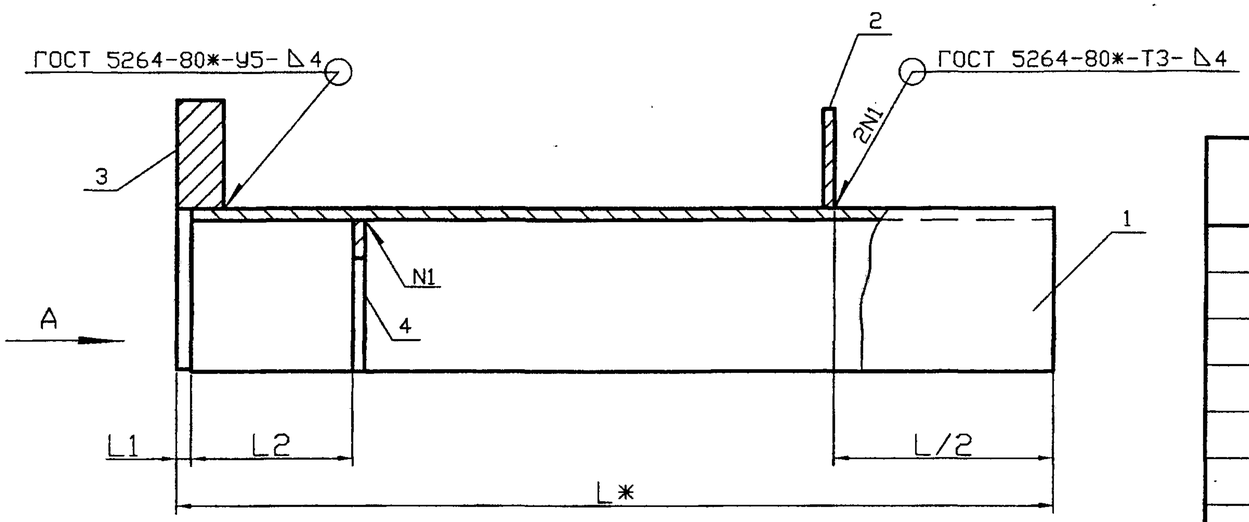

Обозначение	Наружный диаметр трубопровода, Dн, мм	L1, мм	L2, мм	Масса, кг при L, м			
				0,3	0,4	0,5	0,6
5.905-26.08.1-7.01.00	57	5	55	2,60	3,09	3,58	4,06
-01	76	5	55	3,07	3,61	4,15	4,70
-02	89	5	55	3,45	4,08	4,69	5,29
-03	108	5	55	4,17	4,90	5,63	6,20
-04	159	5	55	6,58	7,64	8,71	9,77
-05	219	5	55	8,79	13,12	11,15	12,99
-06	273	8	62	10,71	12,30	13,88	15,46
-07	325	8	62	16,92	19,16	20,60	22,43

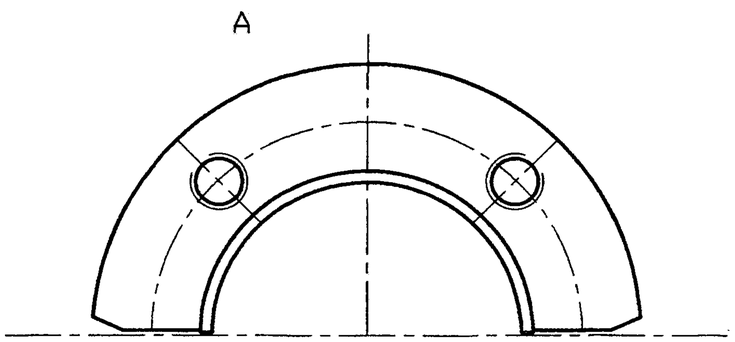

Серия 5.905-26.08 вып. 1

Подпись и дата | Инв. N дубл. | Взам инв. N | Подпись и дата | Инв. N подл.

Изм.	Лист	N докум.	Подпись	Дата
Разраб.		Василенко		11.07
Разраб.		Тарасенко		11.07
Пров.		Крючков		11.07
Н. контр.		Панасенко		11.07
Утв.		Корж		11.07

5.905-26.08.1-7.01.00СБ

Корпус
Сборочный чертеж

Лит.	Масса	Масштаб

Лист | Листов 1

СПКБ
"Газпроект"

Копировал | Формат А3

Инв. N подл.	Подпись и дата	Взам инв. N	Инв. N дубл.	Подпись и дата

Серия 5.905-26.08 вып. 1

Формат	Зона	Поз.	Обозначение	Наименование	Количество на исполнение 5.905-26.08.1-7.01.00										Примечание
					—	01	02	03	04	05	06	07			
				Документация											
А3			5.905-26.08.1-7.01.00СБ	Сборочный чертеж	X	X	X	X	X	X	X	X			
А3			5.905-26.08.1-ПЗ	Пояснительная записка	X	X	X	X	X	X	X	X			
				Сборочные единицы											
А4		1	5.905-26.08.1-7.01.01.00	Полуобечайка	1										
			-01	Полуобечайка		1									
			-02	Полуобечайка			1								
			-03	Полуобечайка				1							
			-04	Полуобечайка					1						
			-05	Полуобечайка						1					
			-06	Полуобечайка							1				
			-07	Полуобечайка								1			

Изм.	Лист	N докум.	Подпись	Дата
Разраб.		Василенко		11.07
Разраб.		Тарасенко		11.07
Пров.		Крючков		11.07
Н. контр.		Панасенко		11.07
Утв.		Корж		11.07

5.905-26.08.1-7.01.00

Корпус

Лит.	Лист	Листов
	1	3

СПКБ "Газпроект"

Копировал Формат А4

Инв. N подл.	Подпись и дата	Взам инв. N	Инв. N дубл.	Подпись и дата

Формат	Зона	Поз.	Обозначение	Наименование	Количество на исполнение 5.905-26.08.1-7.01.00										Примечание
					—	01	02	03	04	05	06	07			
А4		2	5.905-26.08.1-7.01.02.00	Ребро	1										
			-01	Ребро		1									
			-02	Ребро			1								
			-03	Ребро				1							
			-04	Ребро					1						
			-05	Ребро						1					
			-06	Ребро							1				
			-07	Ребро								1			
А4		3	5.905-26.08.1-7.01.03.00	Полуфланец	1										
			-01	Полуфланец		1									
			-02	Полуфланец			1								
			-03	Полуфланец				1							
			-04	Полуфланец					1						
			-05	Полуфланец						1					
			-06	Полуфланец							1				
			-07	Полуфланец								1			

Изм.	Лист	N докум.	Подпись	Дата

5.905-26.08.1-7.01.00

Лист 2

Копировал Формат А4

Обозначение	Наименование	Количество на исполнение 5.905-26.08.1-7.01.00								Приме-чание
		–	01	02	03	04	05	06	07	
5.905-26.08.1-7.01.04.00	Полукольцо	1								
-01	Полукольцо		1							
-02	Полукольцо			1						
-03	Полукольцо				1					
-04	Полукольцо					1				
-05	Полукольцо						1			
-06	Полукольцо							1		
-07	Полукольцо								1	

Поз.	Обозначение	Наименование	Кол.
	5.905-26.08.1-7.01.04.00	Полукольцо	4

Зона

Формат А4

Изм. | Лист | N докум. | Подпись | Дата

5.905-26.08.1-7.01.00

Лист 3

Формат А4

Копировал

Инв. N подл. | Подпись и дата | Взам инв. N | Инв. N дубл. | Подпись и дата

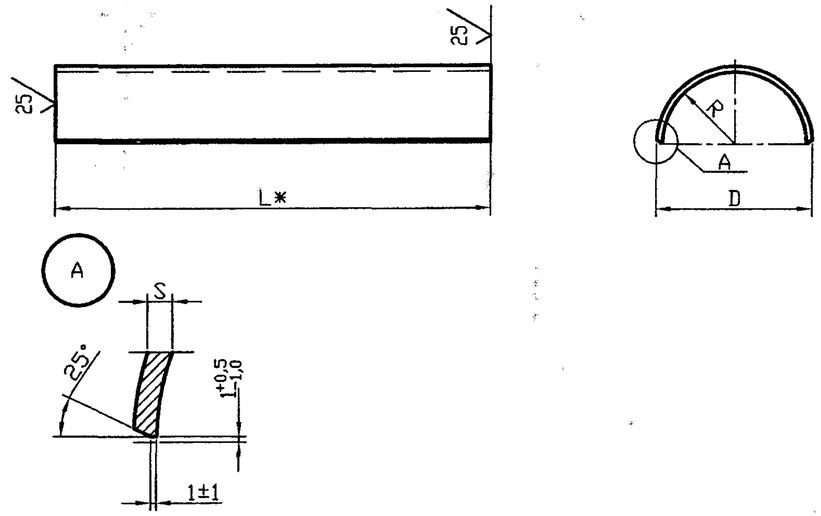

Обозначение	R, мм	S, мм	L, мм	Масса, кг при L, м							
				295	395	495	595	292	392	492	592
5.905-26.08.1-7.01.01.00	43,5	4	137	1,29	1,72	2,15	2,58				
-01	53	4	167	1,56	2,08	2,60	3,12				
-02	59,5	4	187	1,76	2,35	2,94	3,52				
-03	69	4	209	1,97	2,62	3,28	3,94				
-04	94	4	295	2,78	3,70	4,63	5,56				
-05	123	4	386	3,63	4,84	6,05	7,26				
-06	153	6	481					4,53	6,04	7,56	9,06
-07	179	6	550					5,19	6,92	8,65	10,38

1 * Размер для справок

2 Неуказанные предельные отклонения размеров: H14, h14, $\pm\frac{AIT14}{2}$

Серия 5.905-26.08 вып. 1

Изм.	Лист	N докум.	Подпись	Дата
Разраб.		Василенко		11.07
Разраб.		Тарасенко		11.07
Пров.		Крючков		11.07
Н. контр.		Панасенко		11.07
Утв.		Корж		11.07

5.905-26.08.1-7.01.01.00

Полуобечайка

Лит.	Масса	Масштаб
	См. табл.	

Лист | Листов 1

Лист Б-ПН-S ГОСТ 19903-74* / С235 ГОСТ 27772-88*

СПКБ "Газпроект"

Копировал

Формат А3

Инв. N подл. | Подпись и дата | Взам инв. N | Инв. N дубл. | Подпись и дата

Серия 5.905-26.08 вып. 1

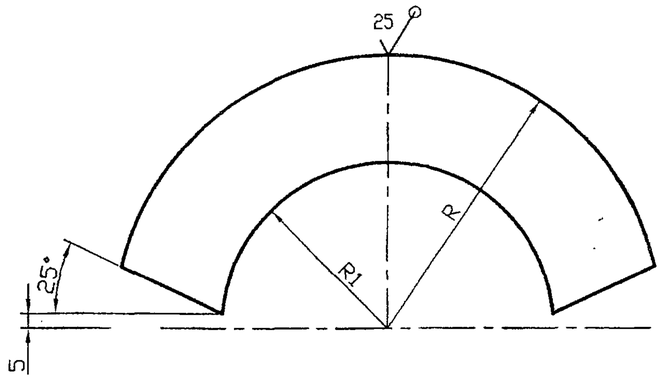

Обозначение	R, мм	R1, мм	S, мм	Масса, ед. кг
5.905-26.08.1-7.01.02.00	85	48	4	0,45
-01	94	57,5	4	0,55
-02	100	64	4	0,63
-03	110	74	4	0,76
-04	150	99	4	1,32
-05	172,5	129	4	1,87
-06	200	161	6	2,44
-07	225	187	6	4,77

Неуказанные предельные отклонения размеров: H14, h14, $\pm\frac{IT14}{2}$

Изм.	Лист	N докум.	Подпись	Дата	5.905-26.08.1-7.01.02.00			
Разраб.		Василенко		11.07	Ребро	Лит.	Масса	Масштаб
Разраб.		Тарасенко		11.07			См. табл.	
Пров.		Крючков		11.07		Лист	Листов 1	
Н. контр.		Панасенко		11.07	Лист Б-ПН-S ГОСТ 19903-74* / С235 ГОСТ 27772-88*	СПКБ "Газпроект"		
Утв.		Корж		11.07				

Копировал Формат А3

Подпись и дата | Инв. N дубл. | Взам инв. N | Подпись и дата | Инв. N подл.

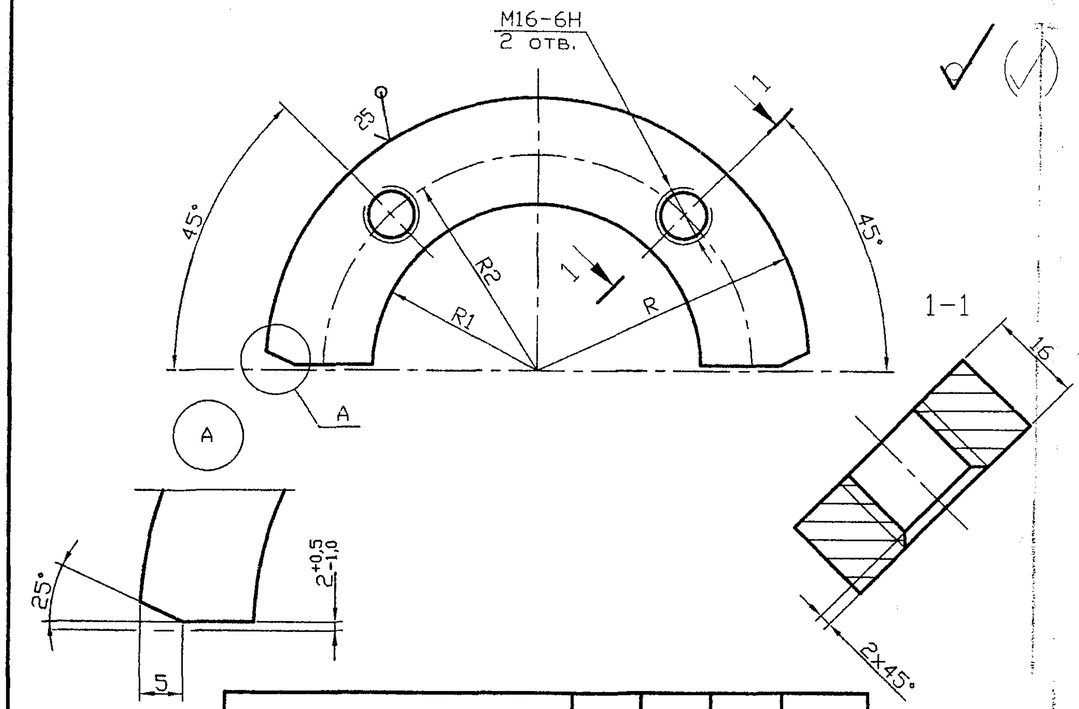

Обозначение	R, мм	R1, мм	R2, мм	Масса, ед. кг
5.905-26.08.1-7.01.03.00	88	48	65	0,68
-01	94	57,5	74	0,83
-02	100	64	80	0,95
-03	110	74	94	1,14
-04	145	99	120	1,98
-05	172,5	129	150	2,81
-06	200	161	180	3,25
-07	225	187	205	6,32

Неуказанные предельные отклонения размеров: H14, h14, $\pm\frac{IT14}{2}$

Изм.	Лист	N докум.	Подпись	Дата	5.905-26.08.1-7.01.03.00			
Разраб.		Василенко		11.07	Полуфланец	Лит.	Масса	Масштаб
Разраб.		Тарасенко		11.07			См. табл.	
Пров.		Крючков		11.07		Лист	Листов 1	
Н. контр.		Панасенко		11.07	Лист Б-ПН-16 ГОСТ 19903-74* / С235 ГОСТ 27772-88*	СПКБ "Газпроект"		
Утв.		Корж		11.07				

Копировал Формат А3

Подпись и дата | Инв. N дубл. | Взам инв. N | Подпись и дата | Инв. N подл.

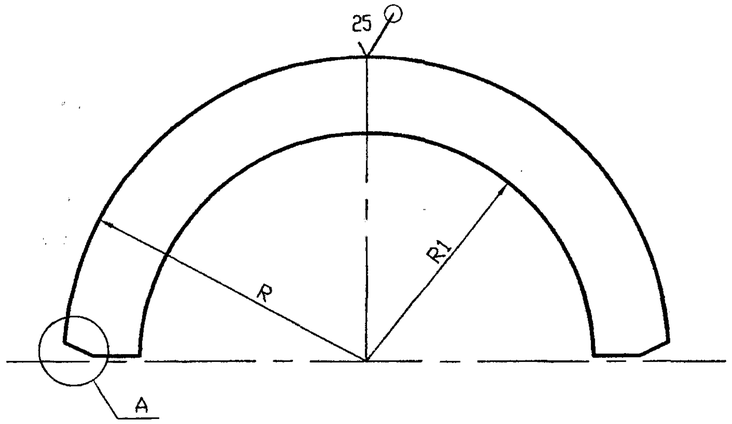

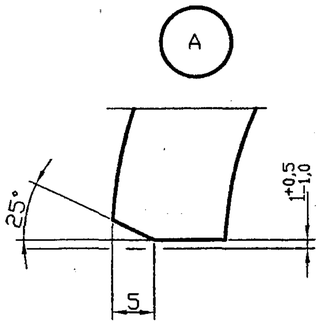

Обозначение	R, мм	R1, мм	S, мм	Масса, ед. кг
5.905-26.08.1-7.01.04.00	42,5	29,5	4	0,05
-01	52	39	4	0;06
-02	58,5	45,5	4	0,07
-03	68	55	4	0,08
-04	93	81	4	0,10
-05	122	111	4	0,13
-06	152	139	6	0,27
-07	178	165	6	0,31

Неуказанные предельные отклонения размеров: H14, h14, $\pm\frac{AIT14}{2}$

Изм.	Лист	N докум.	Подпись	Дата
Разраб.		Василенко		11.07
Разраб.		Тарасенко		11.07
Пров.		Крючков		11.07
Н. контр.		Панасенко		11.07
Утв.		Корж		11.07

5.905-26.08.1-7.01.04.00

Полукольцо

Лит.	Масса	Масштаб

Лист | Листов 1

Лист Б-ПН-S ГОСТ 19903-74* / С235 ГОСТ 27772-88*

СПКБ "Газпроект"

Копировал

Формат А3

Подпись и дата | Инв. N дубл. | Взам инв. N | Подпись и дата | Инв. N подл.

Серия 5.905-26.08 вып. 1

Серия 5.905-26.08 вып. 1

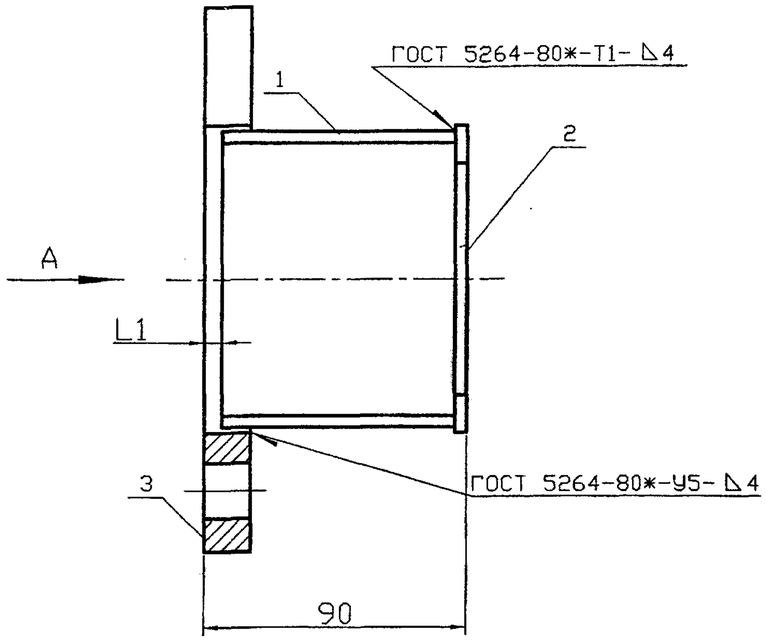

Обозначение	Наружный диаметр трубопровода, Dн, мм	L1, мм	Масса ед., кг
5.905-26.08.1-7.02.00	57	6	1,30
-01	76	6	1,50
-02	89	6	1,80
-03	108	6	2,10
-04	159	6	3,30
-05	219	9	4,20
-06	273	9	5,30
-07	325	9	6,20

A

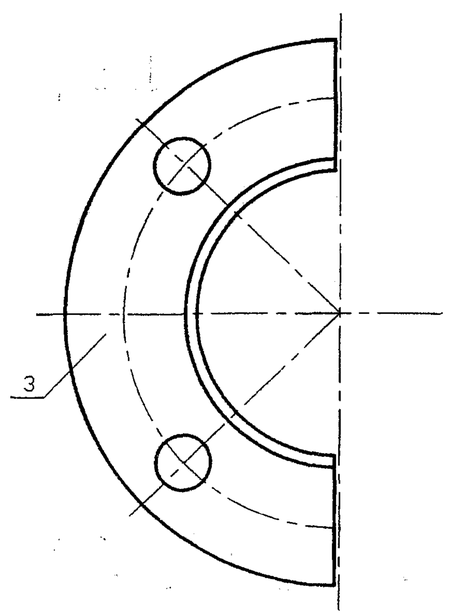

Изм.	Лист	N докум.	Подпись	Дата
Разраб.		Василенко		11.07
Разраб.		Тарасенко		11.07
Пров.		Крючков		11.07
Н. контр.		Панасенко		11.07
Утв.		Корж		11.07

5.905-26.08.1-7.02.00СБ

Грундбукса
Сборочный чертеж

Лит.	Масса	Масштаб
	См. табл.	

Лист | Листов 1

СПКБ "Газпроект"

Копировал | Формат А3

Инв. N подл. | Подпись и дата | Взам инв. N | Инв. N дубл. | Подпись и дата

Формат	Зона	Поз.	Обозначение	Наименование	Количество на исполнение 5.905-26.08.1-7.02.00										Приме-чание
					–	01	02	03	04	05	06	07			
				Документация											
А3			5.905-26.08.1-7.02.00СБ	Сборочный чертеж	X	X	X	X	X	X	X	X			
А3			5.905-26.08.1-ПЗ	Пояснительная записка	X	X	X	X	X	X	X	X			
				Сборочные единицы											
А4		1	5.905-26.08.1-7.02.01.00	Полуобечайка	1										
			-01	Полуобечайка		1									
			-02	Полуобечайка			1								
			-03	Полуобечайка				1							
			-04	Полуобечайка					1						
			-05	Полуобечайка						1					
			-06	Полуобечайка							1				
			-07	Полуобечайка								1			

Изм.	Лист	N докум.	Подпись	Дата
Разраб.		Василенко		11.07
Разраб.		Тарасенко		11.07
Пров.		Крючков		11.07
Н. контр.		Панасенко		11.07
Утв.		Корж		11.07

5.905-26.08.1-7.02.00

Грундбукса

Лит.	Лист	Листов
	1	2

СПКБ "Газпроект"

Инв. N подл.	Подпись и дата	Взам инв. N	Инв. N дубл.	Подпись и дата

Копировал

Формат А4

Формат	Зона	Поз.	Обозначение	Наименование	Количество на исполнение 5.905-26.08.1-7.02.00										Приме-чание
					–	01	02	03	04	05	06	07			
А4		2	5.905-26.08.1-7.02.02.00	Полукольцо	1										
			-01	Полукольцо		1									
			-02	Полукольцо			1								
			-03	Полукольцо				1							
			-04	Полукольцо					1						
			-05	Полукольцо						1					
			-06	Полукольцо							1				
			-07	Полукольцо								1			
А4		3	5.905-26.08.1-7.02.03.00	Полуфланец	1										
			-01	Полуфланец		1									
			-02	Полуфланец			1								
			-03	Полуфланец				1							
			-04	Полуфланец					1						
			-05	Полуфланец						1					
			-06	Полуфланец							1				
			-07	Полуфланец								1			

Изм.	Лист	N докум.	Подпись	Дата

5.905-26.08.1-7.02.00

Лист 2

Инв. N подл.	Подпись и дата	Взам инв. N	Инв. N дубл.	Подпись и дата

Копировал

Серия 5.905-26.08 вып. 1

Формат А4

Серия 5.905-26.08 вып. 1

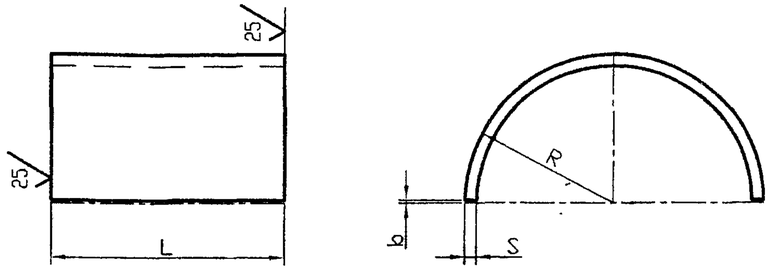

Обозначение	R, мм	S, мм	L, мм	b, мм	Lразв, мм	Масса, ед. кг
5.905-26.08.1-7.02.01.00	36	4	80	1,5	104	0,26
-01	50	4	80	1,5	113	0,30
-02	51	4	80	1,5	151	0,38
-03	60	4	80	1,5	179	0,45
-04	86	4	80	1,5	261	0,66
-05	116	4	80	2,0	354	0,90
-06	146	6	75	2,0	445	1,57
-07	172	6	75	2,0	527	1,86

Неуказанные предельные отклонения размеров: H14, h14, $\pm\frac{IT14}{2}$

Подпись и дата | Инв. N дубл. | Взам инв. N | Подпись и дата | Инв. N подл.

Изм.	Лист	N докум.	Подпись	Дата	5.905-26.08.1-7.02.01.00			
Разраб.		Василенко		11.07	Полуобечайка	Лит.	Масса	Масштаб
Разраб.		Тарасенко		11.07			См. табл.	
Пров.		Крючков		11.07		Лист	Листов 1	
Н. контр.		Панасенко		11.07	Лист Б-ПН-S ГОСТ 19903-74* / С235 ГОСТ 27772-88*	СПКБ "Газпроект"		
Утв.		Корж		11.07				

Копировал Формат А3

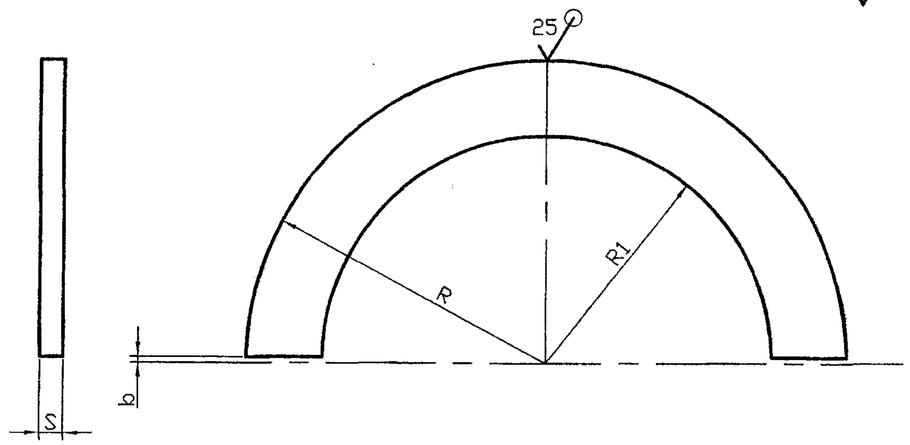

Обозначение	R, мм	R1, мм	S, мм	b, мм	Масса, ед. кг
5.905-26.08.1-7.02.02.00	41	29,5	4	1,5	0,05
-01	51	39	4	1,5	0,06
-02	57,5	45,5	4	1,5	0,07
-03	67	55	4	1,5	0,08
-04	92	81	4	1,5	0,10
-05	121	111	4	2,0	0,13
-06	151	139	6	2,0	0,27
-07	177	165	6	2,0	0,31

Неуказанные предельные отклонения размеров: H14, h14, $\pm\frac{IT14}{2}$

Подпись и дата | Инв. N дубл. | Взам инв. N | Подпись и дата | Инв. N подл.

Изм.	Лист	N докум.	Подпись	Дата	5.905-26.08.1-7.02.02.00			
Разраб.		Василенко		11.07	Полукольцо	Лит.	Масса	Масштаб
Разраб.		Тарасенко		11.07			См. табл.	
Пров.		Крючков		11.07		Лист	Листов 1	
Н. контр.		Панасенко		11.07	Лист Б-ПН-S ГОСТ 19903-74* / С235 ГОСТ 27772-88*	СПКБ "Газпроект"		
Утв.		Корж		11.07				

Копировал Формат А3

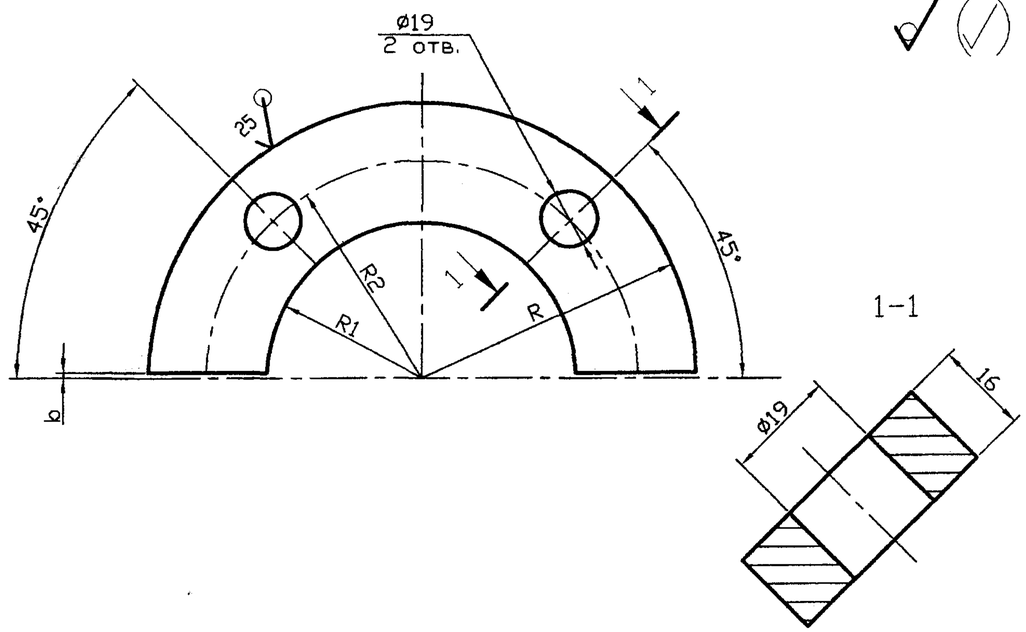

Обозначение	R, мм	R1, мм	R2, мм	b, мм	Масса, ед. кг
5.905-26.08.1-7.02.03.00	85	37	65	1,5	0,90
-01	94	52	74	1,5	0,97
-02	100	53	80	1,5	1,30
-03	110	62	90	1,5	1,50
-04	145	88	120	1,5	2,50
-05	172,5	118	150	2,0	3,10
-06	200	148	180	2,0	3,40
-07	225	174	205	2,0	3,90

Неуказанные предельные отклонения размеров: H14, h14, $\pm\frac{IT14}{2}$

5.905-26.08.1-7.02.03.00

Изм.	Лист	N докум.	Подпись	Дата
Разраб.		Василенко		11.07
Разраб.		Тарасенко		11.07
Пров.		Крючков		11.07
Н. контр.		Панасенко		11.07
Утв.		Корж		11.07

Полуфланец

Лит.	Масса	Масштаб
	См. табл.	

Лист | Листов 1

Лист Б-ПН-16 ГОСТ 19903-74* / С235 ГОСТ 27772-88*

СПКБ "Газпроект"

Подпись и дата | Инв. N дубл. | Взам инв. N | Подпись и дата | Инв. N подл.

Копировал Формат А3

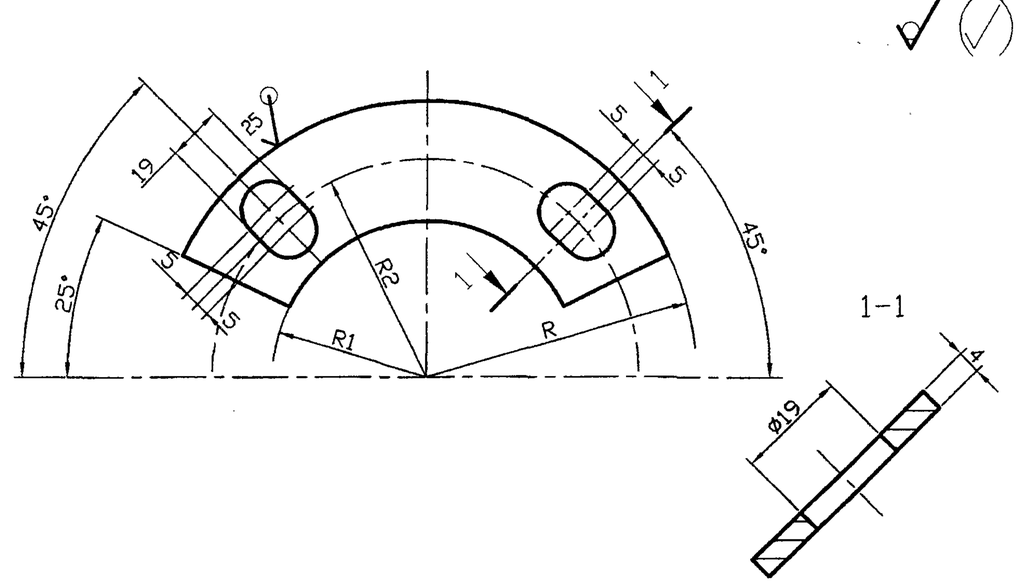

Обозначение	R, мм	R1, мм	R2, мм	Масса, ед. кг
5.905-26.08.1-7.03.00	85	37	65	0,90
-01	94	52	74	0,97
-02	100	53	80	1,30
-03	110	62	90	1,50
-04	145	88	120	2,50
-05	172,5	118	150	3,10
-06	200	148	180	3,40
-07	225	174	205	3,90

Неуказанные предельные отклонения размеров: H14, h14, $\pm\frac{IT14}{2}$

5.905-26.08.1-7.03.00

Изм.	Лист	N докум.	Подпись	Дата
Разраб.		Василенко		11.07
Разраб.		Тарасенко		11.07
Пров.		Крючков		11.07
Н. контр.		Панасенко		11.07
Утв.		Корж		11.07

Шайба

Лит.	Масса	Масштаб
	См. табл.	

Лист | Листов 1

Лист Б-ПН-4 ГОСТ 19903-74* / С235 ГОСТ 27772-88*

СПКБ "Газпроект"

Серия 5.905-26.08 вып. 1

Подпись и дата | Инв. N дубл. | Взам инв. N | Подпись и дата | Инв. N подл.

Копировал Формат А3

Серия 5.905-26.08 вып. 1

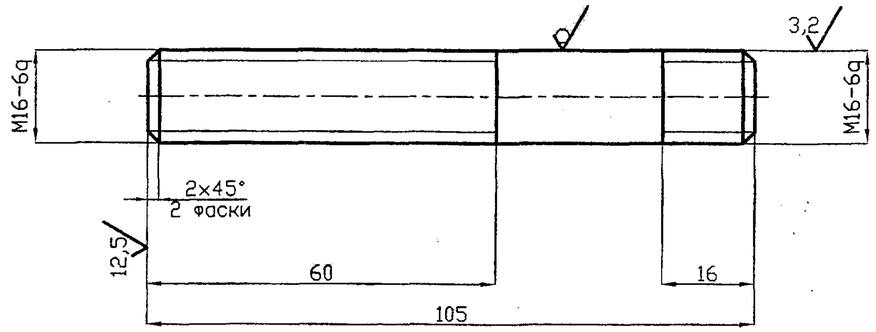

1 Неуказанные предельные отклонения размеров: $\frac{\pm IT14}{2}$

2 Покрытие: Ц 15.хр

Изм.	Лист	N докум.	Подпись	Дата	5.905-26.08.1-7.04.00			
Разраб.		Василенко		11.07	Шпилька	Лит.	Масса	Масштаб
Разраб.		Тарасенко		11.07			0,17	
Пров.		Крючков		11.07		Лист	Листов 1	
Н. контр.		Панасенко		11.07	Круг $\frac{\text{В-16 ГОСТ 2590-88}}{\text{СТ 3сп ГОСТ 535-88*}}$	СПКБ "Газпроект"		
Утв.		Корж		11.07				

Подпись и дата | Инв. N дубл. | Взам инв. N | Подпись и дата | Инв. N подл.

Копировал

Формат А4

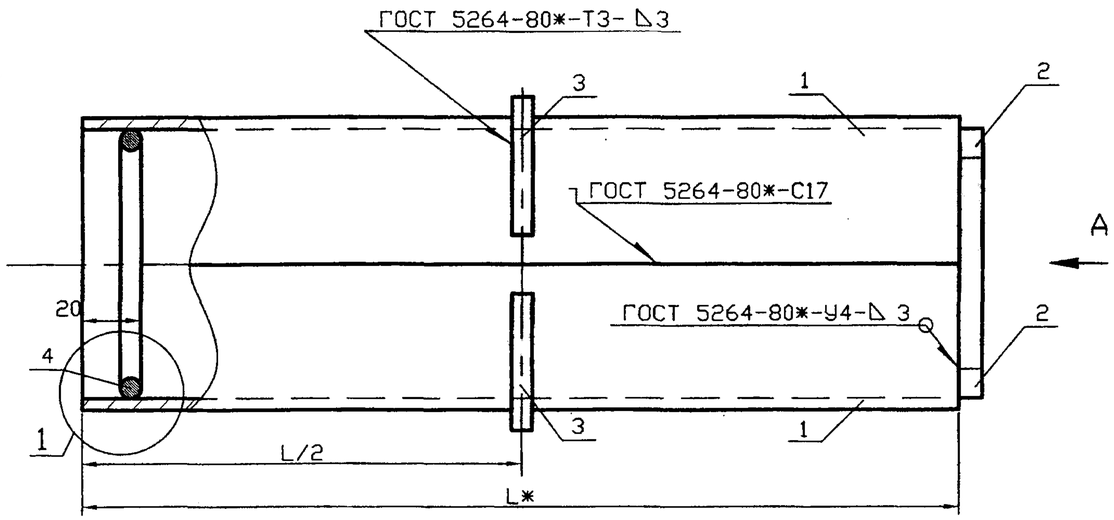

Обозначение	Наружный диаметр проходящего трубопровода, Dн, мм	Масса, кг при L, м			
		0,3	0,4	0,5	0,6
5.905-26.08.1-8.00	22-38	4,18	5,02	5,86	6,68
-01	45, 57	4,86	5,82	6,80	7,76
-02	76, 89, 108	8,34	9,88	11,40	12,94
-03	159	12,70	14,82	16,94	19,06
-04	219	22,04	25,20	28,38	31,54
-05	273	27,38	31,06	34,74	38,40
-06	325	32,98	37,16	41,32	45,48

A

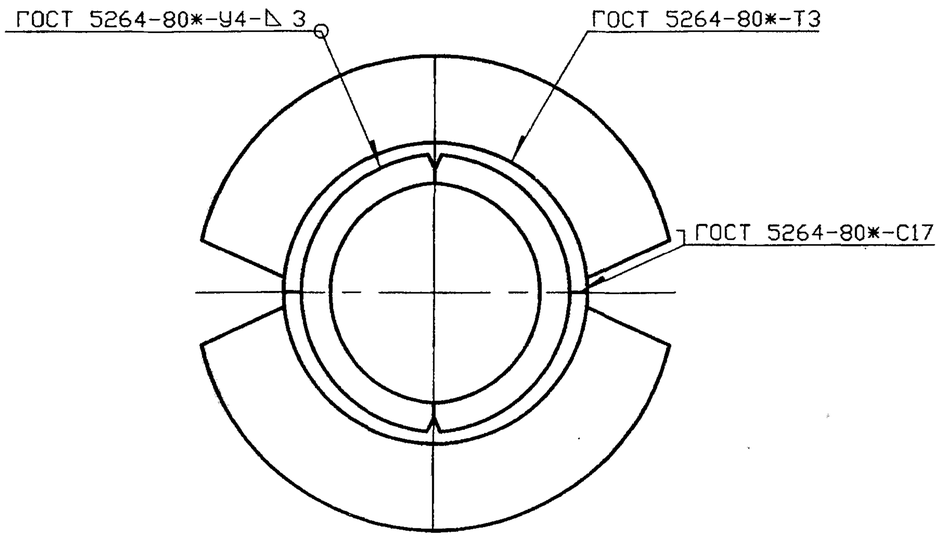

1

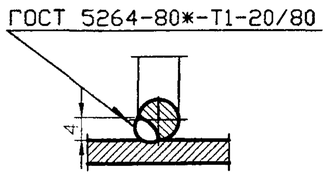

* Размер для справок

Изм.	Лист	N докум.	Подпись	Дата	5.905-26.08.1-8.00СБ		
Разраб.		Василенко		11.07	Сальник набивной С-2 Сборочный чертеж	Лит.	Масса: См. табл. / Масштаб
Разраб.		Тарасенко		11.07		Лист	Листов 1
Пров.		Крючков		11.07		СПКБ "Газпроект"	
Н. контр.		Панасенко		11.07			
Утв.		Корж		11.07			

Копировал

Формат А3

Серия 5.905-26.08 вып. 1

Подпись и дата | Инв. N дубл. | Взам инв. N | Подпись и дата | Инв. N подл.

Инв. N подл.	Подпись и дата	Взам инв. N	Инв. N дубл.	Подпись и дата

Серия 5.905-26.08 вып. 1

Формат	Зона	Поз.	Обозначение	Наименование	Количество на исполнение 5.905-26.08.1-8.00										Примечание
					–	01	02	03	04	05	06				
				Документация											
А3			5.905-26.08.1-8.00СБ	Сборочный чертеж	X	X	X	X	X	X	X				
А3			5.905-26.08.1-ПЗ	Пояснительная записка	X	X	X	X	X	X	X				
				Сборочные единицы											
А4		1	5.905-26.08.1-8.01.00	Корпус	2										
			-01	Корпус		2									
			-02	Корпус			2								
			-03	Корпус				2							
			-04	Корпус					2						
			-05	Корпус						2					
			-06	Корпус							2				

Изм.	Лист	N докум.	Подпись	Дата	5.905-26.08.1-8.00		
Разраб.		Василенко		11.07	Сальник набивной С-2	Лит.	Лист 1 / Листов 3
Разраб.		Тарасенко		11.07		СПКБ "Газпроект"	
Пров.		Крючков		11.07			
Н. контр.		Панасенко		11.07			
Утв.		Корж		11.07			

Копировал Формат А4

Инв. N подл.	Подпись и дата	Взам инв. N	Инв. N дубл.	Подпись и дата

Формат	Зона	Поз.	Обозначение	Наименование	Количество на исполнение 5.905-26.08.1-8.00										Примечание
					–	01	02	03	04	05	06				
А4		2	5.905-26.08.1-8.02.00	Упор	2										
			-01	Упор		2									
			-02	Упор			2								
			-03	Упор				2							
			-04	Упор					2						
			-05	Упор						2					
			-06	Упор							2				
А4		3	5.905-26.08.1-8.03.00	Кольцевое ребро	2										
			-01	Кольцевое ребро		2									
			-02	Кольцевое ребро			2								
			-03	Кольцевое ребро				2							
			-04	Кольцевое ребро					2						
			-05	Кольцевое ребро						2					
			-06	Кольцевое ребро							2				

Изм.	Лист	N докум.	Подпись	Дата	5.905-26.08.1-8.00	Лист 2

Копировал Формат А4

Обозначение	Наименование	Количество на исполнение 5.905-26.08.1-8.00												Примечание
		–	01	02	03	04	05	06						
5.905-26.08.1-8.04.00	Упорное кольцо	2												
-01	Упорное кольцо		2											
-02	Упорное кольцо			2										
-03	Упорное кольцо				2									
-04	Упорное кольцо					2								
-05	Упорное кольцо						2							
-06	Упорное кольцо							2						
	Материалы													
5.905-26.08.1-П3 п.3.2	Набивка	0,7	0,8	1,0	2,2	3,8	1,8	2,1						кг
5.905-26.08.1-П3 п.3.3	Зачеканка	0,5	0,6	0,7	1,5	2,5	1,2	1,4						кг
5.905-26.08.1-П3 п.3.4	Замазка	0,4	0,5	0,6	1,2	2,0	1,0	1,1						кг

Поз.	Обозначение	Наименование	Кол.
3	5.905-26.08.1-8.04.00	Упорное кольцо	2

Формат А4 | Зона | Поз. | Обозначение | Наименование | Кол. | Примечание

Изм. | Лист | N докум. | Подпись | Дата

5.905-26.08.1-8.00

Лист 3

Копировал | Формат А4

Инв. N подл. | Подпись и дата | Взам инв. N | Инв. N дубл. | Подпись и дата

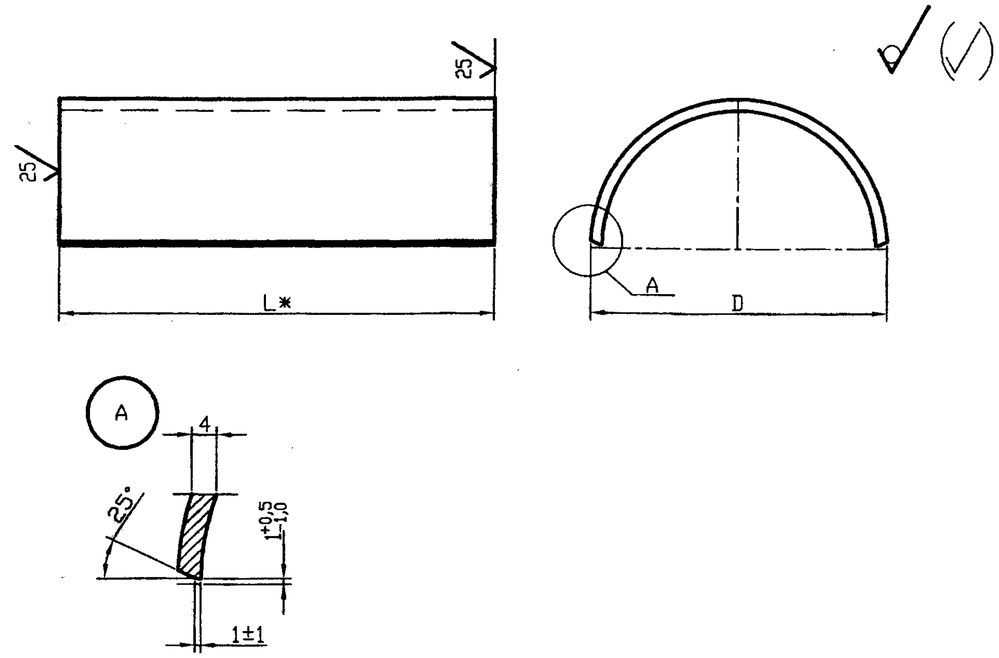

Обозначение	DxS, мм	Масса, кг при L, м			
		0,3	0,4	0,5	0,6
5.905-26.08.1-8.01.00	89x4,0	1,26	1,68	2,10	2,51
-01	102x4,0	1,45	1,93	2,42	2,90
-02	159x4,0	2,29	3,06	3,82	4,59
-03	219x4,0	3,18	4,24	5,30	6,36
-04	325x4,0	4,75	6,33	7,92	9,50
-05	377x4,0	5,52	7,36	9,20	11,03
-06	426x4,0	6,24	8,33	10,41	12,49

1 * Размер для справок

2 Неуказанные предельные отклонения размеров: H14, h14, $\frac{\pm IT14}{2}$

Серия 5.905-26.08 вып. 1

Изм.	Лист	N докум.	Подпись	Дата
Разраб.	Василенко			11.07
Разраб.	Тарасенко			11.07
Пров.	Крючков			11.07
Н. контр.	Панасенко			11.07
Утв.	Корж			11.07

5.905-26.08.1-8.01.00

Корпус

Лит.	Масса	Масштаб
	См. табл.	

Лист | Листов 1

Труба $\frac{DxS\ ГОСТ\ 10704-91}{Б-Ст3сп\ ГОСТ\ 10705-80*}$

СПКБ "Газпроект"

Копировал | Формат А3

Инв. N подл. | Подпись и дата | Взам инв. N | Инв. N дубл. | Подпись и дата

Серия 5.905-26.08 вып. 1

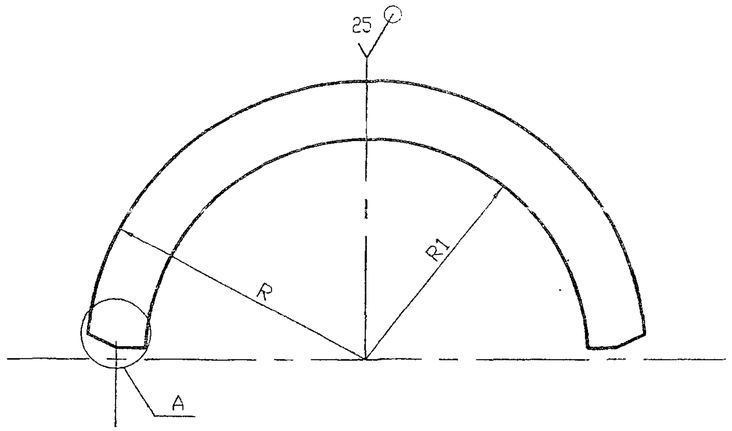

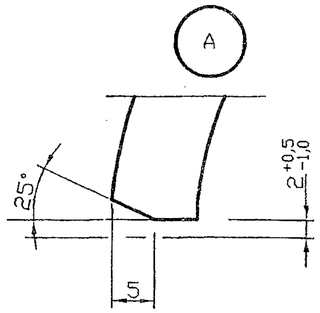

Обозначение	R, мм	R1, мм	Масса, ед. кг
5.905-26.08.1-8.02.00	41	29	0,11
-01	48	38	0,14
-02	76	64	0,36
-03	106	89	0,71
-04	159	120	1,59
-05	185	147	2,15
-06	210	183	2,77

Неуказанные предельные отклонения размеров: H14, h14, $\frac{\pm IT14}{2}$

Изм.	Лист	N докум.	Подпись	Дата	5.905-26.08.1-8.02.00		
Разраб.		Василенко		11.07	Упор	Лит.	Масса: См. табл. / Масштаб
Разраб.		Тарасенко		11.07		Лист	Листов 1
Пров.		Крючков		11.07			
Н. контр.		Панасенко		11.07	Лист Б-ПН-4 ГОСТ 19903-74* / С235 ГОСТ 27772-88*	СПКБ "Газпроект"	
Утв.		Корж		11.07			

Подпись и дата | Инв. N дубл. | Взам инв. N | Подпись и дата | Инв. N подл.

Копировал Формат А3

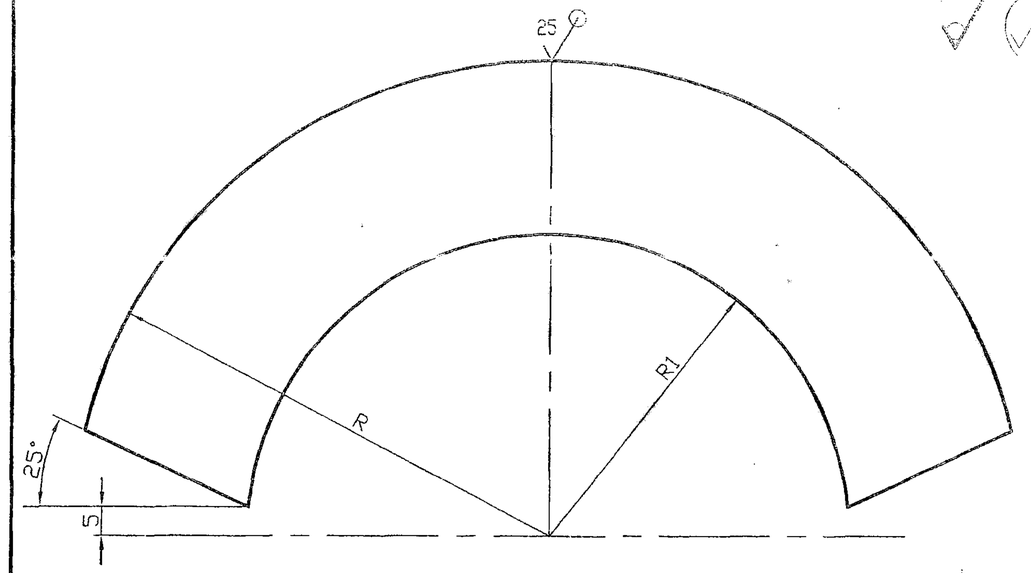

Обозначение	R, мм	R1, мм	Масса, ед. кг
5.905-26.08.1-8.03.00	75,5	45,5	0,72
-01	82	52	0,84
-02	110,5	80,5	1,52
-03	140,5	110,5	2,46
-04	193,5	163,5	4,68
-05	219,5	189,5	6,02
-06	244	214	7,48

Неуказанные предельные отклонения размеров: H14, h14, $\frac{\pm IT14}{2}$

Изм.	Лист	N докум.	Подпись	Дата	5.905-26.08.1-8.03.00		
Разраб.		Василенко		11.07	Кольцевое ребро	Лит.	Масса: См. табл. / Масштаб
Разраб.		Тарасенко		11.07		Лист	Листов 1
Пров.		Крючков		11.07			
Н. контр.		Панасенко		11.07	Лист Б-ПН-8 ГОСТ 19903-74* / С235 ГОСТ 27772-88*	СПКБ "Газпроект"	
Утв.		Корж		11.07			

Подпись и дата | Инв. N дубл. | Взам инв. N | Подпись и дата | Инв. N подл.

Копировал Формат А3

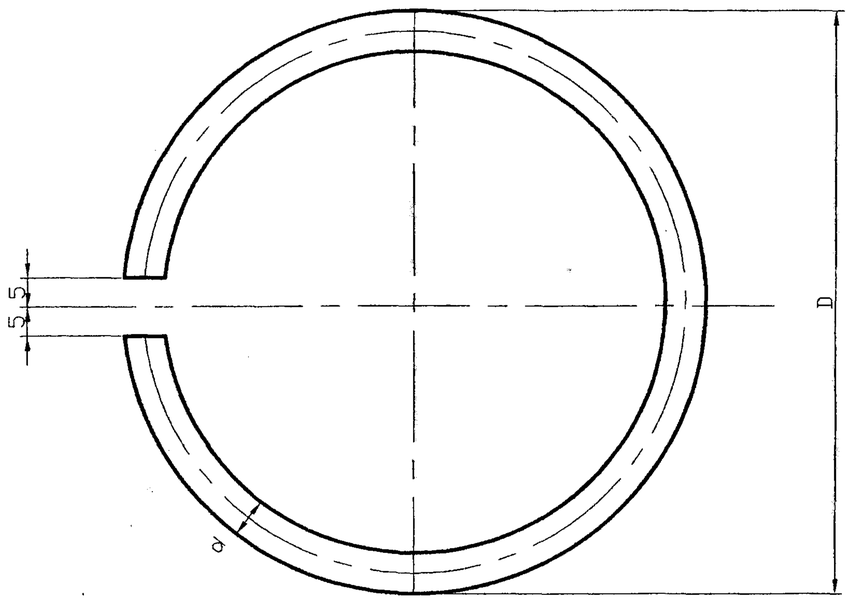

Обозначение	D, мм	d, мм	Lразв., мм	Масса, ед. кг
5.905-26.08.1-8.04.00	80	7	241	0,07
-01	100	7	304	0,09
-02	150	7	461	0,14
-03	200	7	618	0,19
-04	300	10	932	0,58
-05	350	14	1089	1,32
-06	400	14	1246	1,51

Неуказанные предельные отклонения размеров: H14, h14, $\pm\frac{IT14}{2}$

Изм.	Лист	N докум.	Подпись	Дата
Разраб.		Василенко		11.07
Разраб.		Тарасенко		11.07
Пров.		Крючков		11.07
Н. контр.		Панасенко		11.07
Утв.		Корж		11.07

5.905-26.08.1-8.04.00

Упорное кольцо

Лит.	Масса	Масштаб
	См. табл.	

Лист | Листов 1

Круг d-В ГОСТ 2590-88
ВСт3сп3 ГОСТ 535-88*

СПКБ "Газпроект"

Копировал | Формат А3

Подпись и дата | Инв. N дубл. | Взам инв. N | Подпись и дата | Инв. N подл.

Серия 5.905-26.08 вып. 1

Серия 5.905-26.08 вып. 1

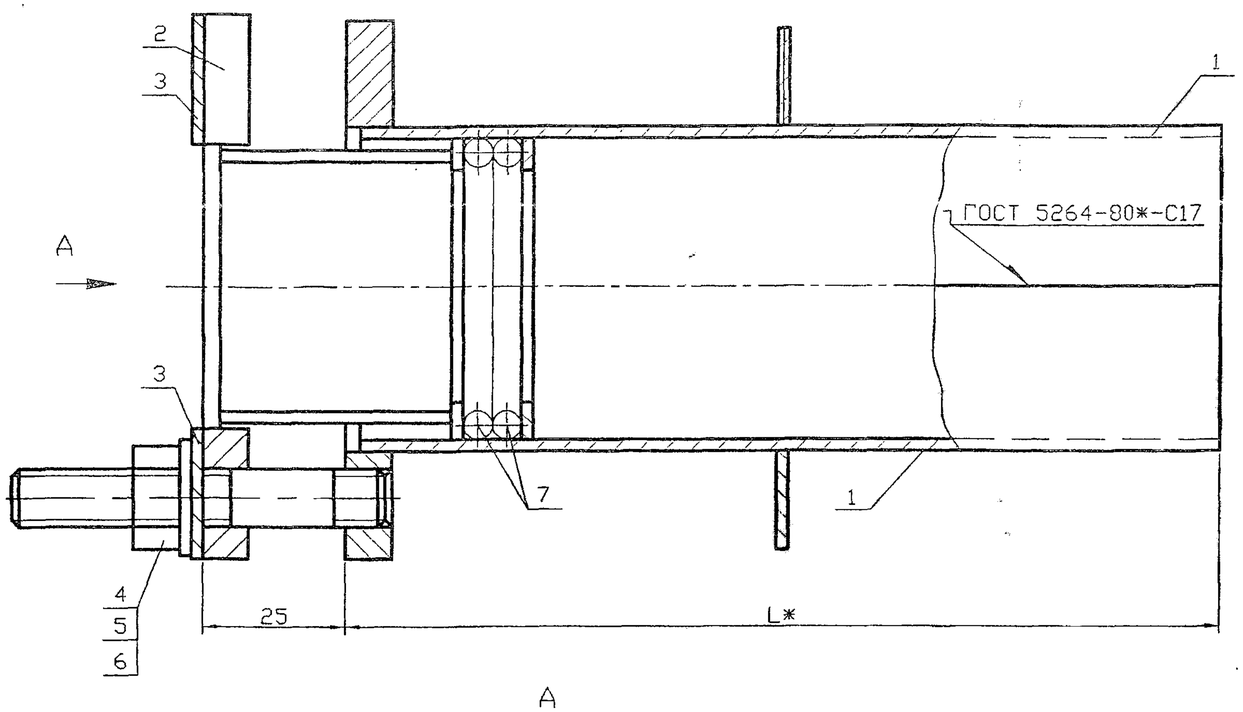

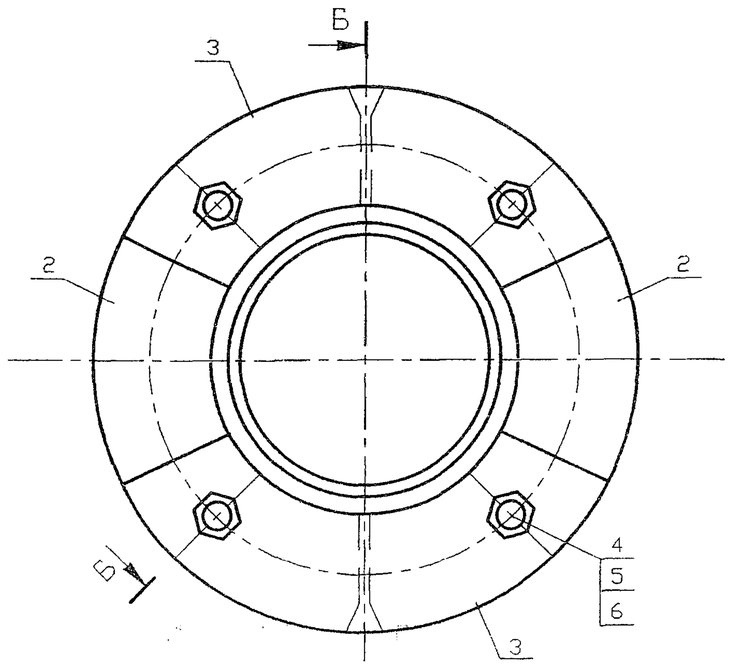

Обозначение	Наружный диаметр проходящего трубопровода, Dн, мм	Масса, кг при L, м			
		0,3	0,4	0,5	0,6
5.905-26.08.1-9.00	57	8,46	9,46	10,44	11,40
-01	76	9,82	10,90	11,98	13,08
-02	89	11,18	12,44	13,66	15,88
-03	108	13,22	14,68	16,14	17,28
-04	159	20,44	22,56	24,70	26,82
-05	219	26,66	29,08	31,38	35,06
-06	273	32,70	35,88	39,04	42,20
-07	325	46,92	54,40	54,28	57,94

* Размер для справок

Изм.	Лист	N докум.	Подпись	Дата	5.905-26.08.1-9.00СБ			
Разраб.		Василенко		11.07	Сальник нажимной С-3 Сборочный чертеж	Лит.	Масса	Масштаб
Разраб.		Тарасенко		11.07			См. табл.	
Пров.		Крючков		11.07		Лист	Листов 1	
Н. контр.		Панасенко		11.07		СПКБ "Газпроект"		
Утв.		Корж		11.07				

Подпись и дата | Инв. N дубл. | Взам инв. N | Подпись и дата | Инв. N подл.

Копировал | Формат А3

Формат	Зона	Поз.	Обозначение	Наименование	Количество на исполнение 5.905-26.08.1-9.00										Приме-чание
					–	01	02	03	04	05	06	07			
				Документация											
А3			5.905-26.08.1-9.00 СБ	Сборочный чертеж	X	X	X	X	X	X	X	X			
А3			5.905-26.08.1-ПЗ	Пояснительная записка	X	X	X	X	X	X	X	X			
				Сборочные единицы											
А4		1	5.905-26.08.1-9.01.00	Корпус	2										
			-01	Корпус		2									
			-02	Корпус			2								
			-03	Корпус				2							
			-04	Корпус					2						
			-05	Корпус						2					
			-06	Корпус							2				
			-07	Корпус								2			

Изм.	Лист	N докум.	Подпись	Дата
Разраб.		Василенко		11.07
Разраб.		Тарасенко		11.07
Пров.		Крючков		11.07
Н. контр.		Панасенко		11.07
Утв.		Корж		11.07

5.905-26.08.1-9.00

Сальник нажимной С-3

Лит.	Лист	Листов
	1	3

СПКБ "Газпроект"

Инв. N подл. | Подпись и дата | Взам инв. N | Инв. N дубл. | Подпись и дата

Копировал Формат А4

Формат	Зона	Поз.	Обозначение	Наименование	Количество на исполнение 5.905-26.08.1-9.00										Приме-чание
					–	01	02	03	04	05	06	07			
А4		2	5.905-26.08.1-9.02.00 СБ	Грундбукса	2										
			-0.1	Грундбукса		2									
			-0.2	Грундбукса			2								
			-0.3	Грундбукса				2							
			-0.4	Грундбукса					2						
			-0.5	Грундбукса						2					
			-0.6	Грундбукса							2				
			-0.7	Грундбукса								2			
А4		3	5.905-26.08.1-9.03.00	Шайба	2										
			-0.1	Шайба		2									
			-0.2	Шайба			2								
			-0.3	Шайба				2							
			-0.4	Шайба					2						
			-0.5	Шайба						2					
			-0.6	Шайба							2				
			-0.7	Шайба								2			

Изм.	Лист	N докум.	Подпись	Дата

5.905-26.08.1-9.00

Лист 2

Инв. N подл. | Подпись и дата | Взам инв. N | Инв. N дубл. | Подпись и дата

Копировал Серия 5.905-26.08 Формат А4

Формат	Зона	Поз.	Обозначение	Наименование	Количество на исполнение 5.905-26.08.1-9.00										Приме-чание
					–	01	02	03	04	05	06	07			
				Детали											
А4		4	5.905-26.08.1-7.04.00	Шпилька	4	4	4	4	4	4	4	4			
				Стандартные изделия											
		5		Гайка М16.4 ГОСТ 5915-70*	4	4	4	4	4	4	4	4			
		6		Шайба 16.02 ГОСТ 11371-78*	4	4	4	4	4	4	4	4			
				Материалы											
		7		Набивка однослойного											
				плетения ГОСТ 5152-84*											
				марки ЛП14	0.07	0.11	0.14	0.15	0.18	0.21					
				марки ЛП16							0.36	0.43			
				Шнур 1М э14 ГОСТ 6467-79*	0.14	0.22	0.28	0.31	0.36	0.42					
				Шнур 1М э16 ГОСТ 6467-79*							0.72	0.87			
			5.905-26.08.1-ПЗ п.3.2	Набивка	0.7	0.8	1.0	2.2	3.8	1.8	2.1	5.8			
			5.905-26.08.1-ПЗ п.3.3	Зачеканка	0.5	0.6	0.7	1.5	2.5	1.2	1.4	3.9			
			5.905-26.08.1-ПЗ п.3.4	Замазка	0.4	0.5	0.6	1.2	2.0	1	1.1	3.1			

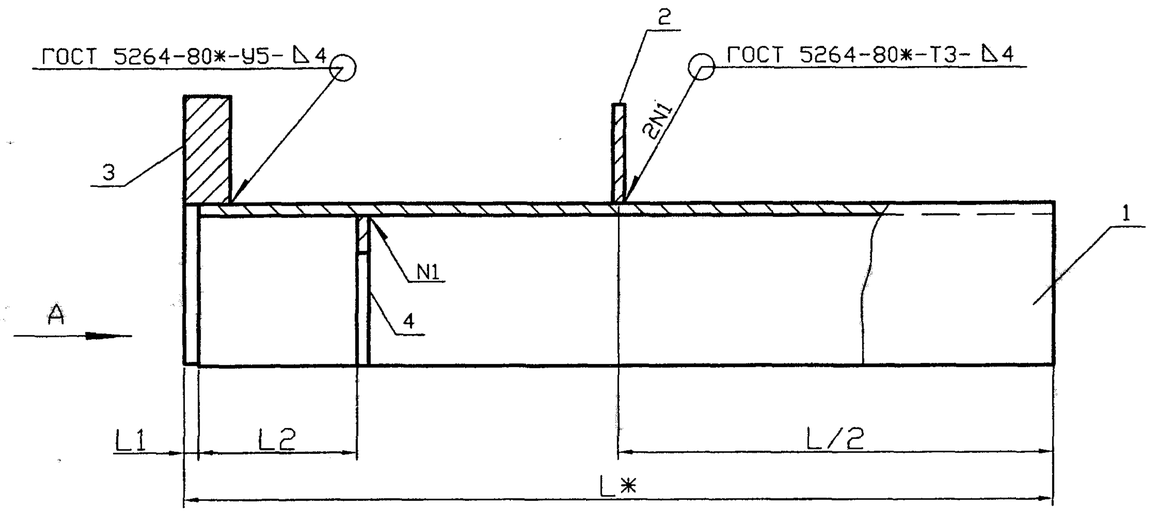

Обозначение	Наружный диаметр трубопровода, Dн, мм	L1, мм	L2, мм	Масса, кг при L, м			
				0,3	0,4	0,5	0,6
5.905-26.08.1-9.01.00	57	5	55	2,60	2,62	3,58	4,06
-01	76	5	55	3,07	3,61	4,15	4,70
-02	89	5	55	3,47	4,08	4,69	5,29
-03	108	5	55	4,17	4,90	5,63	6,20
-04	159	5	55	6,58	7,64	8,71	9,77
-05	219	5	55	7,79	9,12	10,15	11,99
-06	273	8	62	10,71	12,30	13,88	15,46
-07	325	8	62	16,92	19,16	20,60	22,43

A

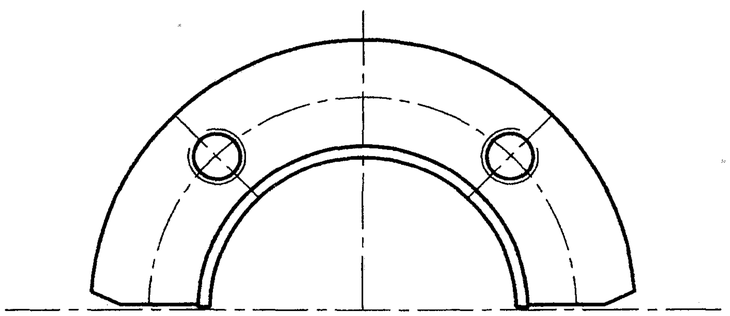

Изм.	Лист	N докум.	Подпись	Дата
Разраб.		Василенко		11.07
Разраб.		Тарасенко		11.07
Пров.		Крючков		11.07
Н. контр.		Панасенко		11.07
Утв.		Корж		11.07

5.905-26.08.1-9.01.00СБ

Корпус
Сборочный чертеж

Лит.	Масса	Масштаб
	См. табл.	

Лист | Листов 1

СПКБ "Газпроект"

Серия 5.905-26.08 вып. 1

Подпись и дата | Инв. N дубл. | Взам инв. N | Подпись и дата | Инв. N подл.

Копировал | Формат А3

Инв. N подл.	Подпись и дата	Взам инв. N	Инв. N дубл.	Подпись и дата

Серия 5.905-26.08

Формат	Зона	Поз.	Обозначение	Наименование	Количество на исполнение 5.905-26.08.1-9.01.00										Примечание
					–	01	02	03	04	05	06	07			
				Документация											
А3			5.905-26.08.1-9.01.00 СБ	Сборочный чертеж	X	X	X	X	X	X	X	X			
А3			5.905-26.08.1-ПЗ	Пояснительная записка	X	X	X	X	X	X	X	X			
				Сборочные единицы											
А4		1	5.905-26.08.1-9.01.01.00	Полуобечайка	1										
			-01	Полуобечайка		1									
			-02	Полуобечайка			1								
			-03	Полуобечайка				1							
			-04	Полуобечайка					1						
			-05	Полуобечайка						1					
			-06	Полуобечайка							1				
			-07	Полуобечайка								1			

Изм.	Лист	N докум.	Подпись	Дата
Разраб.		Василенко		11.07
Разраб.		Тарасенко		11.07
Пров.		Крючков		11.07
Н. контр.		Панасенко		11.07
Утв.		Корж		11.07

5.905-26.08.1-9.01.00

Корпус

Лит.	Лист	Листов
	1	3

СПКБ "Газпроект"

Копировал Формат А4

Инв. N подл.	Подпись и дата	Взам инв. N	Инв. N дубл.	Подпись и дата

Формат	Зона	Поз.	Обозначение	Наименование	Количество на исполнение 5.905-26.08.1-9.01.00										Примечание
					–	01	02	03	04	05	06	07			
А4		2	5.905-26.08.1-9.01.02.00	Ребро	1										
			-01	Ребро		1									
			-02	Ребро			1								
			-03	Ребро				1							
			-04	Ребро					1						
			-05	Ребро						1					
			-06	Ребро							1				
			-07	Ребро								1			
А4		3	5.905-26.08.1-9.01.03.00	Полуфланец	1										
			-01	Полуфланец		1									
			-02	Полуфланец			1								
			-03	Полуфланец				1							
			-04	Полуфланец					1						
			-05	Полуфланец						1					
			-06	Полуфланец							1				
			-07	Полуфланец								1			

Изм.	Лист	N докум.	Подпись	Дата

5.905-26.08.1-9.01.00

Лист 2

Копировал Формат А4

Обозначение	Наименование	Количество на исполнение 5.905-26.08.1-9.01.00									Примечание
		–	01	02	03	04	05	06	07		
5.905-26.08.1-9.01.04.00	Полукольцо	1									
-01	Полукольцо		1								
-02	Полукольцо			1							
-03	Полукольцо				1						
-04	Полукольцо					1					
-05	Полукольцо						1				
-06	Полукольцо							1			
-07	Полукольцо								1		

Поз.	Зона	Формат
3		A4

5.905-26.08.1-9.01.00

Лист 3

Формат А4

Копировал

Изм. | Лист | N докум. | Подпись | Дата

Подпись и дата | Инв. N дубл. | Взам инв. N | Подпись и дата | Инв. N подл.

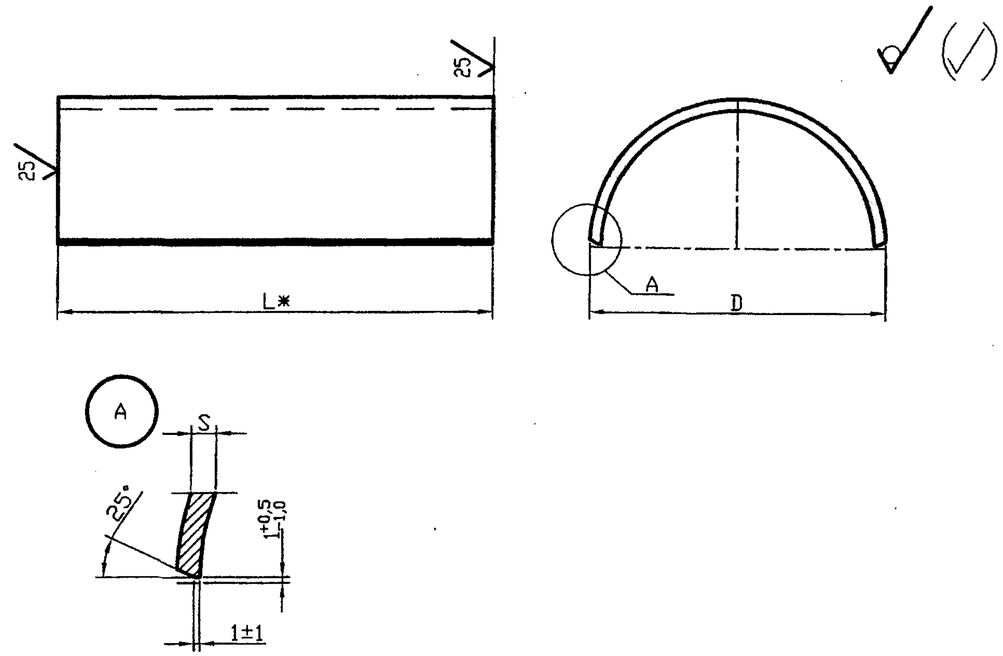

Обозначение	DxS, мм	Масса, кг при L, мм							
		295	395	495	595	292	392	492	592
5.905-26.08.1-9.01.01.00	102x4,0	1,42	1,91	2,40	2,88				
-01	114x4,0	1,63	2,17	2,71	3,26				
-02	127x4,0	1,82	2,43	3,04	3,64				
-03	152x4,0	2,19	2,92	3,65	4,22				
-04	219x4,0	3,18	4.24	5,31	6,37				
-05	273x4,0	3,98	5,31	6,34	8,18				
-06	325x6,0					4,75	6,34	7,92	9,50
-06	377x6,0					5,52	7,76	9,20	11,03

1 * Размер для справок

2 Неуказанные предельные отклонения размеров: H14, h14, $\pm\frac{IT14}{2}$

5.905-26.08.1-9.01.01.00

Изм.	Лист	N докум.	Подпись	Дата
Разраб.		Василенко		11.07
Разраб.		Тарасенко		11.07
Пров.		Крючков		11.07
Н. контр.		Панасенко		11.07
Утв.		Корж		11.07

Полуобечайка

Лит.	Масса	Масштаб
	См. табл.	

Лист | Листов 1

Труба $\frac{DxS\ ГОСТ\ 10704-91}{Б-Ст3сп\ ГОСТ\ 10705-80*}$

СПКБ "Газпроект"

Серия 5.905-26.08 вып. 1

Подпись и дата | Инв. N дубл. | Взам инв. N | Подпись и дата | Инв. N подл.

Копировал

Формат А3

Серия 5.905-26.08 вып. 1

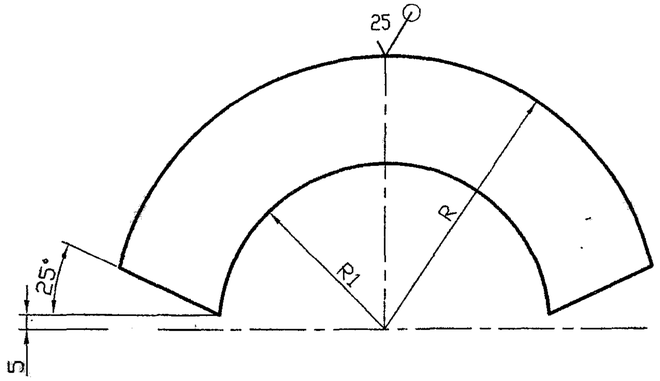

Обозначение	R, мм	R1, мм	S, мм	Масса, ед. кг
5.905-26.08.1-9.01.02.00	88	51,5	4	0,45
-01	94	57,5	4	0,55
-02	100	64	4	0,63
-03	114	77	4	0,76
-04	147	110	4	1,32
-05	175	138	4	1,87
-06	201	164	6	2,44
-07	227	190	6	4,77

Неуказанные предельные отклонения размеров: H14, h14, $\pm\frac{IT14}{2}$

Изм.	Лист	N докум.	Подпись	Дата	5.905-26.08.1-9.01.02.00			
Разраб.		Василенко		11.07	Ребро	Лит.	Масса	Масштаб
Разраб.		Тарасенко		11.07			См. табл.	
Пров.		Крючков		11.07		Лист	Листов 1	
Н. контр.		Панасенко		11.07	Лист Б-ПН-S ГОСТ 19903-74* / С235 ГОСТ 27772-88*	СПКБ "Газпроект"		
Утв.		Корж		11.07				

Подпись и дата | Инв. N дубл. | Взам инв. N | Подпись и дата | Инв. N подл.

Копировал Формат А3

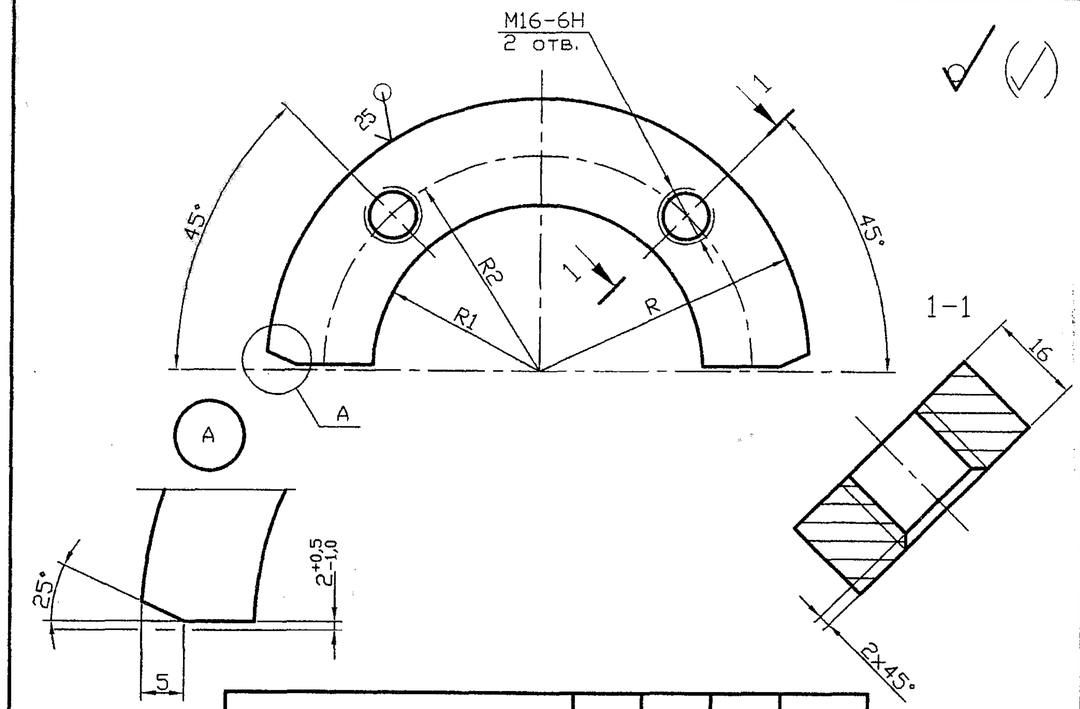

Обозначение	R, мм	R1, мм	R2, мм	Масса, ед. кг
5.905-26.08.1-9.01.03.00	88	51,5	68,5	0,68
-01	94	57,5	74	0,83
-02	100	64	80	0,95
-03	114	77	94	1,14
-04	147	110	127	1,98
-05	175	138	155	2,81
-06	201	164	181	3,25
-07	227	190	207	6,32

Неуказанные предельные отклонения размеров: H14, h14, $\pm\frac{IT14}{2}$

Изм.	Лист	N докум.	Подпись	Дата	5.905-26.08.1-9.01.03.00			
Разраб.		Василенко		11.07	Полуфланец	Лит.	Масса	Масштаб
Разраб.		Тарасенко		11.07			См. табл.	
Пров.		Крючков		11.07		Лист	Листов 1	
Н. контр.		Панасенко		11.07	Лист Б-ПН-16 ГОСТ 19903-74* / С235 ГОСТ 27772-88*	СПКБ "Газпроект"		
Утв.		Корж		11.07				

Подпись и дата | Инв. N дубл. | Взам инв. N | Подпись и дата | Инв. N подл.

Копировал Формат А3

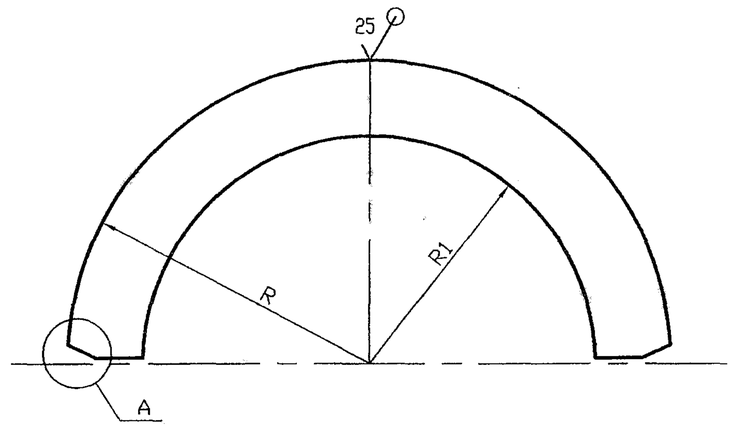

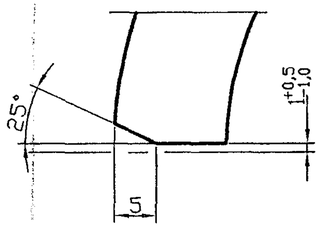

Обозначение	R, мм	R1, мм	S, мм	Масса, ед. кг
5.905-26.08.1-9.01.04.00	46	29,5	4	0,05
-01	52	39	4	0,06
-02	58,5	45,5	4	0,07
-03	71	55	4	0,08
-04	104,5	81	4	0,10
-05	136,5	111	4	0,13
-06	155,5	139	6	0,27
-07	181,5	165	6	0,31

Неуказанные предельные отклонения размеров: H14, h14, $\pm\frac{IT14}{2}$

Изм.	Лист	N докум.	Подпись	Дата
Разраб.		Василенко		11.07
Разраб.		Тарасенко		11.07
Пров.		Крючков		11.07
Н. контр.		Панасенко		11.07
Утв.		Корж		11.07

5.905-26.08.1-9.01.04.00

Полукольцо

Лит.	Масса	Масштаб
	См. табл.	

Лист | Листов 1

Лист Б-ПН-S ГОСТ 19903-74* / С235 ГОСТ 27772-88*

СПКБ "Газпроект"

Подпись и дата | Инв. N дубл. | Взам инв. N | Подпись и дата | Инв. N подл.

Серия 5.905-26.08 вып. 1

Копировал | Формат А3

Серия 5.905-26.08 вып. 1

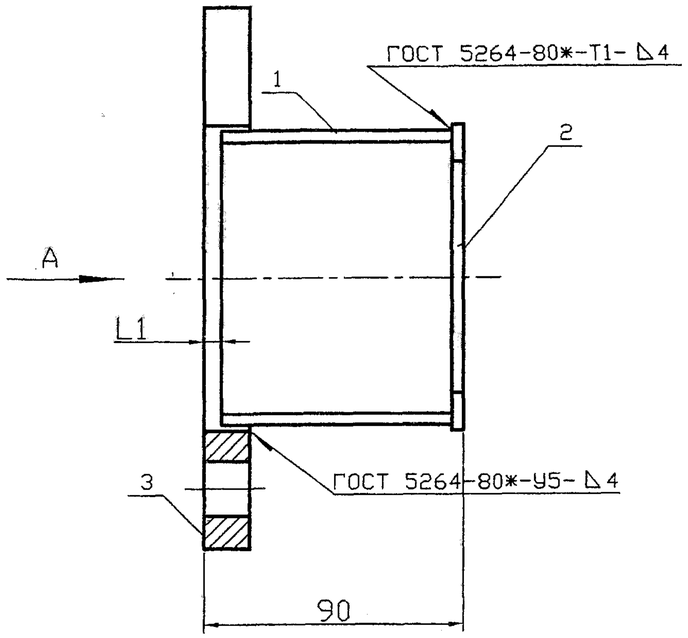

Обозначение	Наружный диаметр трубопровода, Dн, мм	L1, мм	Масса ед., кг
5.905-26.08.1-9.02.00	57	6	1,28
-01	76	6	1,43
-02	89	6	1,79
-03	108	6	2,11
-04	159	6	3,39
-05	219	9	4,23
-06	273	9	5,33
-07	325	9	6,17

A

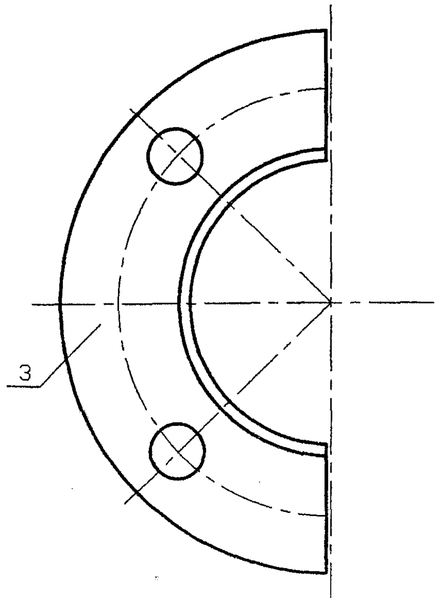

Инв. N подл. | Подпись и дата | Взам инв. N | Инв. N дубл. | Подпись и дата

Изм.	Лист	N докум.	Подпись	Дата
Разраб.		Василенко		11.07
Разраб.		Тарасенко		11.07
Пров.		Крючков		11.07
Н. контр.		Панасенко		11.07
Утв.		Корж		11.07

5.905-26.08.1-9.02.00СБ

Грундбукса
Сборочный чертеж

Лит.	Масса	Масштаб
	См. табл.	

Лист | Листов 1

СПКБ "Газпроект"

Копировал | Формат А3

Формат	Зона	Поз.	Обозначение	Наименование	Количество на исполнение 5.905-26.08.1-9.02.00										Приме-чание
					—	01	02	03	04	05	06	07			
				Документация											
А3			5.905-26.08.1-9.02.00СБ	Сборочный чертеж	X	X	X	X	X	X	X	X			
А3			5.905-26.08.1-ПЗ	Пояснительная записка	X	X	X	X	X	X	X	X			
				Сборочные единицы											
А4		1	5.905-26.08.1-9.02.01.00	Полуобечайка	1										
			-01	Полуобечайка		1									
			-02	Полуобечайка			1								
			-03	Полуобечайка				1							
			-04	Полуобечайка					1						
			-05	Полуобечайка						1					
			-06	Полуобечайка							1				
			-07	Полуобечайка								1			

Изм.	Лист	N докум.	Подпись	Дата	5.905-26.08.1-9.02.00		
Разраб.		Василенко		11.07	Грундбукса	Лит.	Лист 1 / Листов 2
Разраб.		Тарасенко		11.07		СПКБ "Газпроект"	
Пров.		Крючков		11.07			
Н. контр.		Панасенко		11.07			
Утв.		Корж		11.07			

Инв. N подл. | Подпись и дата | Взам инв. N | Инв. N дубл. | Подпись и дата

Копировал Формат А4

Формат	Зона	Поз.	Обозначение	Наименование	Количество на исполнение 5.905-26.08.1-9.02.00										Приме-чание
					—	01	02	03	04	05	06	07			
А4		2	5.905-26.08.1-9.02.02.00	Полукольцо	1										
			-01	Полукольцо		1									
			-02	Полукольцо			1								
			-03	Полукольцо				1							
			-04	Полукольцо					1						
			-05	Полукольцо						1					
			-06	Полукольцо							1				
			-07	Полукольцо								1			
А4		3	5.905-26.08.1-9.02.03.00	Полуфланец	1										
			-01	Полуфланец		1									
			-02	Полуфланец			1								
			-03	Полуфланец				1							
			-04	Полуфланец					1						
			-05	Полуфланец						1					
			-06	Полуфланец							1				
			-07	Полуфланец								1			

Изм.	Лист	N докум.	Подпись	Дата	5.905-26.08.1-9.02.00	Лист 2

Инв. N подл. | Подпись и дата | Взам инв. N | Инв. N дубл. | Подпись и дата

Копировал Серия 5.905-26.08 вып. 1 Формат А4

Серия 5.905-26.08 вып. 1

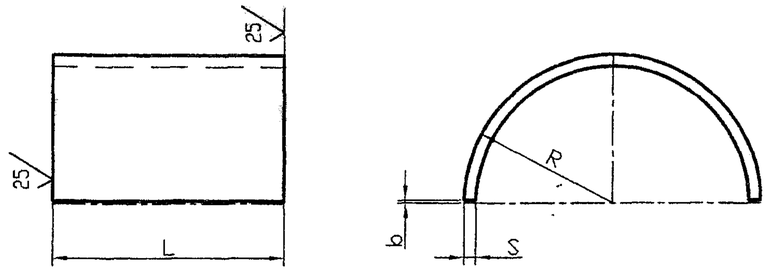

Обозначение	R, мм	L, мм	S, мм	b, мм	Lразв, мм	Масса, ед. кг
5.905-26.08.1-9.02.01.00	42	80	4	1,5	130	0,33
-01	51	80	4	1,5	159	0,40
-02	54	80	4	1,5	168	0,42
-03	67	80	4	1,5	209	0,53
-04	100	80	4	1,5	313	0,79
-05	127	80	4	2,0	397	1,00
-06	151	75	6	2,0	472	1,66
-07	177	75	6	2,0	554	1,96

Неуказанные предельные отклонения размеров: H14, h14, $\pm\frac{IT14}{2}$

Изм.	Лист	N докум.	Подпись	Дата	5.905-26.08.1-9.02.01.00			
Разраб.	Василенко			11.07	Полуобечайка	Лит.	Масса	Масштаб
Разраб.	Тарасенко			11.07			См. табл.	
Пров.	Крючков			11.07		Лист	Листов 1	
Н. контр.	Панасенко			11.07	Лист Б-ПН-S ГОСТ 19903-74* / С235 ГОСТ 27772-88*	СПКБ "Газпроект"		
Утв.	Корж			11.07				

Подпись и дата | Инв. N дубл. | Взам инв. N | Подпись и дата | Инв. N подл.

Копировал Формат А3

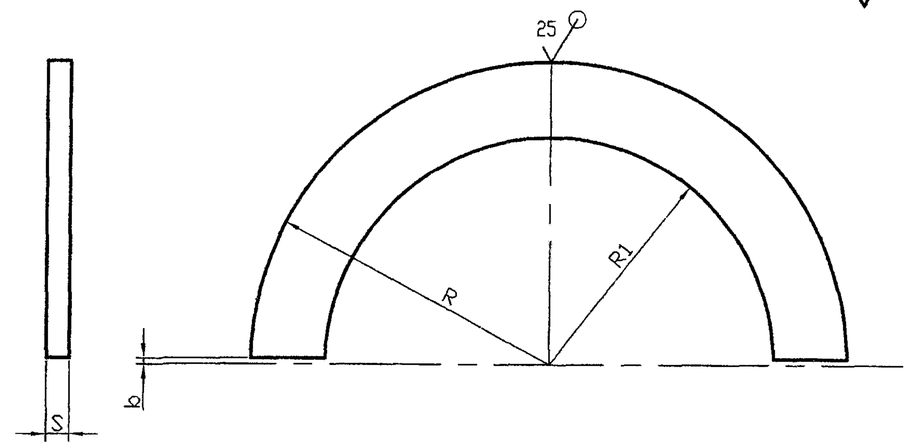

Обозначение	R, мм	R1, мм	S, мм	b, мм	Масса, ед. кг
5.905-26.08.1-9.02.02.00	46	29,5	4	1,5	0,05
-01	51	39	4	1,5	0,06
-02	57,5	45,5	4	1,5	0,07
-03	70	55	4	1,5	0,08
-04	103,2	81	4	1,5	0,10
-05	130,5	111	4	2,0	0,13
-06	154,5	139	6	2,0	0,27
-07	182,5	165	6	2,0	0,31

Неуказанные предельные отклонения размеров: H14, h14, $\pm\frac{IT14}{2}$

Изм.	Лист	N докум.	Подпись	Дата	5.905-26.08.1-9.02.02.00			
Разраб.	Василенко			11.07	Полукольцо	Лит.	Масса	Масштаб
Разраб.	Тарасенко			11.07			См. табл.	
Пров.	Крючков			11.07		Лист	Листов 1	
Н. контр.	Панасенко			11.07	Лист Б-ПН-S ГОСТ 19903-74* / С235 ГОСТ 27772-88*	СПКБ "Газпроект"		
Утв.	Корж			11.07				

Подпись и дата | Инв. N дубл. | Взам инв. N | Подпись и дата | Инв. N подл.

Копировал Формат А3

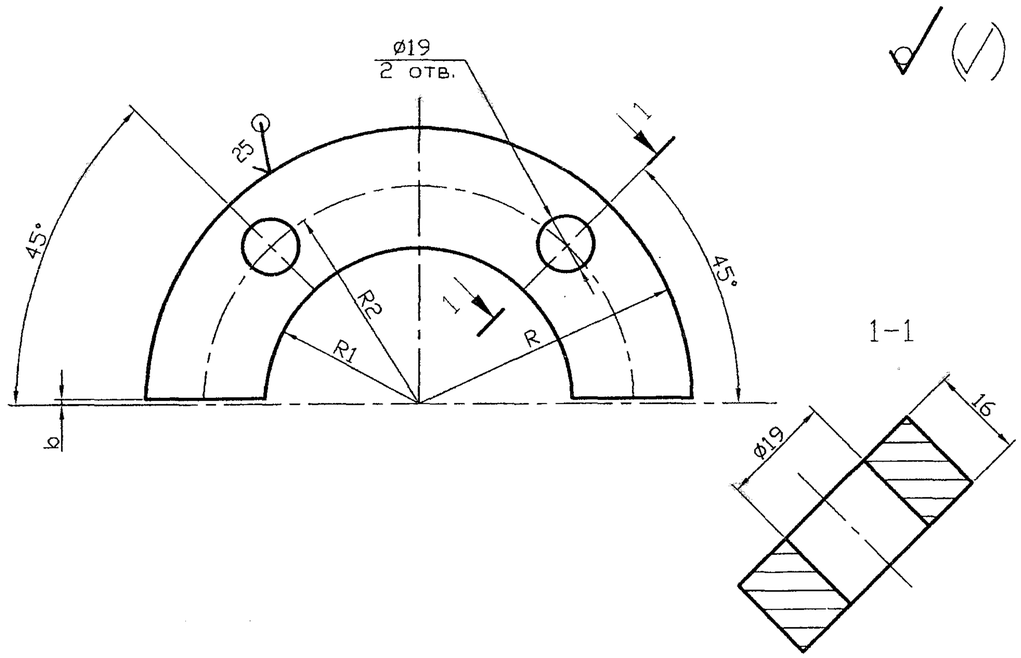

Обозначение	R, мм	R1, мм	R2, мм	b, мм	Масса, ед. кг
5.905-26.08.1-9.02.03.00	88	45	68,5	1,5	0,90
-01	94	53	74	1,5	0,97
-02	100	56	80	1,5	1,30
-03	114	69	94	1,5	1,50
-04	147	102	127	1,5	2,50
-05	175	129	155	2,0	3,10
-06	201	153	181	2,0	3,40
-07	227	179	207	2,0	3,90

Неуказанные предельные отклонения размеров: H14, h14, $\pm\frac{IT14}{2}$

5.905-26.08.1-9.02.03.00

Изм.	Лист	N докум.	Подпись	Дата
Разраб.		Василенко		11.07
Разраб.		Тарасенко		11.07
Пров.		Крючков		11.07
Н. контр.		Панасенко		11.07
Утв.		Корж		11.07

Полуфланец

Лит.	Масса	Масштаб

Лист | Листов 1

Лист Б-ПН-16 ГОСТ 19903-74* / С235 ГОСТ 27772-88*

СПКБ "Газпроект"

Подпись и дата | Инв. N дубл. | Взам инв. N | Подпись и дата | Инв. N подл.

Копировал | Формат А3

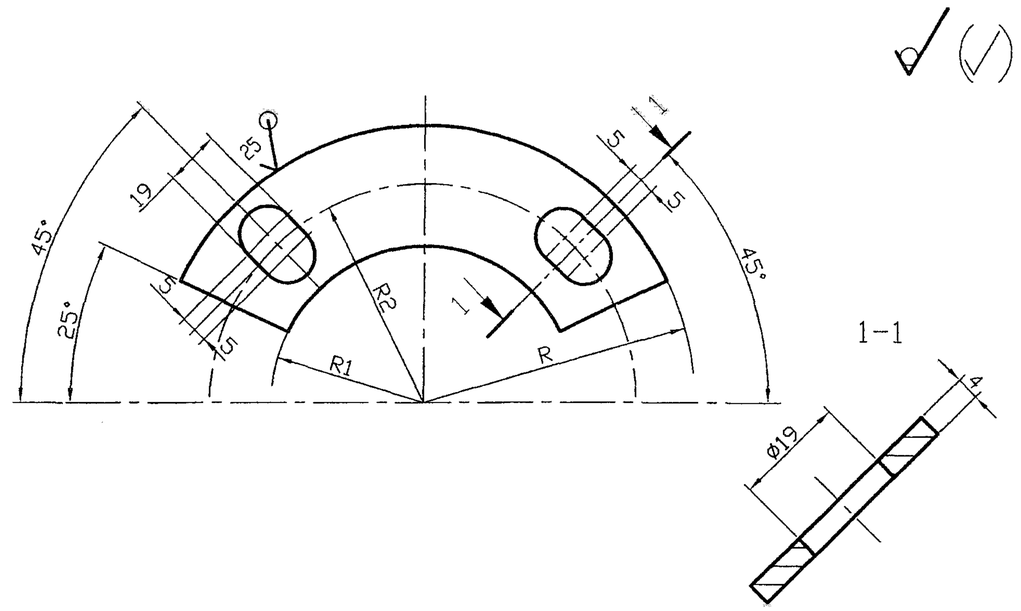

Обозначение	R, мм	R1, мм	R2, мм	Масса, ед. кг
5.905-26.08.1-9.03.00	88	45	68,5	0,90
-01	94	53	74	0,97
-02	100	56	80	1,30
-03	114	69	94	1,50
-04	147	102	127	2,50
-05	175	129	155	3,10
-06	201	153	181	3,40
-07	227	179	207	3,90

Неуказанные предельные отклонения размеров: H14, h14, $\pm\frac{IT14}{2}$

5.905-26.08.1-9.03.00

Изм.	Лист	N докум.	Подпись	Дата
Разраб.		Василенко		11.07
Разраб.		Тарасенко		11.07
Пров.		Крючков		11.07
Н. контр.		Панасенко		11.07
Утв.		Корж		11.07

Шайба

Лит.	Масса	Масштаб

Лист | Листов 1

Лист Б-ПН-4 ГОСТ 19903-74* / С235 ГОСТ 27772-88*

СПКБ "Газпроект"

Подпись и дата | Инв. N дубл. | Взам инв. N | Подпись и дата | Инв. N подл.

Копировал | Формат А3

Серия 5.905-26.08 вып. 1

Серия 5.905-26.08 вып. 1

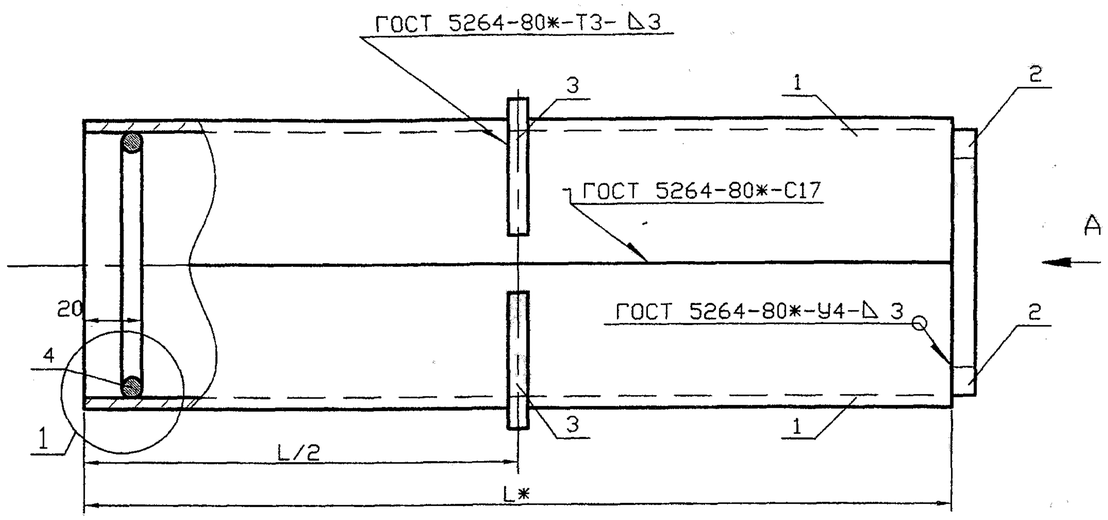

Обозначение	Наружный диаметр проходящего трубопровода, Dн, мм	Масса, кг при L, м			
		0,3	0,4	0,5	0,6
5.905-26.08.1-10.00	22-38	4,18	5,02	5,86	6,68
-01	45, 57	4,86	5,82	6,80	7,76
-02	76, 89, 108	8,34	9,88	11,40	12,94
-03	159	12,70	14,82	16,94	19,06
-04	219	22,04	25,20	28,38	31,54
-05	273	27,38	31,06	34,74	38,40
-06	325	32,98	37,16	41,32	45,48

A

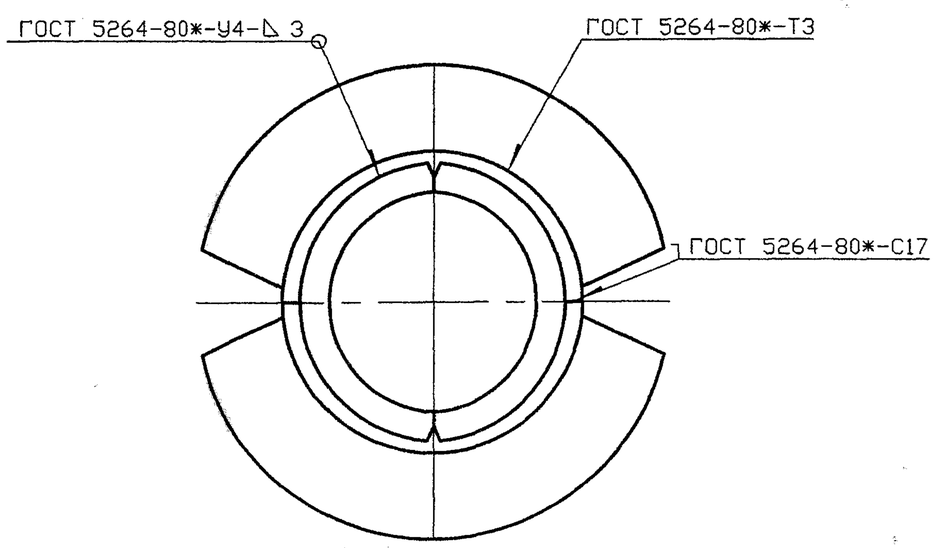

1

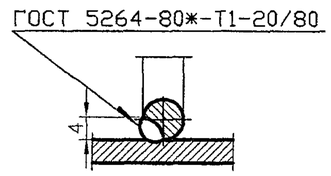

* Размер для справок

Изм.	Лист	N докум.	Подпись	Дата	5.905-26.08.1-10.00СБ			
Разраб.		Василенко		11.07	Сальник набивной С-4 Сборочный чертеж	Лит.	Масса	Масштаб
Разраб.		Тарасенко		11.07			См. табл.	
Пров.		Крючков		11.07		Лист	Листов 1	
Н. контр.		Панасенко		11.07		СПКБ "Газпроект"		
Утв.		Корж		11.07				

Копировал

Формат А3

Инв. N подл. | Подпись и дата | Взам инв. N | Инв. N дубл. | Подпись и дата

Формат	Зона	Поз.	Обозначение	Наименование	Количество на исполнение 5.905-26.08.1-10.00										Приме-чание
					–	01	02	03	04	05	06				
				Документация											
А3			5.905-26.08.1-10.00СБ	Сборочный чертеж	X	X	X	X	X	X	X				
А3			5.905-26.08.1-ПЗ	Пояснительная записка	X	X	X	X	X	X	X				
				Сборочные единицы											
А4		1	5.905-26.08.1-10.01.00	Корпус	2										
			-01	Корпус		2									
			-02	Корпус			2								
			-03	Корпус				2							
			-04	Корпус					2						
			-05	Корпус						2					
			-06	Корпус							2				

Изм.	Лист	N докум.	Подпись	Дата
Разраб.		Василенко		11.07
Разраб.		Тарасенко		11.07
Пров.		Крючков		11.07
Н. контр.		Панасенко		11.07
Утв.		Корж		11.07

5.905-26.08.1-10.00

Сальник набивной С-4

Лит.	Лист	Листов
	1	3

СПКБ "Газпроект"

Инв. N подл.	Подпись и дата	Взам инв. N	Инв. N дубл.	Подпись и дата

Копировал Формат А4

Формат	Зона	Поз.	Обозначение	Наименование	Количество на исполнение 5.905-26.08.1-10.00										Приме-чание
					–	01	02	03	04	05	06				
А4		2	5.905-26.08.1-8.02.00	Упор	2										
			-01	Упор		2									
			-02	Упор			2								
			-03	Упор				2							
			-04	Упор					2						
			-05	Упор						2					
			-06	Упор							2				
А4		3	5.905-26.08.1-8.03.00	Кольцевое ребро	2										
			-01	Кольцевое ребро		2									
			-02	Кольцевое ребро			2								
			-03	Кольцевое ребро				2							
			-04	Кольцевое ребро					2						
			-05	Кольцевое ребро						2					
			-06	Кольцевое ребро							2				

Изм.	Лист	N докум.	Подпись	Дата

5.905-26.08.1-10.00

Лист 2

Инв. N подл.	Подпись и дата	Взам инв. N	Инв. N дубл.	Подпись и дата

Копировал Формат А4

Серия 5.905-26.08 вып. 1

Инв. N подл.	Подпись и дата	Взам инв. N	Инв. N дубл.	Подпись и дата

Серия 5.905-26.08 вып. 1

Формат	Зона	Поз.	Обозначение	Наименование	Количество на исполнение 5.905-26.08.1-10.00										Приме-чание
					–	01	02	03	04	05	06				
А4		3	5.905-26.08.1-8.04.00	Упорное кольцо	2										
			-01	Упорное кольцо		2									
			-02	Упорное кольцо			2								
			-03	Упорное кольцо				2							
			-04	Упорное кольцо					2						
			-05	Упорное кольцо						2					
			-06	Упорное кольцо							2				
				Материалы											
			5.905-26.08.1-ПЗ п.3.2	Набивка	0,7	0,8	1,0	2,2	3,8	1,8	2,1				кг
			5.905-26.08.1-ПЗ п.3.3	Зачеканка	0,5	0,6	0,7	1,5	2,5	1,2	1,4				кг
			5.905-26.08.1-ПЗ п.3.4	Замазка	0,4	0,5	0,6	1,2	2,0	1,0	1,1				кг

Изм.	Лист	N докум.	Подпись	Дата	5.905-26.08.1-10.00	Лист 3

Копировал Формат А4

Инв. N подл.	Подпись и дата	Взам инв. N	Инв. N дубл.	Подпись и дата

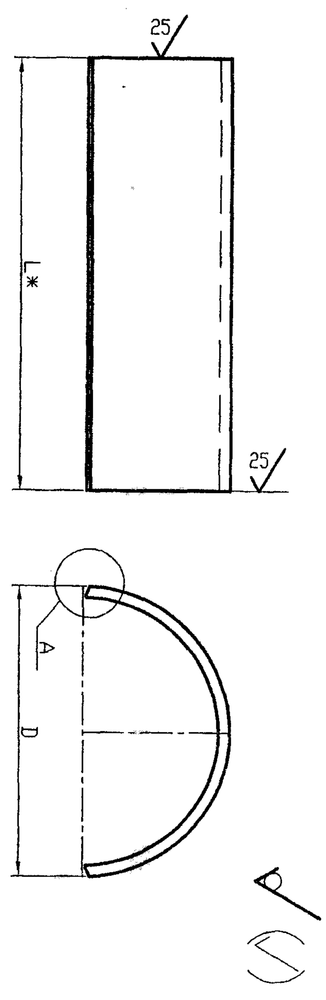

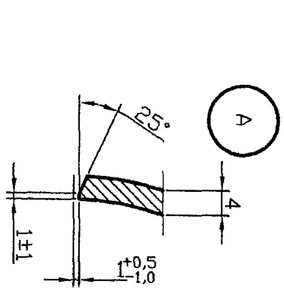

Обозначение	R, мм	Lразв., мм	Масса, кг при L, м				
			0,3	0,4	0,5	0,6	
5.905-26.08.1-10.01.00	89	138	1,26	1,68	2,10	2,51	
-01	102	158	1,45	1,93	2,42	2,90	
-02	159	248	2,29	3,06	3,82	4,59	
-03	219	342	3,18	4,24	5,30	6,36	
-04	325	508	4,75	6,33	7,92	9,50	
-05	377	589	5,52	7,36	9,20	11,03	
-06	426	667	6,24	8,33	10,41	12,49	

1 * Размер для справок

2 Неуказанные предельные отклонения размеров: H14, h14, $\pm\frac{IT14}{2}$

Изм.	Лист	N докум.	Подпись	Дата	5.905-26.08.1-10.01.00		
Разраб.		Василенко		11.07	Корпус	Лит.	Масса	Масштаб
Пров.		Тарасенко		11.07			См. табл.	
Разраб.		Крючков		11.07		Лист	Листов 1	
Н. контр.		Панасенко		11.07	Б-ПН-4 ГОСТ 19903-74* / С235 ГОСТ 27772-88*	СПКБ "Газпроект"	
Утв.		Корж		11.07			

Копировал Формат А3

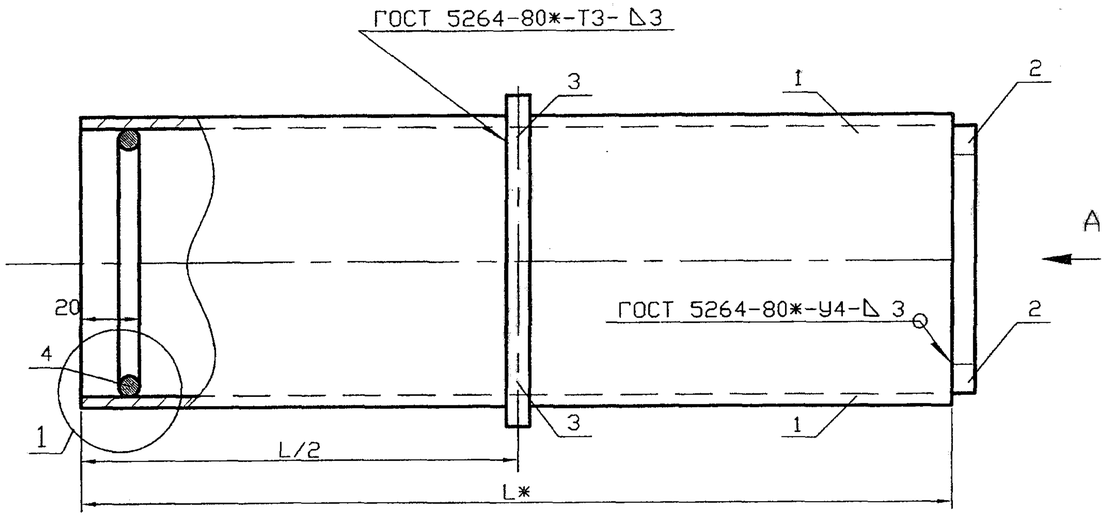

Обозначение	Наружный диаметр проходящего трубопровода, Dн, мм	Масса, кг при L, м			
		0,3	0,4	0,5	0,6
5.905-26.08.1-8.00	22-38	4,18	5,02	5,86	6,68
-01	45, 57	4,86	5,82	6,80	7,76
-02	76, 89, 108	8,34	9,88	11,40	12,94
-03	159	12,70	14,82	16,94	19,06
-04	219	22,04	25,20	28,38	31,54
-05	273	27,38	31,06	34,74	38,40
-06	325	32,98	37,16	41,32	45,48

A

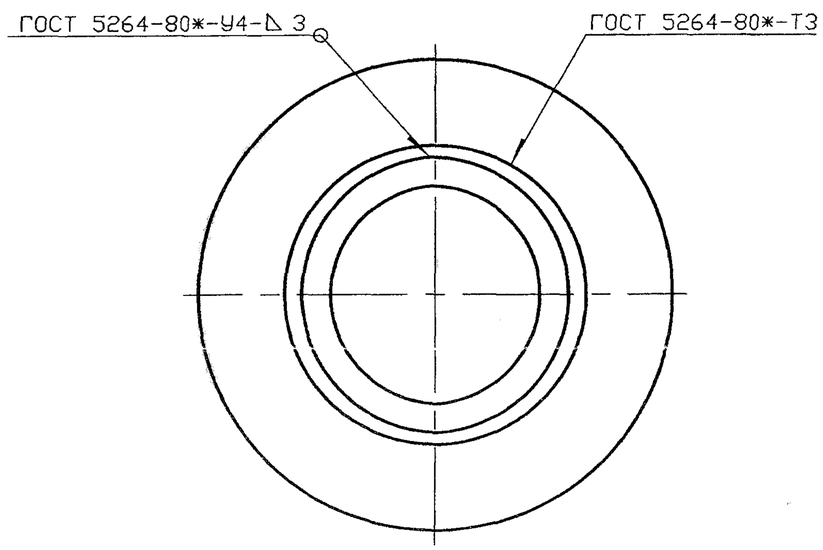

1

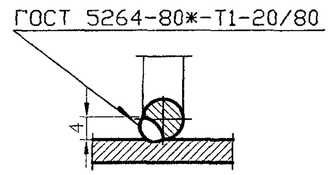

* Размер для справок

Изм.	Лист	N докум.	Подпись	Дата
Разраб.		Василенко		11.07
Разраб.		Тарасенко		11.07
Пров.		Крючков		11.07
Н. контр.		Панасенко		11.07
Утв.		Корж		11.07

5.905-26.08.1-11.00СБ

Сальник набивной С-5
Сборочный чертеж

Лит.	Масса	Масштаб
	См. табл.	-

Лист | Листов 1

СПКБ "Газпроект"

Серия 5.905-26.08 вып. 1

Подпись и дата | Инв. N дубл. | Взам инв. N | Подпись и дата | Инв. N подл.

Копировал | Формат А3

Инв. N подл.	Подпись и дата	Взам инв. N	Инв. N дубл.	Подпись и дата

Серия 5.905-26.08 вып. 1

Формат	Зона	Поз.	Обозначение	Наименование	Количество на исполнение 5.905-26.08.1-11.00										Примечание
					—	01	02	03	04	05	06				
				Документация											
А3			5.905-26.08.1-11.00СБ	Сборочный чертеж	X	X	X	X	X	X	X				
А3			5.905-26.08.1-ПЗ	Пояснительная записка	X	X	X	X	X	X	X				
				Сборочные единицы											
А4		1	5.905-26.08.1-11.01.00	Корпус	1										
			-01	Корпус		1									
			-02	Корпус			1								
			-03	Корпус				1							
			-04	Корпус					1						
			-05	Корпус						1					
			-06	Корпус							1				

Изм.	Лист	N докум.	Подпись	Дата
Разраб.		Василенко		11.07
Разраб.		Тарасенко		11.07
Пров.		Крючков		11.07
Н. контр.		Панасенко		11.07
Утв.		Корж		11.07

5.905-26.08.1-11.00

Сальник набивной С-5

Лит.	Лист	Листов
	1	3

СПКБ "Газпроект"

Копировал Формат А4

Инв. N подл.	Подпись и дата	Взам инв. N	Инв. N дубл.	Подпись и дата

Формат	Зона	Поз.	Обозначение	Наименование	Количество на исполнение 5.905-26.08.1-11.00										Примечание
					—	01	02	03	04	05	06				
А4		2	5.905-26.08.1-11.02.00	Упор	1										
			-01	Упор		1									
			-02	Упор			1								
			-03	Упор				1							
			-04	Упор					1						
			-05	Упор						1					
			-06	Упор							1				
А4		3	5.905-26.08.1-11.03.00	Кольцевое ребро	1										
			-01	Кольцевое ребро		1									
			-02	Кольцевое ребро			1								
			-03	Кольцевое ребро				1							
			-04	Кольцевое ребро					1						
			-05	Кольцевое ребро						1					
			-06	Кольцевое ребро							1				

Изм.	Лист	N докум.	Подпись	Дата

5.905-26.08.1-11.00

Лист 2

Копировал Формат А4

Формат	Зона	Поз.	Обозначение	Наименование	Количество на исполнение 5.905-26.08.1-11.00										Приме-чание
					–	01	02	03	04	05	06				
А4		3	5.905-26.08.1-8.04.00	Упорное кольцо	2										
			-01	Упорное кольцо		2									
			-02	Упорное кольцо			2								
			-03	Упорное кольцо				2							
			-04	Упорное кольцо					2						
			-05	Упорное кольцо						2					
			-06	Упорное кольцо							2				
				Материалы											
			5.905-26.08.1-ПЗ п.3.2	Набивка	0,7	0,8	1,0	2,2	3,8	1,8	2,1				кг
			5.905-26.08.1-ПЗ п.3.3	Зачеканка	0,5	0,6	0,7	1,5	2,5	1,2	1,4				кг
			5.905-26.08.1-ПЗ п.3.4	Замазка	0,4	0,5	0,6	1,2	2,0	1,0	1,1				кг

Изм.	Лист	N докум.	Подпись	Дата	5.905-26.08.1-11.00	Лист 3

Копировал Формат А4

Инв. N подл.	Подпись и дата	Взам инв. N	Инв. N дубл.	Подпись и дата

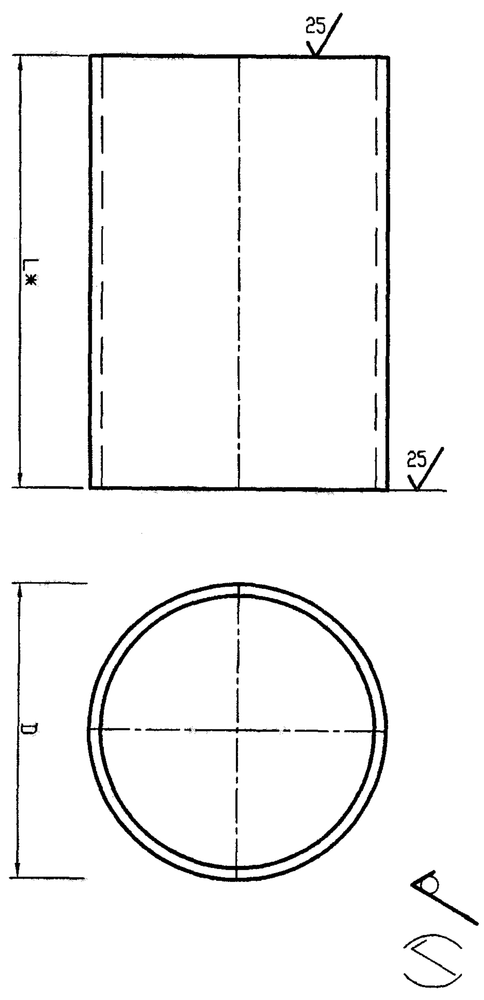

Обозначение	DxS, мм	Масса, кг при L, м			
		0,3	0,4	0,5	0,6
5.905-26.08.1-11.01.00	89x4,0	2,56	3,36	4,20	5,02
-01	102x4,0	2,90	3,86	4,84	5,80
-02	159x4,0	4,58	6,12	7,64	9,18
-03	219x4,0	6,36	8,48	10,60	12,72
-04	325x4,0	9,50	12,66	15,84	19,00
-05	377x4,0	11,04	14,72	18,40	22,06
-06	426x4,0	12,48	16,33	20,82	24,98

1 * Размер для справок

2 Неуказанные предельные отклонения размеров: H14, h14, $\pm\frac{IT14}{2}$

Изм.	Лист	N докум.	Подпись	Дата	5.905-26.08.1-11.01.00			
Разраб.	Василенко			11.07	Корпус	Лит.	Масса	Масштаб
Разраб.	Тарасенко			11.07			См. табл.	
Пров.	Крючков			11.07		Лист	Листов 1	
Н. контр.	Понасенко			11.07	Труба DxS ГОСТ 10704-91 / Б-Ст3сп ГОСТ 10705-80*	СПКБ "Газпроект"		
Утв.	Корж			11.07				

Копировал Формат А3

Инв. N подл.	Подпись и дата	Взам инв. N	Инв. N дубл.	Подпись и дата

Серия 5.905-26.08 вып. 1

Серия 5.905-26.08 вып. 1

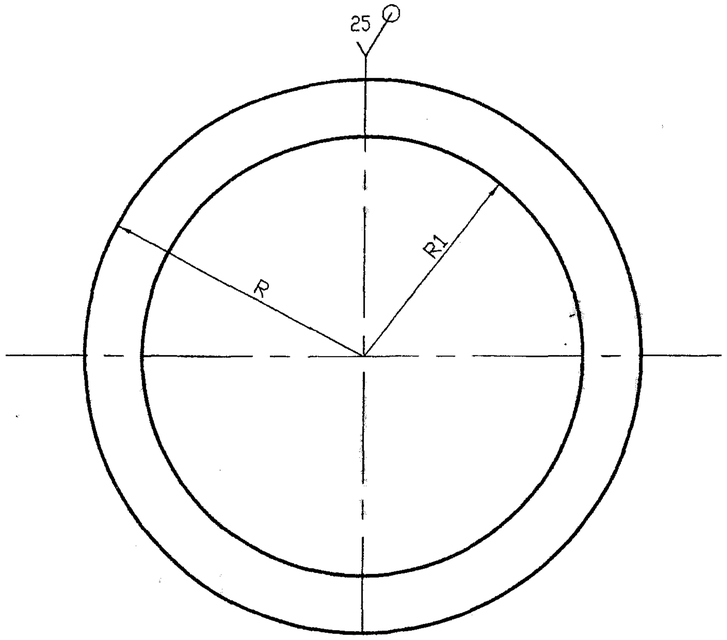

Обозначение	R, мм	R1, мм	Масса, ед. кг
5.905-26.08.1-11.02.00	41	29	0,22
-01	48	38	0,28
-02	76	64	0,72
-03	106	89	1,42
-04	159	120	3,18
-05	185	147	4,30
-06	210	183	5,54

Неуказанные предельные отклонения размеров: H14, h14, $\pm\frac{IT14}{2}$

Изм.	Лист	N докум.	Подпись	Дата	5.905-26.08.1-11.02.00			
Разраб.		Василенко		11.07	Упор	Лит.	Масса	Масштаб
Разраб.		Тарасенко		11.07			См. табл.	
Пров.		Крючков		11.07		Лист	Листов 1	
Н. контр.		Панасенко		11.07	Лист Б-ПН-4 ГОСТ 19903-74* / С235 ГОСТ 27772-88*	СПКБ "Газпроект"		
Утв.		Корж		11.07				

Подпись и дата | Инв. N дубл. | Взам инв. N | Подпись и дата | Инв. N подл.

Копировал Формат А3

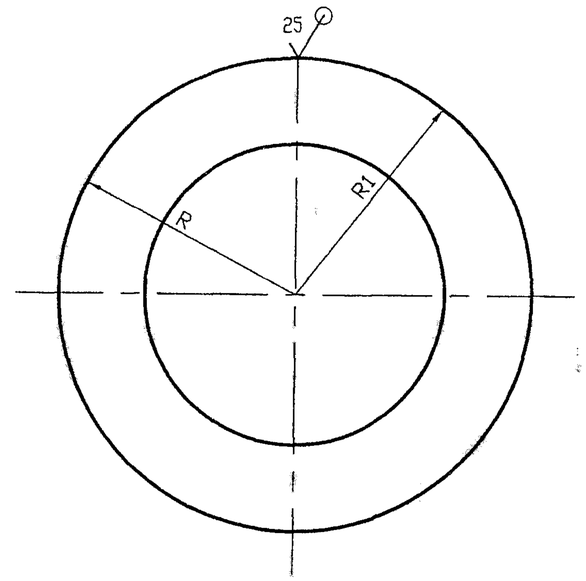

Обозначение	R, мм	R1, мм	Масса, ед. кг
5.905-26.08.1-11.03.00	75,5	45,5	1,44
-01	82	52	1,68
-02	110,5	80,5	3,04
-03	140,5	110,5	4,92
-04	193,5	163,5	9,36
-05	219,5	189,5	12,04
-06	244	214	14,96

Неуказанные предельные отклонения размеров: H14, h14, $\pm\frac{IT14}{2}$

Изм.	Лист	N докум.	Подпись	Дата	5.905-26.08.1-11.03.00			
Разраб.		Василенко		11.07	Кольцевое ребро	Лит.	Масса	Масштаб
Разраб.		Тарасенко		11.07			См. табл.	
Пров.		Крючков		11.07		Лист	Листов 1	
Н. контр.		Панасенко		11.07	Лист Б-ПН-8 ГОСТ 19903-74* / С235 ГОСТ 27772-88*	СПКБ "Газпроект"		
Утв.		Корж		11.07				

Подпись и дата | Инв. N дубл. | Взам инв. N | Подпись и дата | Инв. N подл.

Копировал Формат А3

Б-Б

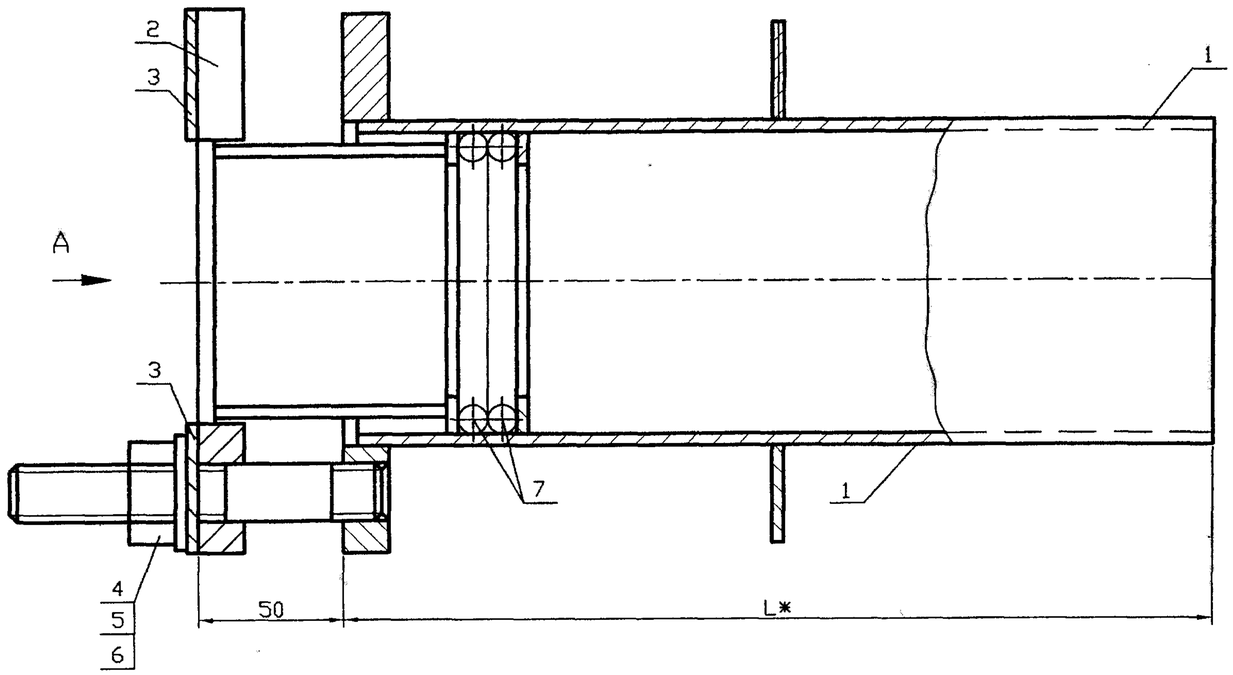

А

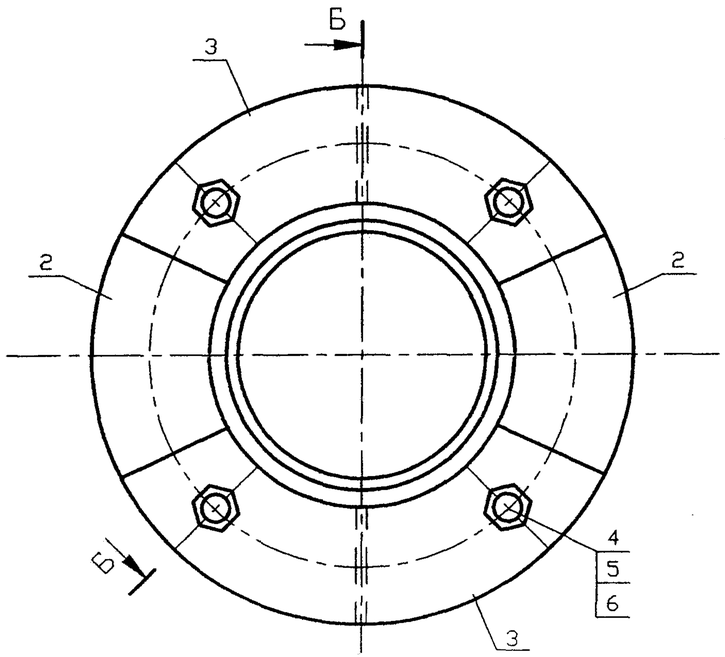

Обозначение	Наружный диаметр проходящего трубопровода, Dн, мм	Масса, кг при L, м			
		0,3	0,4	0,5	0,6
5.905-26.08.1-12.00	57	8,46	9,46	10,44	11.40
-01	76	9,82	10,90	11,98	13,08
-02	89	11,18	12,44	13,66	15,88
-03	108	13,22	14,68	16,14	17,28
-04	159	20,44	22.56	24,70	26,82
-05	219	26,66	29,08	31,38	35,06
-06	273	32,70	35,88	39,04	42,20
-07	325	46,52	54,40	54,28	57,94

* Размер для справок

Серия 5.905-26.08 вып. 1

Изм.	Лист	N докум.	Подпись	Дата	5.905-26.08.1-12.00СБ			
Разраб.		Василенко		11.07	Сальник нажимной С-6 Сборочный чертеж	Лит.	Масса	Масштаб
Разраб.		Тарасенко		11.07			См. табл.	
Пров.		Крючков		11.07		Лист	Листов 1	
Н. контр.		Панасенко		11.07		СПКБ "Газпроект"		
Утв.		Корж		11.07				

Копировал Формат А3

Подпись и дата | Инв. N дубл. | Взам инв. N | Подпись и дата | Инв. N подл.

Инв. N подл.	Подпись и дата	Взам инв. N	Инв. N дубл.	Подпись и дата

Серия 5.905-26.08 вып. 1

Формат	Зона	Поз.	Обозначение	Наименование	Количество на исполнение 5.905-26.08.1-12.00										Примечание
					–	01	02	03	04	05	06	07			
				Документация											
А3			5.905-26.08.1-12.00СБ	Сборочный чертеж	X	X	X	X	X	X	X	X			
А3			5.905-26.08.1-ПЗ	Пояснительная записка	X	X	X	X	X	X	X	X			
				Сборочные единицы											
А4		1	5.905-26.08.1-12.01.00СБ	Корпус	1										
			-01	Корпус		1									
			-02	Корпус			1								
			-03	Корпус				1							
			-04	Корпус					1						
			-05	Корпус						1					
			-06	Корпус							1				
			-07	Корпус								1			

Изм.	Лист	N докум.	Подпись	Дата
Разраб.		Василенко		11.07
Разраб.		Тарасенко		11.07
Пров.		Крючков		11.07
Н. контр.		Панасенко		11.07
Утв.		Корж		11.07

5.905-26.08.1-12.00

Сальник нажимной С-6

Лит.	Лист	Листов
	1	3

СПКБ "Газпроект"

Копировал Формат А4

Инв. N подл.	Подпись и дата	Взам инв. N	Инв. N дубл.	Подпись и дата

Формат	Зона	Поз.	Обозначение	Наименование	Количество на исполнение 5.905-26.08.1-12.00										Примечание
					–	01	02	03	04	05	06	07			
А4		2	5.905-26.08.1-9.02.00СБ	Грундбукса	2										
			-01	Грундбукса		2									
			-02	Грундбукса			2								
			-03	Грундбукса				2							
			-04	Грундбукса					2						
			-05	Грундбукса						2					
			-06	Грундбукса							2				
			-07	Грундбукса								2			
А4		3	5.905-26.08.1-9.03.00	Шайба	2										
			-01	Шайба		2									
			-02	Шайба			2								
			-03	Шайба				2							
			-04	Шайба					2						
			-05	Шайба						2					
			-06	Шайба							2				
			-07	Шайба								2			

Изм.	Лист	N докум.	Подпись	Дата

5.905-26.08.1-12.00

Лист 2

Копировал Формат А4

05

Формат	Зона	Поз.	Обозначение	Наименование	Количество на исполнение 5.905-26.08.1-12.00										Приме-чание
					–	01	02	03	04	05	06	07			
				Детали											
А4		4	5.905-26.08.1-7.04.00	Шпилька	4	4	4	4	4	4	4	4			
				Стандартные изделия											
		5		Гайка М16.4 ГОСТ 5915-70	4	4	4	4	4	4	4	4			
		6		Шайба 16.02 ГОСТ 11371-78	4	4	4	4	4	4	4	4			
				Материалы											
		7		Набивка однослойного											
				плетеня ГОСТ 5152-84*											
				марки ЛП14	0,07	0,11	0,14	0,15	0,18	0,21					м
				марки ЛП16							0,36	0,43			м
				Шнур 1М ø14 ГОСТ 6467-79*	0,14	0,22	0,28	0,31	0,36	0,42					м
				Шнур 1М ø16 ГОСТ 6467-79*							0,72	0,87			м
			5.905-26.08.1-ПЗ п.3.2	Набивка	0,7	0,8	1,0	2,2	3,8	1,8	2,1	5,8			кг
			5.905-26.08.1-ПЗ п.3.3	Зачеканка	0,5	0,6	0,7	1,5	2,5	1,2	1,4	3,9			кг
			5.905-26.08.1-ПЗ п.3.4	Замазка	0,4	0,5	0,6	1,2	2,0	1,0	1,1	3,1			кг

Изм.	Лист	N докум.	Подпись	Дата	5.905-26.08.1-12.00	Лист 3

Инв. N подл.	Подпись и дата	Взам инв. N	Инв. N дубл.	Подпись и дата

Копировал Формат А4

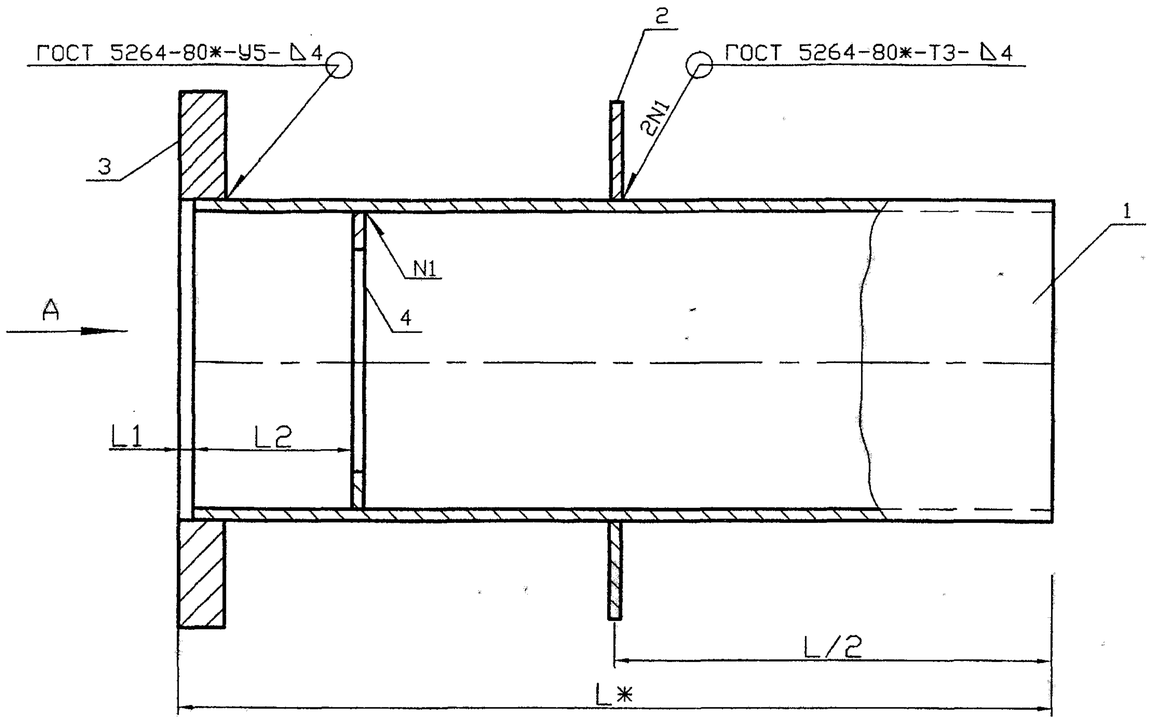

Обозначение	Наружный диаметр трубопровода, Dн, мм	L1, мм	L2, мм	Масса, кг при L, м			
				0,3	0,4	0,5	0,6
5.905-26.08.1-12.01.00	57	5	55	5,20	6,18	7,16	8,12
-01	76	5	55	6,14	7,22	8,30	9,40
-02	89	5	55	6,94	8,16	9,38	10,58
-03	108	5	55	8,34	9,80	11,26	12,40
-04	159	5	55	13,16	15,28	17,42	19,54
-05	219	5	55	17,58	20,24	22,30	25,98
-06	273	8	62	21,42	24,60	27,76	30,92
-07	325	8	62	38,32	36,64	41,20	44,86

A

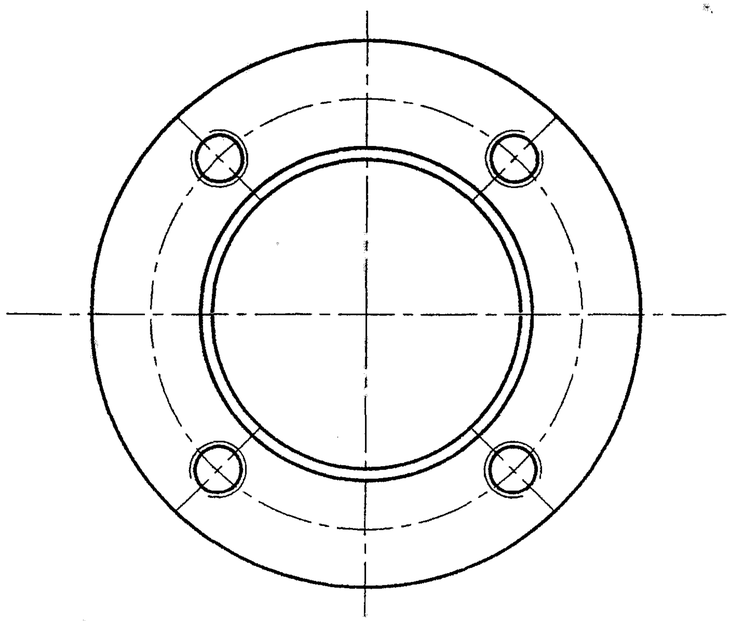

Серия 5.905-26.08 вып. 1

Подпись и дата | Инв. N дубл. | Взам инв. N | Подпись и дата | Инв. N подл.

Изм.	Лист	N докум.	Подпись	Дата
Разраб.		Василенко		11.07
Разраб.		Тарасенко		11.07
Пров.		Крючков		11.07
Н. контр.		Панасенко		11.07
Утв.		Корж		11.07

5.905-26.08.1-12.01.00СБ

Корпус
Сборочный чертеж

Лит.	Масса	Масштаб
	См. табл.	

Лист | Листов 1

СПКБ "Газпроект"

Копировал | Формат А3

Формат	Зона	Поз.	Обозначение	Наименование	Количество на исполнение 5.905-26.08.1-12.01.00										Примечание
					–	01	02	03	04	05	06	07			
				Документация											
А3			5.905-26.08.1-12.01.00СБ	Сборочный чертеж	X	X	X	X	X	X	X	X			
А3			5.905-26.08.1-ПЗ	Пояснительная записка	X	X	X	X	X	X	X	X			
				Сборочные единицы											
А4		1	5.905-26.08.1-12.01.01.00	Обечайка	1										
			-01	Обечайка		1									
			-02	Обечайка			1								
			-03	Обечайка				1							
			-04	Обечайка					1						
			-05	Обечайка						1					
			-06	Обечайка							1				
			-07	Обечайка								1			

Изм.	Лист	N докум.	Подпись	Дата	5.905-26.08.1-12.01.00		
Разраб.		Василенко		11.07	Корпус	Лит.	Лист 1 / Листов 3
Разраб.		Тарасенко		11.07		СПКБ "Газпроект"	
Пров.		Крючков		11.07			
Н. контр.		Панасенко		11.07			
Утв.		Корж		11.07			

Инв. N подл.	Подпись и дата	Взам инв. N	Инв. N дубл.	Подпись и дата

Копировал Формат А4

Формат	Зона	Поз.	Обозначение	Наименование	Количество на исполнение 5.905-26.08.1-12.01.00										Примечание
					–	01	02	03	04	05	06	07			
А4		2	5.905-26.08.1-12.01.02.00	Ребро	1										
			-01	Ребро		1									
			-02	Ребро			1								
			-03	Ребро				1							
			-04	Ребро					1						
			-05	Ребро						1					
			-06	Ребро							1				
			-07	Ребро								1			
А4		3	5.905-26.08.1-12.01.03.00	Фланец	1										
			-01	Фланец		1									
			-02	Фланец			1								
			-03	Фланец				1							
			-04	Фланец					1						
			-05	Фланец						1					
			-06	Фланец							1				
			-07	Фланец								1			

Изм.	Лист	N докум.	Подпись	Дата	5.905-26.08.1-12.01.00	Лист 2

Инв. N подл.	Подпись и дата	Взам инв. N	Инв. N дубл.	Подпись и дата

Копировал Серия 5.905-26.08 вып. 1 Формат А4

Серия 5.905-26.08 вып. 1

Обозначение	Наименование	Количество на исполнение 5.905-26.08.1-12.01								Приме-чание
		–	01	02	03	04	05	06	07	
5.905-26.08.1-12.01.04.00	Упорное кольцо	1								
-01	Упорное кольцо		1							
-02	Упорное кольцо			1						
-03	Упорное кольцо				1					
-04	Упорное кольцо					1				
-05	Упорное кольцо						1			
-06	Упорное кольцо							1		
-07	Упорное кольцо								1	

Изм.	Лист	N докум.	Подпись	Дата

5.905-26.08.1-12.01

Лист 3

Формат А4

Копировал

Инв. N подл. | Подпись и дата | Взам инв. N | Инв. N дубл. | Подпись и дата

Поз.	Зона	Формат
3		А4

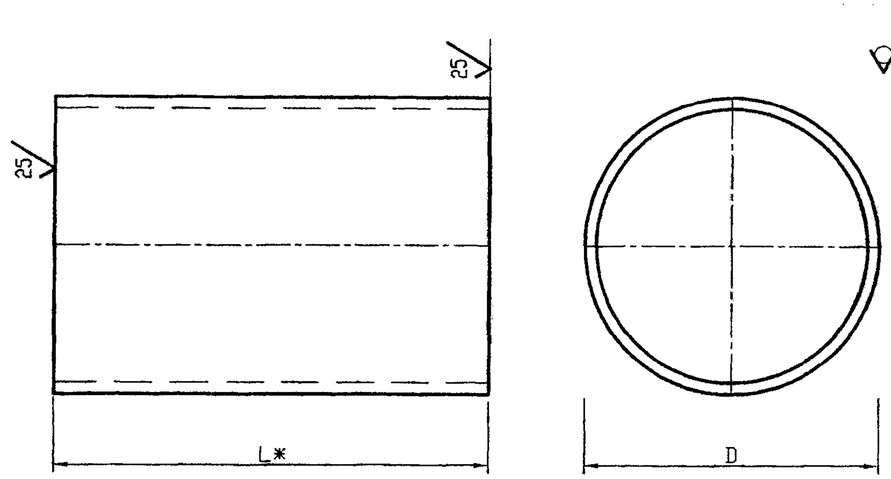

Обозначение	DxS, мм	Масса, кг при L, мм							
		295	395	495	595	292	392	492	592
5.905-26.08.1-12.01.01.00	102x4,0	2,44	3,82	4,80	5,76				
-01	114x4,0	2,36	4,34	5,42	6,52				
-02	127x4,0	2,64	4,86	6,08	7,28				
-03	152x4,0	4,38	5,84	7,30	8,44				
-04	219x4,0	6,36	8,48	10,62	12,74				
-05	273x4,0	7,96	10,62	12,68	16,36				
-06	325x6,0					8,50	12,68	15,84	19,00
-07	377x6,0					11,04	15,52	18,40	22,06

1 * Размер для справок

2 Неуказанные предельные отклонения размеров: H14, h14, $\pm\frac{IT14}{2}$

5.905-26.08.1-12.01.01.00

Изм.	Лист	N докум.	Подпись	Дата
Разраб.	Василенко			11.07
Разраб.	Тарасенко			11.07
Пров.	Крючков			11.07
Н. контр.	Панасенко			11.07
Утв.	Корж			11.07

Обечайка

Труба $\frac{DxS\ ГОСТ\ 10704-91}{Б-Ст3сп\ ГОСТ\ 10705-80*}$

Лит.	Масса	Масштаб
	См. табл.	

Лист | Листов 1

СПКБ "Газпроект"

Копировал

Формат А3

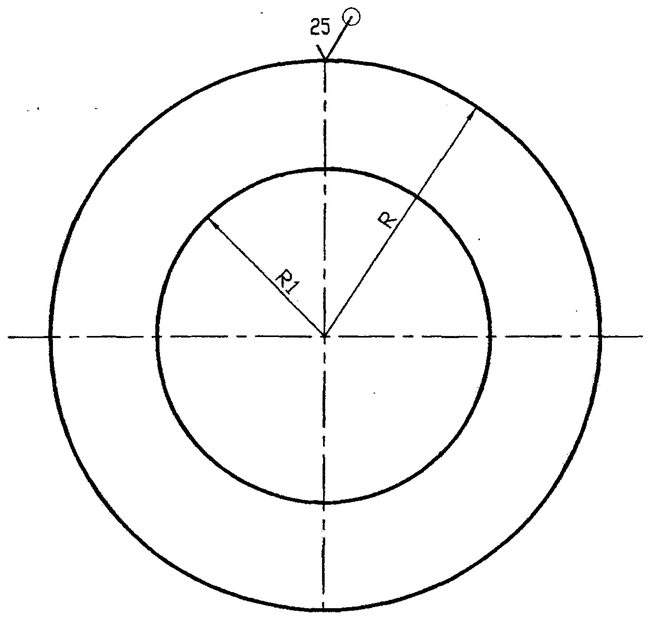

Обозначение	R, мм	R1, мм	S, мм	Масса, ед. кг
5.905-26.08.1-12.01.02.00	88	51,5	4	0,90
-01	94	57,5	4	1,10
-02	100	64	4	1.26
-03	114	77	4	1,52
-04	147	110	4	2,64
-05	175	138	4	3,74
-06	201	164	6	4,88
-07	227	190	6	9,54

Неуказанные предельные отклонения размеров: H14, h14, $\pm\frac{IT14}{2}$

5.905-26.08.1-12.01.02.00

Изм.	Лист	N докум.	Подпись	Дата	Ребро	Лит.	Масса	Масштаб
Разраб.		Василенко		11.07				
Разраб.		Тарасенко		11.07		Лист	Листов 1	
Пров.		Крючков		11.07				
Н. контр.		Панасенко		11.07	Лист Б-ПН-S ГОСТ 19903-74* / С235 ГОСТ 27772-88*	СПКБ "Газпроект"		
Утв.		Корж		11.07				

Копировал Формат А3

Подпись и дата | Инв. N дубл. | Взам инв. N | Подпись и дата | Инв. N подл.

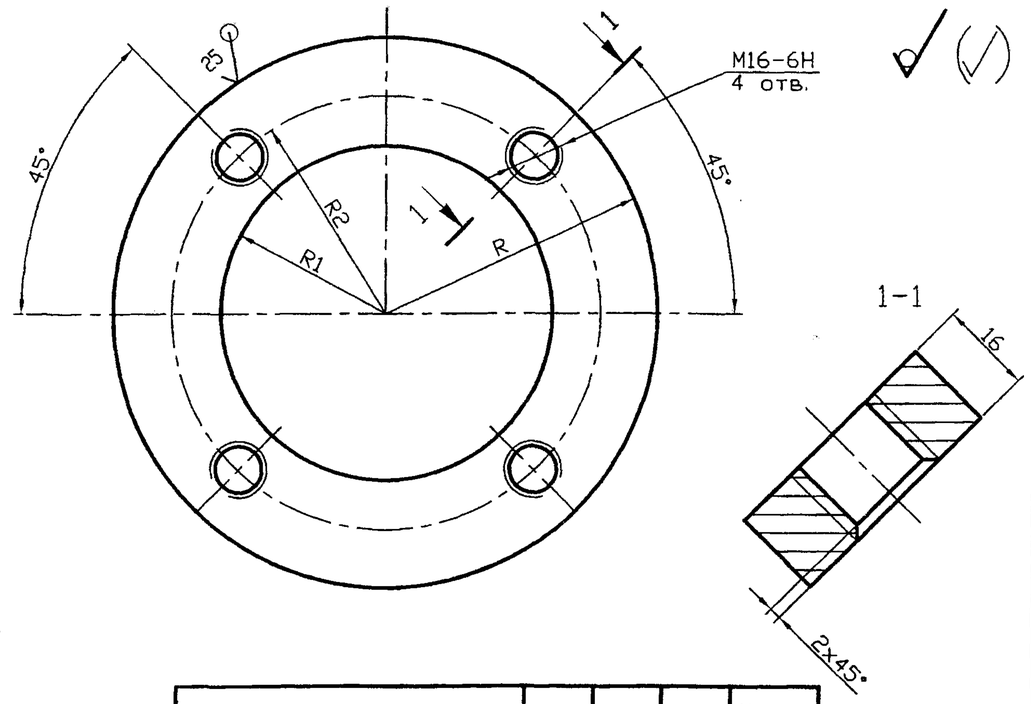

Обозначение	R, мм	R1, мм	R2, мм	Масса, ед. кг
5.905-26.08.1-12.01.03.00	88	51,5	68,5	1,36
-01	94	57,5	74	1,66
-02	100	64	80	1,90
-03	114	77	94	2,28
-04	147	110	127	3,96
-05	175	138	155	5,62
-06	201	164	181	6,50
-07	227	190	207	12,64

Неуказанные предельные отклонения размеров: H14, h14, $\pm\frac{IT14}{2}$

5.905-26.08.1-12.01.03.00

Изм.	Лист	N докум.	Подпись	Дата	Фланец	Лит.	Масса	Масштаб
Разраб.		Василенко		11.07				
Разраб.		Тарасенко		11.07		Лист	Листов 1	
Пров.		Крючков		11.07				
Н. контр.		Панасенко		11.07	Лист Б-ПН-16 ГОСТ 19903-74* / С235 ГОСТ 27772-88*	СПКБ "Газпроект"		
Утв.		Корж		11.07				

Копировал Формат А3

Серия 5.905-26.08 вып. 1

Подпись и дата | Инв. N дубл. | Взам инв. N | Подпись и дата | Инв. N подл.

Серия 5.905-26.08 вып. 1

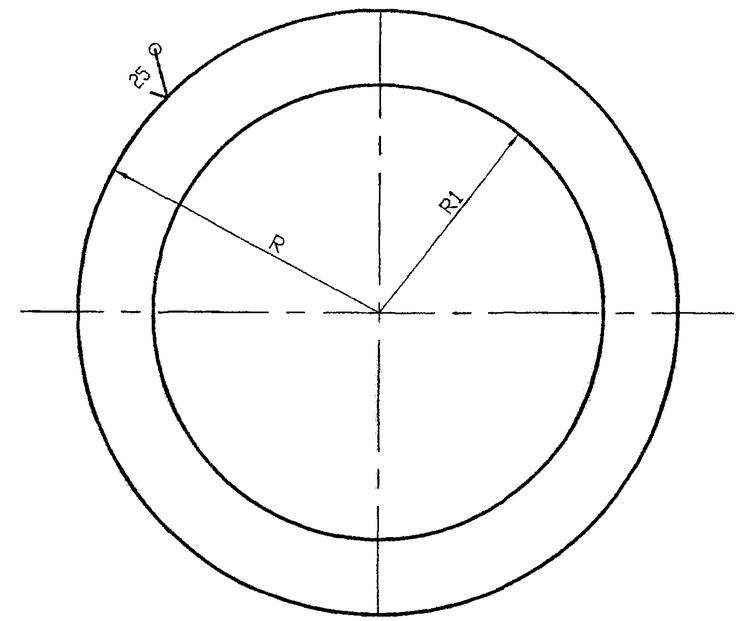

Обозначение	R, мм	R1, мм	S, мм	Масса, ед. кг
5.905-26.08.1-12.01.04.00	46	29,5	4	0,10
-01	52	39	4	0,12
-02	58,5	45,5	4	0,14
-03	71	55	4	0,16
-04	104,5	81	4	0,20
-05	136,5	111	4	0,26
-06	155,5	139	6	0,54
-07	181,5	165	6	0,62

Неуказанные предельные отклонения размеров: H14, h14, $\pm\frac{IT14}{2}$

Подпись и дата | Инв. N дубл. | Взам инв. N | Подпись и дата | Инв. N подл.

Изм.	Лист	N докум.	Подпись	Дата
Разраб.		Василенко		11.07
Разраб.		Тарасенко		11.07
Пров.		Крючков		11.07
Н. контр.		Панасенко		11.07
Утв.		Корж		11.07

5.905-26.08.1-12.01.04.00

Кольцо

Лит.	Масса	Масштаб
	См. табл.	

Лист | Листов 1

Лист Б-ПН-S ГОСТ 19903-74* / С235 ГОСТ 27772-88*

СПКБ "Газпроект"

Копировал | Формат А3