ТИПОВЫЕ КОНСТРУКЦИИ, ИЗДЕЛИЯ И УЗЛЫ ЗДАНИЙ И СООРУЖЕНИЙ

СЕРИЯ 1.020-1/83

КОНСТРУКЦИИ КАРКАСА МЕХВИДОВОГО ПРИМЕНЕНИЯ ДЛЯ МНОГОЭТАЖНЫХ ОБЩЕСТВЕННЫХ ЗДАНИЙ, ПРОИЗВОДСТВЕННЫХ И ВСПОМОГАТЕЛЬНЫХ ЗДАНИЙ ПРОМЫШЛЕННЫХ ПРЕДПРИЯТИЙ

ВЫПУСК 3-2

РИГЕЛИ ВЫСОТОЙ 450мм ПРОЛЕТОМ 3,0; 6,0 И 7,2м ДЛЯ ОПИРАНИЯ МНОГОПУСТОТНЫХ ПЛИТ ПЕРЕКРЫТИЯ. ПРОСТРАНСТВЕННЫЕ КАРКАСЫ.

РАБОЧИЕ ЧЕРТЕЖИ

19847

ЦЕНА 1-56

ТИПОВЫЕ КОНСТРУКЦИИ, ИЗДЕЛИЯ И УЗЛЫ ЗДАНИЙ И СООРУЖЕНИЙ

СЕРИЯ 1.020-1/83

КОНСТРУКЦИИ КАРКАСА МЕЖВИДОВОГО ПРИМЕНЕНИЯ ДЛЯ МНОГОЭТАЖНЫХ ОБЩЕСТВЕННЫХ ЗДАНИЙ, ПРОИЗВОДСТВЕННЫХ И ВСПОМОГАТЕЛЬНЫХ ЗДАНИЙ ПРОМЫШЛЕННЫХ ПРЕДПРИЯТИЙ

ВЫПУСК 3-2

РИГЕЛИ ВЫСОТОЙ 450мм ПРОЛЕТОМ 3,0; 6,0 И 7,2м ДЛЯ ОПИРАНИЯ МНОГОПУСТОТНЫХ ПЛИТ ПЕРЕКРЫТИЯ. ПРОСТРАНСТВЕННЫЕ КАРКАСЫ

РАБОЧИЕ ЧЕРТЕЖИ

РАЗРАБОТАНЫ

ЦНИИЭП торгово-бытовых зданий и туристских комплексов
ДИРЕКТОР ИН-ТА В. ЛЕПСКИЙ
НАЧ. ОТДЕЛА Б. ВОЛЫНСКИЙ
ГЛ. ИНЖ. ПРОЕКТА И. ОСИНА
РУК. ЛАБОРАТОРИИ А. СЕМЧЕНКОВ

НИИСК Госстроя
ДИРЕКТОР ИН-ТА А. БУРАКАС
ЗАМ. ДИРЕКТОРА ПО НАУЧНОЙ РАБОТЕ П. КРИВОШЕЕВ
ЗАВ. ЛАБОРАТ. Б. КОВТУНОВ
ЗАВ. СЕКТОРОМ А. ВАЛЬЧУК

ЦНИИпромзданий
ГЛ. ИНЖЕНЕР ИН-ТА В. ГРАНЕВ
НАЧ. ОТДЕЛА Э. КОДЫШ

НИИЖБ Госстроя
ЗАМ. ДИРЕКТОРА ИН-ТА Н. КОРОВИН
РУК. ЛАБОРАТОРИИ Г. БЕРДИЧЕВСКИЙ
ЗАВ. СЕКТОРОМ А. ЗАЛЕСОВ

Гипростроммаш
ГЛ. ИНЖЕНЕР ИН-ТА В. БУЗИНОВ
ГЛ. ТЕХНОЛОГ ОТДЕЛА АРМАТУРНЫХ РАБОТ Т. ЗАНЕВСКАЯ

УТВЕРЖДЕНЫ Госстроем СССР
ПОСТАНОВЛЕНИЕ ОТ 13.07.1984г. N 112
ВВЕДЕНЫ В ДЕЙСТВИЕ С 01.09.1984г.

ОБОЗНАЧЕНИЕ	НАИМЕНОВАНИЕ	СТР
	СОДЕРЖАНИЕ	
1.020-1/83.3-2 00ТО	ТЕХНИЧЕСКОЕ ОПИСАНИЕ	2
1.020-1/83.3-2 01	КАРКАС ПРОСТАНСТВЕННЫЙ (КП-1÷КП-5)	3
1.020-1/83.3-2 02	КАРКАС ПРОСТРАНСТВЕННЫЙ (КП-6÷КП-9)	6
1.020-1/83.3-2 03	КАРКАС ПРОСТРАНСТВЕННЫЙ (КП-10÷КП-13)	8
1.020-1/83.3-2 04	КАРКАС ПРОСТРАНСТВЕННЫЙ (КП-14÷КП-17)	10
1.020-1/83.3-2 05	КАРКАС ПРОСТРАНСТВЕННЫЙ (КП-18÷КП-21)	12
1.020-1/83.3-2 06	КАРКАС ПРОСТРАНСТВЕННЫЙ (КП-22÷КП-24)	15
1.020-1/83.3-2 07	КАРКАС ПРОСТРАНСТВЕННЫЙ (КП-25÷КП-28)	17
1.020-1/83.3-2 08	КАРКАС ПРОСТРАНСТВЕННЫЙ КП-29, КП-30	20
1.020-1/83.3-2 09	КАРКАС ПРОСТРАНСТВЕННЫЙ КП-31, КП-32	22
1.020-1/83.3-2 10	КАРКАС ПРОСТРАНСТВЕННЫЙ КП-33, КП-34	24
1.020-1/83.3-2 11	КАРКАС ПРОСТРАНСТВЕННЫЙ (КП-35÷КП-38)	26
1.020-1/83.3-2 12	КАРКАС ПРОСТРАНСТВЕННЫЙ КП-39, КП-40	28
1.020-1/83.3-2 13	КАРКАС ПРОСТРАНСТВЕННЫЙ КП-41, КП-42	30
1.020-1/83.3-2 14	КАРКАС ПРОСТРАНСТВЕННЫЙ (КП-43÷КП-45)	32
1.020-1/83.3-2 15	КАРКАС ПРОСТРАНСТВЕННЫЙ КП-46, КП-47	34
1.020-1/83.3-2 16	КАРКАС ПРОСТРАНСТВЕННЫЙ КП-48, КП-49	36
1.020-1/83.3-2 17	КАРКАС ПРОСТРАНСТВЕННЫЙ (КП-50÷КП-53)	38

НАЧ.ОТД	ВОЛЫНСКИЙ	
Н.КОНТР	ПРИГОРЕВ	
ГЛ.КОНСТ	ШАЦ	
ГИП	ОСТРОВА	
РАЗРАБ	НОСОВА	
ПРОВЕР	ОСИНА	
ИСПОЛН	ЛУКИНА	

1.020-1/83.3-2 00

СОДЕРЖАНИЕ

СТАДИЯ	ЛИСТ	ЛИСТОВ
Р		1

ЦНИИЭП торгово-бытовых зданий и туристских комплексов

ФОРМАТ А4

Настоящий выпуск содержит рабочие чертежи пространственных арматурных каркасов ригелей с высотой сечения 450мм по выпуску 3-1, предназначенных для опирания многопустотных плит перекрытий.

Указания по изготовлению пространственных каркасов приведены в выпуске 0-7 „Указания по заводской технологии изготовления изделий"

Сборка пространственных каркасов должна производиться в кондукторах, обеспечивающих строгую фиксацию закладных деталей и плоских арматурных изделий в проектном положении.

Соединения вертикальных анкеров закладных деталей с верхними горизонтальными стержнями плоских каркасов, а также крепление шпилек, объединяющих плоские каркасы в пространственный каркас производить контактной точечной сваркой с помощью сварочных клещей; крепление остальных арматурных изделий производить соответственно указаниям на чертежах электродуговой сваркой или вязальной проволокой.

Сварку соединений арматурных изделий производить в соответствии с инструкцией СН 393-78.

Перечень выпусков, входящих в состав серии 1.020-1/83 приведен в выпуске 0-0.

НАЧ.ОТД	ВОЛЫНСКИЙ	
Н.КОНТР	ПРИГОРЕВ	
ГЛ.КОНСТ.	ШАЦ	
ГИП	ОСТРОВА	
ГИП	ОСИНА	
ПРОВЕР	ВАСИЛЬЕВА	
ИСПОЛН	НОСОВА	

1.020-1/83.3-2 00ТО

Техническое описание

СТАДИЯ	ЛИСТ	ЛИСТОВ
Р		1

ЦНИИЭП торгово-бытовых зданий и туристских комплексов

ИНВ.№ ПОДЛ. | ПОДПИСЬ И ДАТА | ВЗАМ.ИНВ.№

ФОРМАТ А4

ФОРМАТ	ЗОНА	ПОЗ	ОБОЗНАЧЕНИЕ	НАИМЕНОВАНИЕ	КОЛ.	ПРИМЕЧАНИЕ
				ДОКУМЕНТАЦИЯ		
А3			1.020-1/83.3-2 01СВ	СБОРОЧНЫЙ ЧЕРТЕЖ		
А4			1.020-1/83.3-2 00ТО	ТЕХНИЧЕСКОЕ ОПИСАНИЕ		
			ПЕРЕМЕННЫЕ ДАННЫЕ	ДЛЯ ИСПОЛНЕНИЙ:		
				1.020-1/83.3-2 01 КП-1		
				СБОРОЧНЫЕ ЕДИНИЦЫ		
А4	1		1.020-1/83.3-3 02	КАРКАС ПЛОСКИЙ КР-1	2	
А4	2		1.020-1/83.3-3 20	ИЗДЕЛИЕ ЗАКЛ.СБОРНОЕ СМН-1	2	
А4	3		1.020-1/83.3-3 21-01	ИЗДЕЛИЕ ЗАКЛАДНОЕ МН-2	2	
А4	4		1.020-1/83.3-3 27	МН-32	2	
				ДЕТАЛИ		
А4	5		1.020-1/83.3-3 31	СТЕРЖЕНЬ ГНУТЫЙ СГ-1	4	
А4	6		1.020-1/83.3-3 32	СГ-3	4	
А4	7		1.020-1/83.3-3 32-05	СГ-8	4	
ВЧ	8		8.011.230	СТ.ОТД.ГОСТ 5781-82 Ф8 А-I L=230	27	0.09КГ
				1.020-1/83.3-2 01-01 КП-2		
				СБОРОЧНЫЕ ЕДИНИЦЫ		
А4	1		1.020-1/83.3-3 02-01	КАРКАС ПЛОСКИЙ КР-2	2	
А4	2		1.020-1/83.3-3 20	ИЗДЕЛИЕ ЗАКЛ.СБОРНОЕ СМН-1	2	
А4	3		1.020-1/83.3-3 21-02	ИЗДЕЛИЕ ЗАКЛАДНОЕ МН-3	2	
А4	4		1.020-1/83.3-3 27	МН-32	2	
				ДЕТАЛИ		
А4	5		1.020-1/83.3-3 31	СТЕРЖЕНЬ ГНУТЫЙ СГ-1	4	
А4	6		1.020-1/83.3-3 32	СГ-3	4	
А4	7		1.020-1/83.3-3 32-05	СГ-8	4	

НАЧ.ОТД.	Волынский		1.020-1/83.3-2 01
Н.КОНТР.	Григорьев		
ГЛ.КОНСТР.	Шац		
ГИП	Осина		КАРКАС ПРОСТРАНСТВЕННЫЙ КП-
РАЗРАБ.	Птицына		
ПРОВЕРИЛ	Острова		
ИСПОЛНИЛ	Лукина		

СТАДИЯ	ЛИСТ	ЛИСТОВ
Р	1	3

ЦНИИЭП торгово-бытовых зданий и туристских комплексов

ЭПВЦ Киев ЗНИИЭП

ОПЕРАТОР ТЛП КОРТ

Согл. Ситник

ВЗАМ. ИНВ. №

ПОДПИСЬ И ДАТА

ФОРМАТ А4

ФОРМАТ	ЗОНА	ПОЗ.	ОБОЗНАЧЕНИЕ	НАИМЕНОВАНИЕ	КОЛ	ПРИМЕЧАНИЕ
ВЧ	8		8.011.230	СТ.ОТД.ГОСТ 5781-82 Ф8 А-I L=230	27	0.09КГ
				1.020-1/83.3-2 01-02 КП-3		
				СБОРОЧНЫЕ ЕДИНИЦЫ		
А4	1		1.020-1/83.3-3 02-02	КАРКАС ПЛОСКИЙ КР-3	2	
А4	2		1.020-1/83.3-3 20	ИЗДЕЛИЕ ЗАКЛ.СБОРНОЕ СМН-1	2	
А4	3		1.020-1/83.3-3 21-03	ИЗДЕЛИЕ ЗАКЛАДНОЕ МН-4	2	
А4	4		1.020-1/83.3-3 27	МН-32	2	
				ДЕТАЛИ		
А4	5		1.020-1/83.3-3 31	СТЕРЖЕНЬ ГНУТЫЙ СГ-1	4	
А4	6		1.020-1/83.3-3 32	СГ-3	4	
А4	7		1.020-1/83.3-3 32-05	СГ-8	4	
ВЧ	8		10.011.230	СТ.ОТД.ГОСТ 5781-82 Ф10 А-I L=230	27	0.14КГ
				1.020-1/83.3-2 01-03 КП-4		
				СБОРОЧНЫЕ ЕДИНИЦЫ		
А4	1		1.020-1/83.3-3 02-03	КАРКАС ПЛОСКИЙ КР-4	2	
А4	2		1.020-1/83.3-3 20-01	ИЗДЕЛИЕ ЗАКЛ.СБОРНОЕ СМН-2	2	
А4	3		1.020-1/83.3-3 21-04	ИЗДЕЛИЕ ЗАКЛАДНОЕ МН-5	2	
А4	4		1.020-1/83.3-3 27	МН-32	2	
				ДЕТАЛИ		
А4	5		1.020-1/83.3-3 31-01	СТЕРЖЕНЬ ГНУТЫЙ СГ-2	4	
А4	6		1.020-1/83.3-3 32-01	СГ-4	4	
А4	7		1.020-1/83.3-3 32-05	СГ-8	4	
ВЧ	8		10.011.230	СТ.ОТД.ГОСТ 5781-82 Ф10 А-I L=230	27	0.14КГ
				1.020-1/83.3-2 01-04 КП-5		
				СБОРОЧНЫЕ ЕДИНИЦЫ		
А4	1		1.020-1/83.3-3 02-04	КАРКАС ПЛОСКИЙ КР-5	2	

1.020-1/83.3-2 01

ЛИСТ 2

ЭПВЦ Киев ЗНИИЭП

ОПЕРАТОР ТЛП КОРТ

Согл. Ситник

ВЗАМ. ИНВ. №2

ПОДПИСЬ И ДАТА

ИНВ. №ПОДЛ.

19847 4

ФОРМАТ А4

ФОРМАТ	ЗОНА	ПОЗ.	ОБОЗНАЧЕНИЕ	НАИМЕНОВАНИЕ	КОЛ	ПРИМЕЧАНИЕ
				ИЗДЕЛИЕ ЗАКЛ.СБОРНОЕ		
А4		2	1.020-1/83.3-3 20-01	СМН-2	2	
				ИЗДЕЛИЕ ЗАКЛАДНОЕ		
А4		3	1.020-1/83.3-3 21-05	МН-6	2	
А4		4	1.020-1/83.3-3 27	МН-32	2	
				ДЕТАЛИ		
				СТЕРЖЕНЬ ГНУТЫЙ		
А4		5	1.020-1/83.3-3 31-01	СГ-2	4	
А4		6	1.020-1/83.3-3 32-01	СГ-4	4	
А4		7	1.020-1/83.3-3 32-05	СГ-8	4	
				СТ.ОТД.ГОСТ 5781-82		
ВЧ		8	12.011.230	Ф12 А-I L=230	27	0.20КГ

Киев ЗНИИЭП ГПП КОРТ

ФОРМАТ А4

ИНВ.N ПОДЛ. | ПОДПИСЬ И ДАТА | ВЗАМ.ИНВ.N

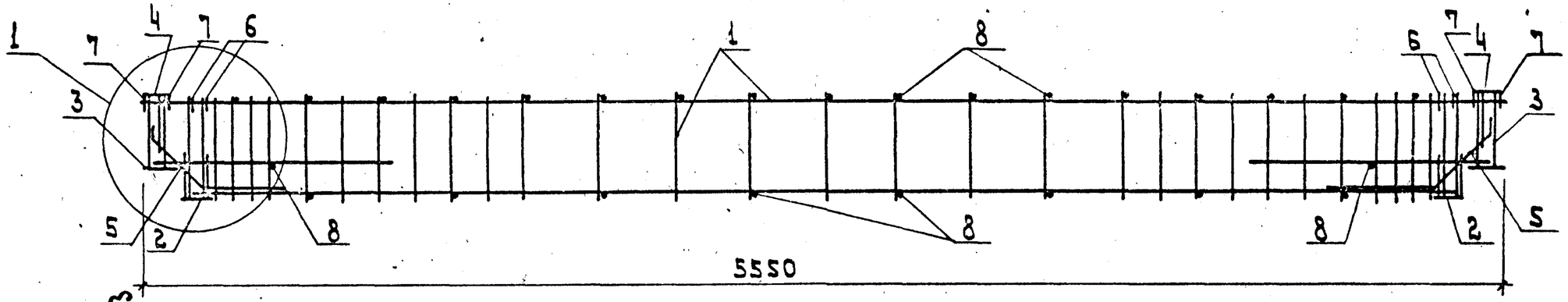

Рис. 1

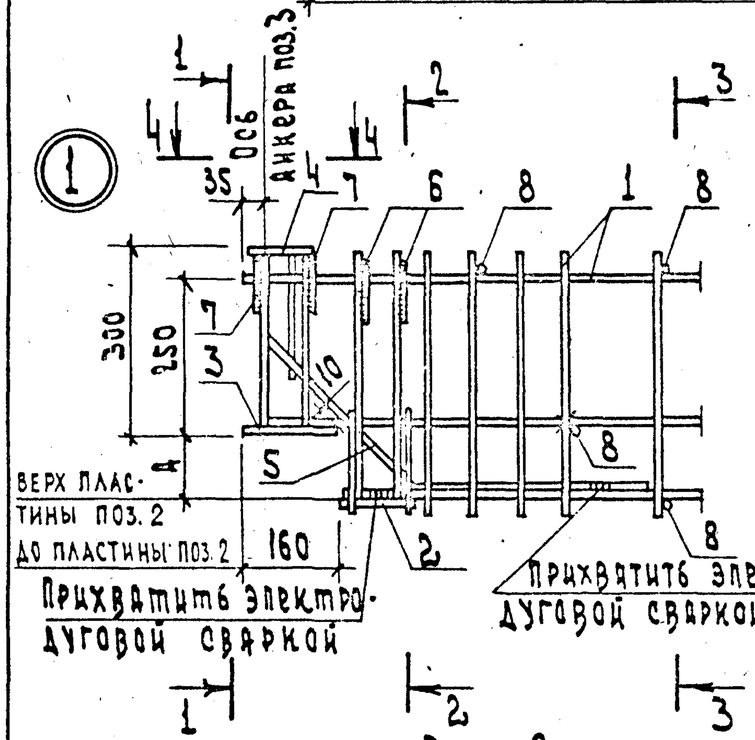

Рис. 2

остальное см. рис.1

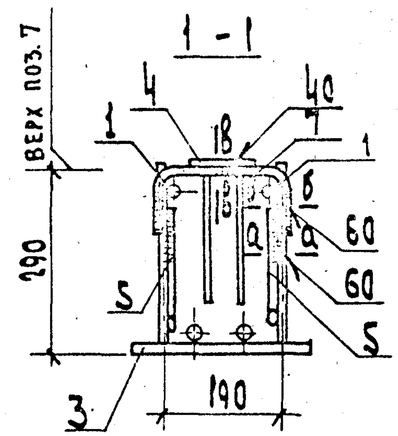

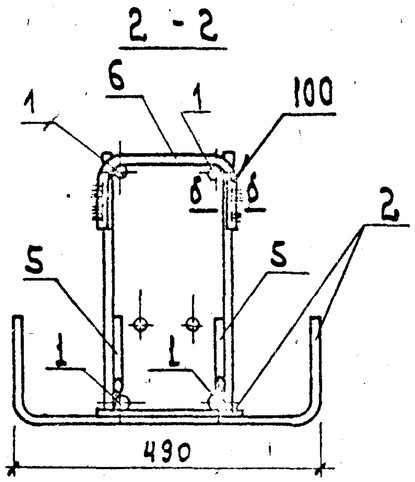

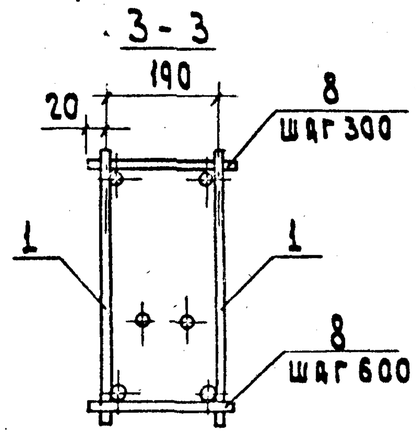

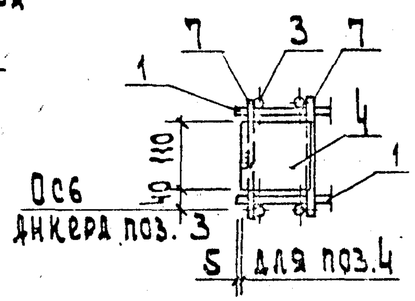

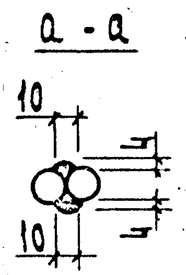

Обозначение	Марка	Рис.	d, мм	Масса, кг
1.020-1|83. 3-2 01	КП-1	1	110	59,32
-01	КП-2	1	110	72.11
-02	КП-3	1	110	83,83
-03	КП-4	2	110	103,96
-04	КП-5	2	115	153.42

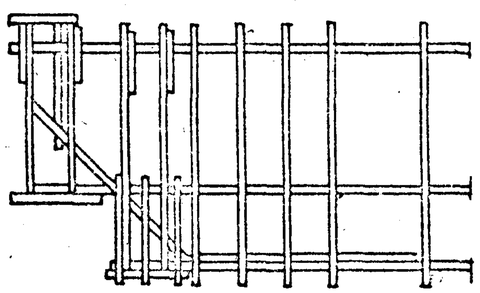

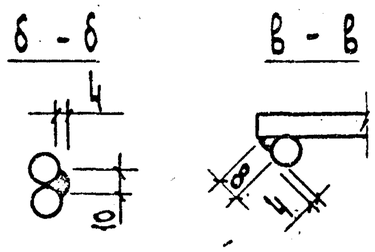

См. примечание док. 02СБ

Нач.отд.	Волынский		
Н.конт.	Григорьев		
Гл.конст.	Шац		
ГИП	Острова		
Разраб.	Лукина		
Провер.	Осина		
Исполн.	Васильева		

1.020-1\|83. 3-2 01СБ

Каркас пространственный КП-
Сборочный чертеж

Стадия	Масса	Масшт.
Р	см. табл.	
Лист	Листов 1	

ЦНИИЭП торгово-бытовых зданий и туристских комплексов

Подп. и дата | Взам. инв. №

ФОРМАТ	ЗОНА	ПОЗ.	ОБОЗНАЧЕНИЕ	НАИМЕНОВАНИЕ	КОЛ.	ПРИМЕЧАНИЕ
				ДОКУМЕНТАЦИЯ		
А3			1.020-1/83.3-2 02СВ	СВОРОЧНЫЙ ЧЕРТЕЖ		
А4			1.020-1/83.3-2 00ТО	ТЕХНИЧЕСКОЕ ОПИСАНИЕ		
			ПЕРЕМЕННЫЕ ДАННЫЕ	ДЛЯ ИСПОЛНЕНИЙ:		
				1.020-1/83.3-2 02 КП-6		
				СВОРОЧНЫЕ ЕДИНИЦЫ		
А4		1	1.020-1/83.3-3 02-05	КАРКАС ПЛОСКИЙ КР-6	2	
А4		2	1.020-1/83.3-3 20	ИЗДЕЛИЕ ЗАКЛ.СВОРНОЕ СМН-1	2	
А4		3	1.020-1/83.3-3 22-01	ИЗДЕЛИЕ ЗАКЛАДНОЕ МН-8	2	
А4		4	1.020-1/83.3-3 27	МН-32	2	
				ДЕТАЛИ		
А4		5	1.020-1/83.3-3 31	СТЕРЖЕНЬ ГНУТЫЙ СГ-1	4	
А4		6	1.020-1/83.3-3 32	СГ-3	4	
А4		7	1.020-1/83.3-3 32-05	СГ-8	4	
ВЧ		8	8.011.230	СТ.ОТД.ГОСТ 5781-82 Ф8 А-I L=230	27	0.09КГ
				1.020-1/83.3-2 02-01 КП-7		
				СВОРОЧНЫЕ ЕДИНИЦЫ		
А4		1	1.020-1/83.3-3 02-06	КАРКАС ПЛОСКИЙ КР-7	2	
А4		2	1.020-1/83.3-3 20	ИЗДЕЛИЕ ЗАКЛ.СВОРНОЕ СМН-1	2	
А4		3	1.020-1/83.3-3 22-02	ИЗДЕЛИЕ ЗАКЛАДНОЕ МН-9	2	
А4		4	1.020-1/83.3-3 27	МН-32	2	
				ДЕТАЛИ		
А4		5	1.020-1/83.3-3 31	СТЕРЖЕНЬ ГНУТЫЙ СГ-1	4	
А4		6	1.020-1/83.3-3 32	СГ-3	4	
А4		7	1.020-1/83.3-3 32-05	СГ-8	4	

НАЧ.ОТД	Волынский	
КОНТР.	Григорев	
Л.КОНСТР	Шац	
ГИП	Острова	
РАЗРАБ.	Птицына	
ПРОВЕРИЛ	Осина	
ИСПОЛНИЛ	Лукина	

1.020-1/83.3-2 02

КАРКАС ПРОСТРАНСТВЕННЫЙ КП-

СТАДИЯ	ЛИСТ	ЛИСТОВ
Р	1	2

ЦНИИЭП торгово-бытовых зданий и туристских комплексов

ФОРМАТ А4

ТПП КОРТ Киев ЗНИИЭП

ФОРМАТ	ЗОНА	ПОЗ.	ОБОЗНАЧЕНИЕ	НАИМЕНОВАНИЕ	КОЛ	ПРИМЕЧАНИЕ
ВЧ		8	8.011.230	СТ.ОТД.ГОСТ 5781-82 Ф8 А-I L=230	27	0.09КГ
				1.020-1/83.3-2 02-02 КП-8		
				СВОРОЧНЫЕ ЕДИНИЦЫ		
А4		1	1.020-1/83.3-3 02-07	КАРКАС ПЛОСКИЙ КР-8	2	
А4		2	1.020-1/83.3-3 20	ИЗДЕЛИЕ ЗАКЛ.СВОРНОЕ СМН-1	2	
А4		3	1.020-1/83.3-3 22-03	ИЗДЕЛИЕ ЗАКЛАДНОЕ МН-10	2	
А4		4	1.020-1/83.3-3 27	МН-32	2	
				ДЕТАЛИ		
А4		5	1.020-1/83.3-3 31	СТЕРЖЕНЬ ГНУТЫЙ СГ-1	4	
А4		6	1.020-1/83.3-3 32	СГ-3	4	
А4		7	1.020-1/83.3-3 32-05	СГ-8	4	
ВЧ		8	10.011.230	СТ.ОТД.ГОСТ 5781-82 Ф10 А-I L=230	27	0.14КГ
				1.020-1/83.3-2 02-03 КП-9		
				СВОРОЧНЫЕ ЕДИНИЦЫ		
А4		1	1.020-1/83.3-3 02-08	КАРКАС ПЛОСКИЙ КР-9	2	
А4		2	1.020-1/83.3-3 20	ИЗДЕЛИЕ ЗАКЛ.СВОРНОЕ СМН-1	2	
А4		3	1.020-1/83.3-3 22-04	ИЗДЕЛИЕ ЗАКЛАДНОЕ МН-11	2	
А4		4	1.020-1/83.3-3 27	МН-32	2	
				ДЕТАЛИ		
А4		5	1.020-1/83.3-3 31-01	СТЕРЖЕНЬ ГНУТЫЙ СГ-2	4	
А4		6	1.020-1/83.3-3 32	СГ-3	4	
А4		7	1.020-1/83.3-3 32-05	СГ-8	4	
ВЧ		8	10.011.230	СТ.ОТД.ГОСТ 5781-82 Ф10 А-I L=230	27	0.14КГ

Сигник

ОПЕРАТОР ТПП КОРТ

ЭПВЦ Киев ЗНИИЭП

ВЗАМ.ИНВ № | ПОДПИСЬ И ДАТА | ИНВ №ПОДЛ

1.020-1/83.3-2 02

ЛИСТ 2

19847 7

ФОРМАТ А4

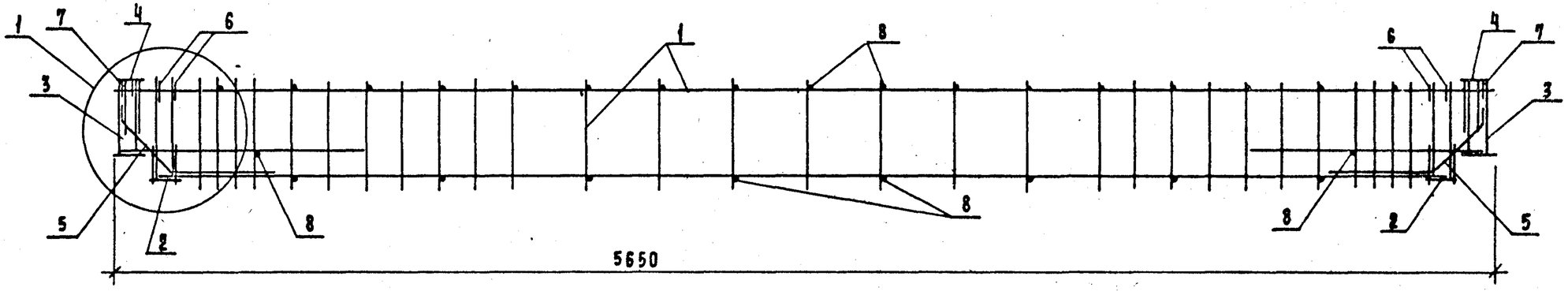

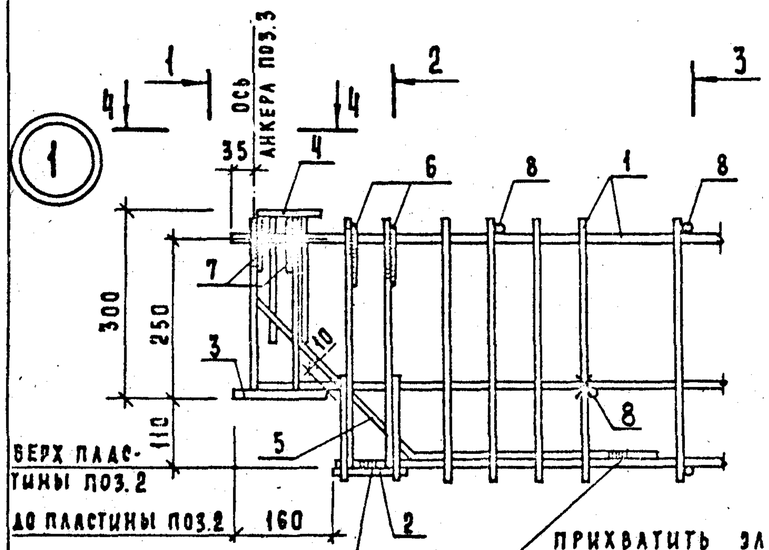

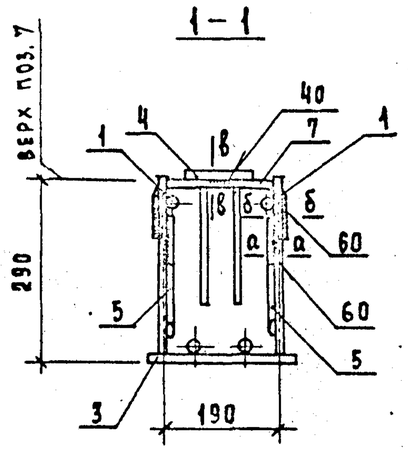

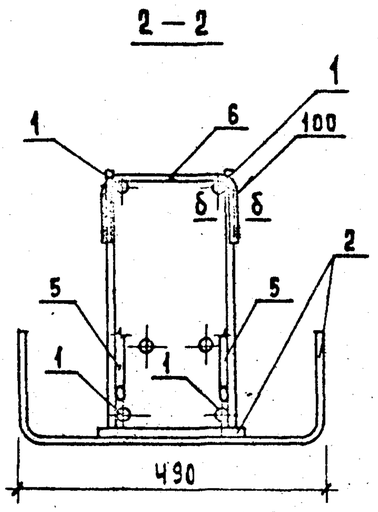

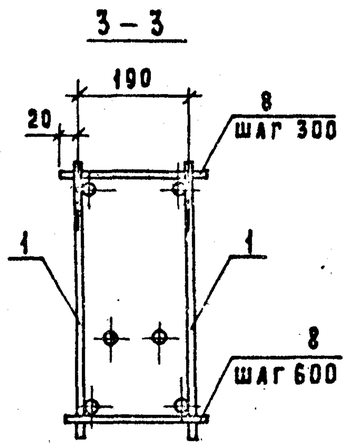

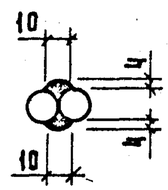

ОБОЗНАЧЕНИЕ	МАРКА	МАССА, КГ
1.020-1/83.3-2 02	КП-6	58,16
-01	КП-7	81,37
-02	КП-8	92,79
-03	КП-9	106,50

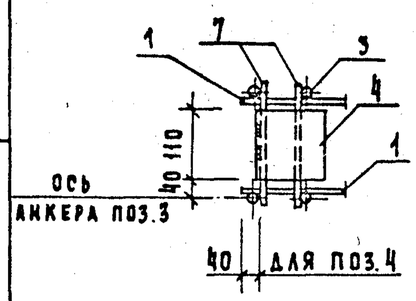

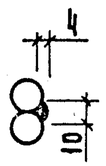

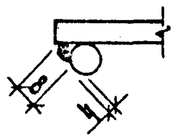

Особое внимание при сборке обратить на строгое соблюдение проектного положения закладных деталей поз.2. Фиксация этих деталей осуществляется посредством контактной точечной сварки анкеров с верхней продольной арматурой плоских каркасов поз.1, а также прихваткой электродуговой сваркой пластин к нижним продольным стержням этих каркасов.

Нач.отд.	Волынский	
Н.контр.	Григорев	
Гл.конст.	Шац	
ГИП	Осина	
Разраб.	Лукина	
Провер.	Острова	
Исполн.	Васильева	

1.020-1/83. 3-2 02СБ

Каркас пространственный КП-
Сборочный чертеж

Стадия	Масса	Масштаб
Р	см. табл.	
Лист	Листов 1	

ЦНИИЭП торгово-бытовых зданий и туристских комплексов

Подпись и дата | Взам. инв. №

19847 8

Формат А3

ФОРМА	ЗОНА	ПОЗ	ОБОЗНАЧЕНИЕ	НАИМЕНОВАНИЕ	КОЛ.	ПРИМЕЧАНИЕ
				ДОКУМЕНТАЦИЯ		
А3			1.020-1/83.3-2 03СБ	СБОРОЧНЫЙ ЧЕРТЕЖ		
А4			1.020-1/83.3-2 00ТО	ТЕХНИЧЕСКОЕ ОПИСАНИЕ		
			ПЕРЕМЕННЫЕ ДАННЫЕ	ДЛЯ ИСПОЛНЕНИЙ:		
				1.020-1/83.3-2 03 КП-10		
				СБОРОЧНЫЕ ЕДИНИЦЫ		
А4		1	1.020-1/83.3-3 03	КАРКАС ПЛОСКИЙ КР-10	2	
А4		2	1.020-1/83.3-3 20	ИЗДЕЛИЕ ЗАКЛ.СБОРНОЕ СМН-1	2	
А4		3	1.020-1/83.3-3 21-02	ИЗДЕЛИЕ ЗАКЛАДНОЕ МН-3	2	
А4		4	1.020-1/83.3-3 27	МН-32	2	
				ДЕТАЛИ		
				СТЕРЖЕНЬ ГНУТЫЙ		
А4		5	1.020-1/83.3-3 31-01	СГ-2	4	
А4		6	1.020-1/83.3-3 32	СГ-3	4	
А4		7	1.020-1/83.3-3 32-05	СГ-8	4	
ВЧ		8	8.011.230	СТ.ОТД.ГОСТ 5781-82 Ф8 А-I L=230	33	0.09КГ
				1.020-1/83.3-2 03-01 КП-11		
				СБОРОЧНЫЕ ЕДИНИЦЫ		
А4		1	1.020-1/83.3-3 03	КАРКАС ПЛОСКИЙ КР-10	2	
А4		2	1.020-1/83.3-3 20-01	ИЗДЕЛИЕ ЗАКЛ.СБОРНОЕ СМН-2	2	
А4		3	1.020-1/83.3-3 21-03	ИЗДЕЛИЕ ЗАКЛАДНОЕ МН-4	2	
А4		4	1.020-1/83.3-3 27	МН-32	2	
				ДЕТАЛИ		
				СТЕРЖЕНЬ ГНУТЫЙ		
А4		5	1.020-1/83.3-3 31-01	СГ-2	4	
А4		6	1.020-1/83.3-3 32-01	СГ-4	4	
А4		7	1.020-1/83.3-3 32-05	СГ-8	4	

Нач.отд	Волынский		1.020-1/83.3-2 03
Ст.инж.пр	Григорьев		
Инженер-конструктор	Шац		КАРКАС ПРОСТРАНСТВЕННЫЙ КП-
Инженер	Осина		
Чертежник	Птицына		
Инженер-проверщик	Острова		
Инженер-дополнитель	Лукина		

СТАДИЯ	ЛИСТ	ЛИСТОВ
Р	1	2

ЦНИИЭП торгово-бытовых зданий и туристских комплексов

ТЛП КОРТ | Киев ЗНИИЭП

ФОРМАТ А4

ФОРМА	ЗОНА	ПОЗ	ОБОЗНАЧЕНИЕ	НАИМЕНОВАНИЕ	КОЛ.	ПРИМЕЧАНИЕ
ВЧ		8	8.011.230	СТ.ОТД.ГОСТ 5781-82 Ф8 А-I L=230	33	0.09КГ
				1.020-1/83.3-2 03-02 КП-12		
				СБОРОЧНЫЕ ЕДИНИЦЫ		
А4		1	1.020-1/83.3-3 03-01	КАРКАС ПЛОСКИЙ КР-11	2	
А4		2	1.020-1/83.3-3 20-01	ИЗДЕЛИЕ ЗАКЛ.СБОРНОЕ СМН-2	2	
А4		3	1.020-1/83.3-3 21-04	ИЗДЕЛИЕ ЗАКЛАДНОЕ МН-5	2	
А4		4	1.020-1/83.3-3 27	МН-32	2	
				ДЕТАЛИ		
				СТЕРЖЕНЬ ГНУТЫЙ		
А4		5	1.020-1/83.3-3 31-01	СГ-2	4	
А4		6	1.020-1/83.3-3 32-01	СГ-4	4	
А4		7	1.020-1/83.3-3 32-05	СГ-8	4	
ВЧ		8	10.011.230	СТ.ОТД.ГОСТ 5781-82 Ф10 А-I L=230	33	0.14КГ
				1.020-1/83.3-2 03-03 КП-13		
				СБОРОЧНЫЕ ЕДИНИЦЫ		
А4		1	1.020-1/83.3-3 03-02	КАРКАС ПЛОСКИЙ КР-12	2	
А4		2	1.020-1/83.3-3 20-01	ИЗДЕЛИЕ ЗАКЛ.СБОРНОЕ СМН-2	2	
А4		3	1.020-1/83.3-3 21-05	ИЗДЕЛИЕ ЗАКЛАДНОЕ МН-6	2	
А4		4	1.020-1/83.3-3 27	МН-32	2	
				ДЕТАЛИ		
				СТЕРЖЕНЬ ГНУТЫЙ		
А4		5	1.020-1/83.3-3 31-01	СГ-2	4	
А4		6	1.020-1/83.3-3 32-01	СГ-4	4	
А4		7	1.020-1/83.3-3 32-05	СГ-8	4	
ВЧ		8	12.011.230	СТ.ОТД.ГОСТ 5781-82 Ф12 А-I L=230	33	0.20КГ

Сантник | Оператор ТЛП КОРТ | ЭПВЦ Киев ЗНИИЭП

Взам.инв.№ | Подпись и дата | Инв.№ подл.

1.020-1/83.3-2 03

Лист 2

ФОРМАТ А4

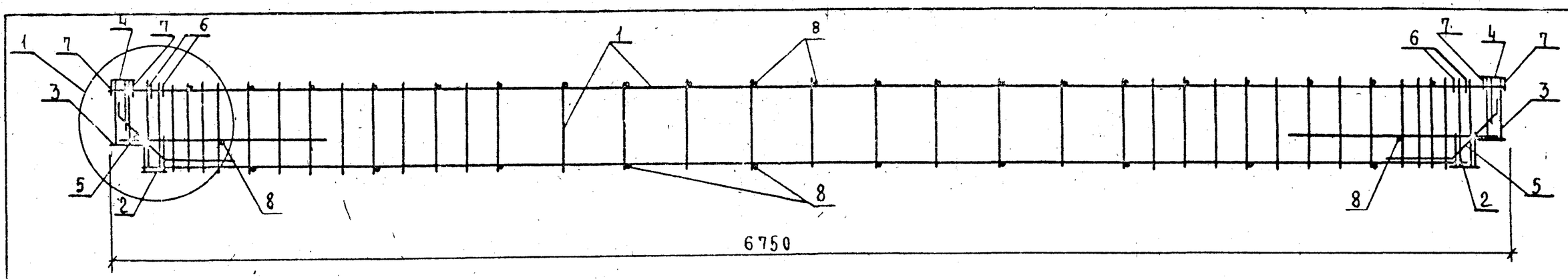

Рис. 1

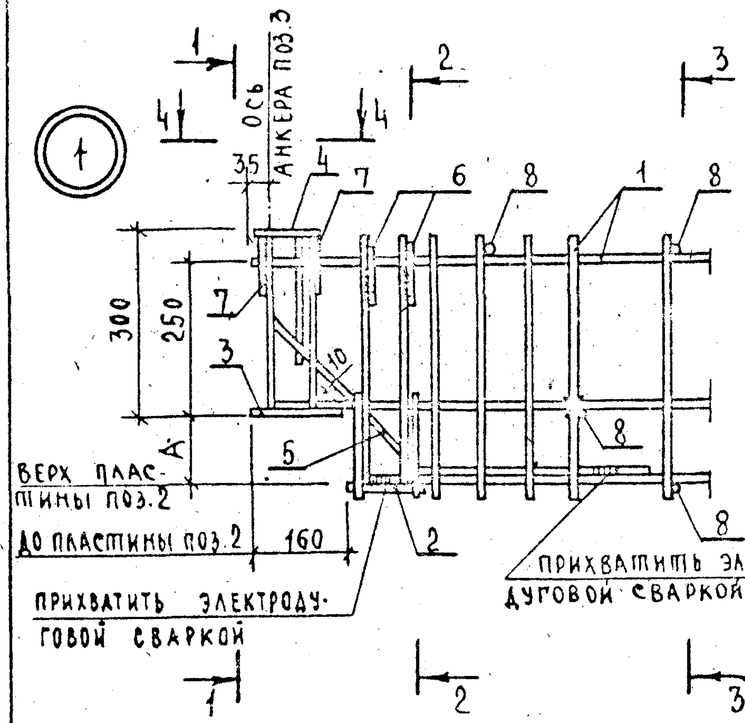

Рис. 2

Остальное см. рис.1

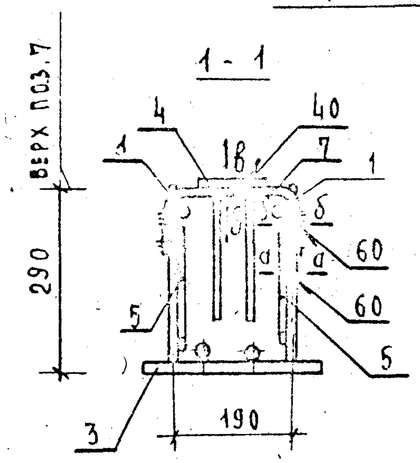

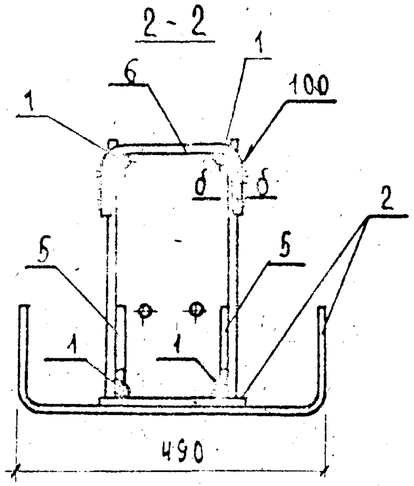

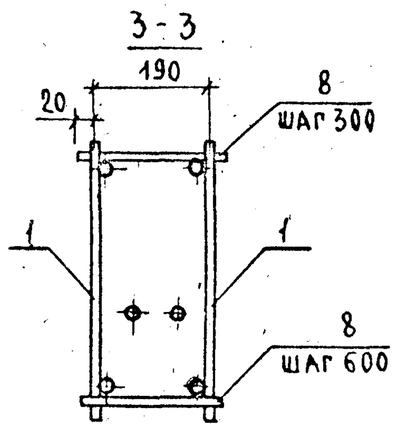

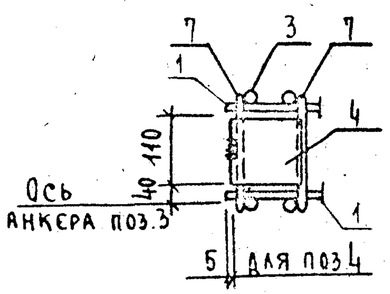

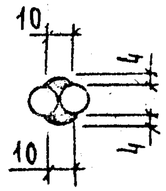

Обозначение	Марка	Рис.	А, мм	Масса, кг
1.020-1/83.3-2 03	КП-10	1	110	81,20
-01	КП-11	2	110	88,96
-02	КП-12	2	110	124,34
-03	КП-13	2	115	175,64

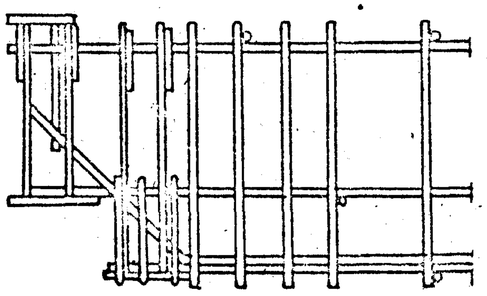

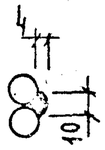

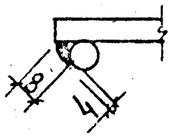

См. примечание док. 02СБ

Нач.отд.	Ялынский		
Н.контр.	Григорев		
Гл.кон.	Шац		
ГИП	Острова		
Разраб.	Аукина		
Проверил	Осина		
Исполнил	Васильева		

1.020-1/83.3-2 03СБ

Каркас пространственный КП-
Сборочный чертеж

Стадия	Масса	Масштаб
Р	см. табл.	
Лист	Листов 1	

ЦНИИЭП торгово-бытовых зданий и туристских комплексов

Инв.N подл. | Подпись и дата | Взам.инв.N

ФОРМАТ	ЗОНА	ПОЗ.	ОБОЗНАЧЕНИЕ	НАИМЕНОВАНИЕ	КОЛ.	ПРИМЕЧАНИЕ
				ДОКУМЕНТАЦИЯ		
А3			1.020-1/83.3-2 04СБ	СБОРОЧНЫЙ ЧЕРТЕЖ		
А4			1.020-1/83.3-2 00ТО	ТЕХНИЧЕСКОЕ ОПИСАНИЕ		
			ПЕРЕМЕННЫЕ ДАННЫЕ	ДЛЯ ИСПОЛНЕНИЙ:		
				1.020-1/83.3-2 04 КП-14		
				СБОРОЧНЫЕ ЕДИНИЦЫ		
А4		1	1.020-1/83.3-3 03-03	КАРКАС ПЛОСКИЙ КР-13	2	
А4		2	1.020-1/83.3-3 20	ИЗДЕЛИЕ ЗАКЛ.СБОРНОЕ СМН-1	2	
А4		3	1.020-1/83.3-3 22-02	ИЗДЕЛИЕ ЗАКЛАДНОЕ МН-9	2	
А4		4	1.020-1/83.3-3 27	МН-32	2	
				ДЕТАЛИ		
А4		5	1.020-1/83.3-3 31-01	СТЕРЖЕНЬ ГНУТЫЙ СГ-2	4	
А4		6	1.020-1/83.3-3 32	СГ-3	4	
А4		7	1.020-1/83.3-3 32-05	СГ-8	4	
БЧ		8	8.011.230	СТ.ОТД.ГОСТ 5781-82 Ф8 А-I L=230	33	0.09КГ
				1.020-1/83.3-2 04-01 КП-15		
				СБОРОЧНЫЕ ЕДИНИЦЫ		
А4		1	1.020-1/83.3-3 03-03	КАРКАС ПЛОСКИЙ КР-13	2	
А4		2	1.020-1/83.3-3 20-01	ИЗДЕЛИЕ ЗАКЛ.СБОРНОЕ СМН-2	2	
А4		3	1.020-1/83.3-3 22-03	ИЗДЕЛИЕ ЗАКЛАДНОЕ МН-10	2	
А4		4	1.020-1/83.3-3 27	МН-32	2	
				ДЕТАЛИ		
А4		5	1.020-1/83.3-3 31-01	СТЕРЖЕНЬ ГНУТЫЙ СГ-2	4	
А4		6	1.020-1/83.3-3 32-01	СГ-4	4	
А4		7	1.020-1/83.3-3 32-05	СГ-8	4	

НАЧ.ОТД	ВОЛЫНСКИЙ	1.020-1/83.3-2 04	
Н.КОНТР	ПРИГОРЕВ		
ГЛ.КОНСТР	ШАЦ	КАРКАС ПРОСТРАНСТВЕННЫЙ КП-	СТАДИЯ Р / ЛИСТ 1 / ЛИСТОВ 2
ГИП	ОСТРОВА		ЦНИИЭП торгово-бытовых зданий и туристских комплексов
РАЗРАБ	ПТИЦЫНА		
ПРОВЕРИЛ	ОСИНА		
ИСПОЛНИЛ	ЛУКИНА		

ТЛП КОРТ КиевЗНИИЭП

ФОРМАТ	ЗОНА	ПОЗ.	ОБОЗНАЧЕНИЕ	НАИМЕНОВАНИЕ	КОЛ	ПРИМЕЧАНИЕ
БЧ		8	8.011.230	СТ.ОТД.ГОСТ 5781-82 Ф8 А-I L=230	33	0.09КГ
				1.020-1/83.3-2 04-02 КП-16		
				СБОРОЧНЫЕ ЕДИНИЦЫ		
А4		1	1.020-1/83.3-3 03-04	КАРКАС ПЛОСКИЙ КР-14	2	
А4		2	1.020-1/83.3-3 20-01	ИЗДЕЛИЕ ЗАКЛ.СБОРНОЕ СМН-2	2	
А4		3	1.020-1/83.3-3 22-04	ИЗДЕЛИЕ ЗАКЛАДНОЕ МН-11	2	
А4		4	1.020-1/83.3-3 27	МН-32	2	
				ДЕТАЛИ		
А4		5	1.020-1/83.3-3 31-01	СТЕРЖЕНЬ ГНУТЫЙ СГ-2	4	
А4		6	1.020-1/83.3-3 32-01	СГ-4	4	
А4		7	1.020-1/83.3-3 32-05	СГ-8	4	
БЧ		8	10.011.230	СТ.ОТД.ГОСТ 5781-82 Ф10 А-I L=230	33	0.14КГ
				1.020-1/83.3-2 04-03 КП-17		
				СБОРОЧНЫЕ ЕДИНИЦЫ		
А4		1	1.020-1/83.3-3 03-05	КАРКАС ПЛОСКИЙ КР-15	2	
А4		2	1.020-1/83.3-3 20-01	ИЗДЕЛИЕ ЗАКЛ.СБОРНОЕ СМН-2	2	
А4		3	1.020-1/83.3-3 22-05	ИЗДЕЛИЕ ЗАКЛАДНОЕ МН-12	2	
А4		4	1.020-1/83.3-3 27	МН-32	2	
				ДЕТАЛИ		
А4		5	1.020-1/83.3-3 31-01	СТЕРЖЕНЬ ГНУТЫЙ СГ-2	4	
А4		6	1.020-1/83.3-3 32-01	СГ-4	4	
А4		7	1.020-1/83.3-3 32-05	СГ-8	4	
БЧ		8	12.011.230	СТ.ОТД.ГОСТ 5781-82 Ф12 А-I L=230	33	0.20КГ

ЭПВЦ Киев ЗНИИЭП — ОПЕРАТОР ТЛП КОРТ — СИТНИК

ВЗАМ.ИНВ № | ПОДПИСЬ И ДАТА | ИНВ №ПОДЛ

1.020-1/83.3-2 04 — ЛИСТ 2

ФОРМАТ А4

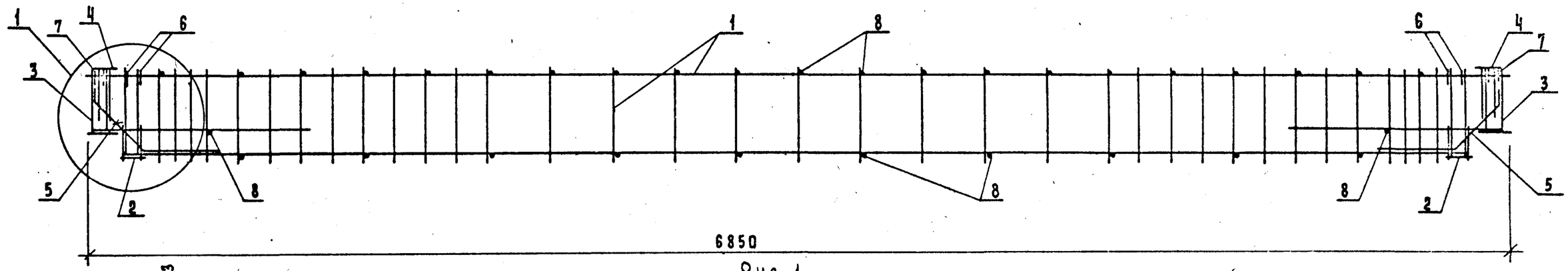

Рис. 1

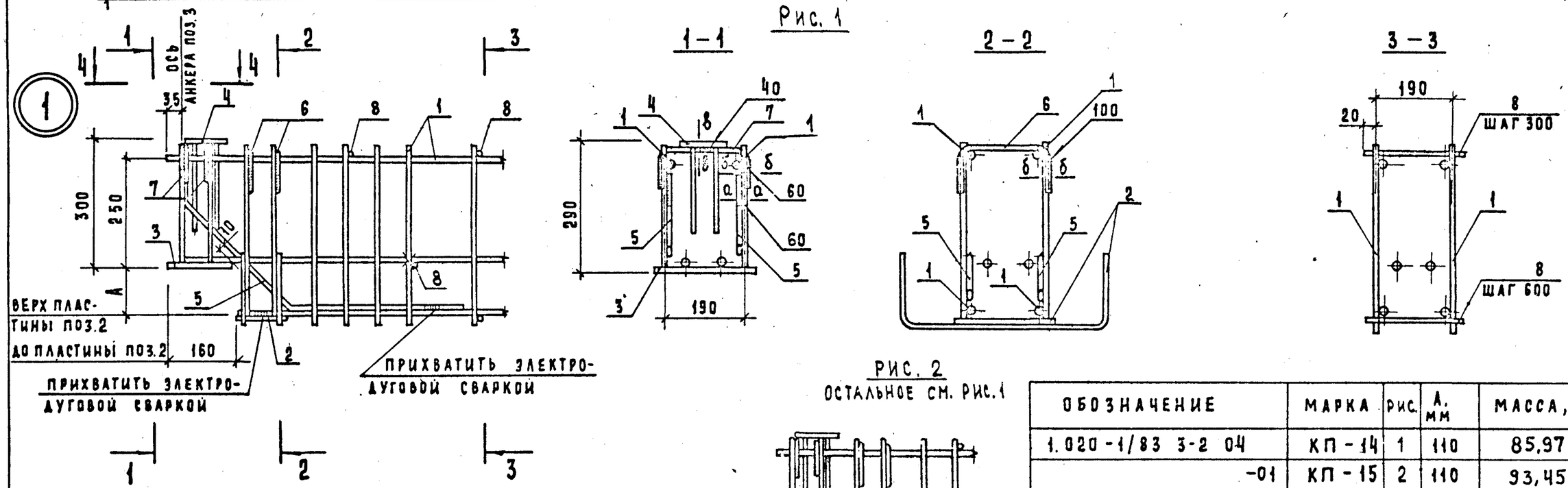

Рис. 2

ОСТАЛЬНОЕ СМ. РИС.1

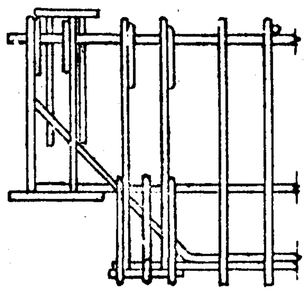

ОБОЗНАЧЕНИЕ	МАРКА	РИС.	А, мм	МАССА, КГ
1.020-1/83 3-2 04	КП-14	1	110	85,97
-01	КП-15	2	110	93,45
-02	КП-16	2	110	129,20
-03	КП-17	2	115	199,38

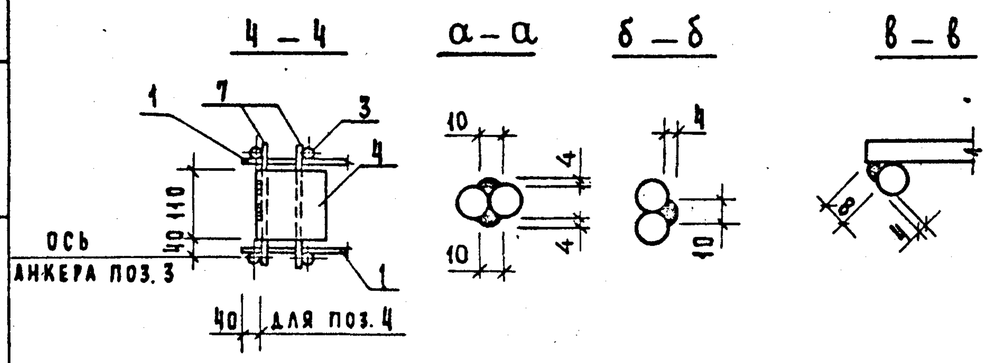

ОСОБОЕ ВНИМАНИЕ ПРИ СБОРКЕ ОБРАТИТЬ НА СТРОГОЕ СОБЛЮДЕНИЕ ПРОЕКТНОГО ПОЛОЖЕНИЯ ЗАКЛАДНЫХ ДЕТАЛЕЙ ПОЗ.2. ФИКСАЦИЯ ЭТИХ ДЕТАЛЕЙ ОСУЩЕСТВЛЯЕТСЯ ПОСРЕДСТВОМ КОНТАКТНОЙ ТОЧЕЧНОЙ СВАРКИ АНКЕРОВ С ВЕРХНЕЙ ПРОДОЛЬНОЙ АРМАТУРОЙ ПЛОСКИХ КАРКАСОВ ПОЗ.1, А ТАКЖЕ ПРИХВАТКОЙ ЭЛЕКТРОДУГОВОЙ СВАРКОЙ ПЛАСТИН К НИЖНИМ ПРОДОЛЬНЫМ СТЕРЖНЯМ ЭТИХ КАРКАСОВ.

Нач.отд.	Волынский	
Н.контр.	Григорев	
Гл.констр.	Шац	
ГИП	Осина	
Разраб.	Лукина	
Провер.	Острова	
Исполн.	Васильева	

1.020-1/83. 3-2 04СБ

КАРКАС ПРОСТРАНСТВЕННЫЙ КП – СБОРОЧНЫЙ ЧЕРТЕЖ

Стадия	Масса	Масштаб
Р	см. табл.	
Лист	Листов 1	

ЦНИИЭП торгово-бытовых зданий и туристских комплексов

Инв. N подл. | Подпись и дата | Взам. инв. N

19847 12

Формат А3

ФОРМАТ	ЗОНА	ПОЗ	ОБОЗНАЧЕНИЕ	НАИМЕНОВАНИЕ	КОЛ.	ПРИМЕЧАНИЕ
				ДОКУМЕНТАЦИЯ		
А3			1.020-1/83.3-2 05СБ	СБОРОЧНЫЙ ЧЕРТЕЖ		
А4			1.020-1/83.3-2 00ТО	ТЕХНИЧЕСКОЕ ОПИСАНИЕ		
			ПЕРЕМЕННЫЕ ДАННЫЕ	ДЛЯ ИСПОЛНЕНИЙ:		
				1.020-1/83.3-2 05 КП-18		
				СБОРОЧНЫЕ ЕДИНИЦЫ		
				КАРКАС УКР.СБОРКИ		
А4		1	1.020-1/83.3-3 01	СКР-1	2	
				СЕТКА		
А4		2	1.020-1/83.3-3 13-02	С-7	1	
А4		3	1.020-1/83.3-3 15-02	С-21	1	
				ИЗДЕЛИЕ ЗАКЛАДНОЕ		
А4		4	1.020-1/83.3-3 23-02	МН-15	2	
А4		5	1.020-1/83.3-3 28	МН-33	2	
				ДЕТАЛИ		
				СТЕРЖЕНЬ ГНУТЫЙ		
А4		6	1.020-1/83.3-3 31	СГ-1	4	
А4		7	1.020-1/83.3-3 32-02	СГ-5	34	
А4		8	1.020-1/83.3-3 32-03	СГ-6	4	
А4		9	1.020-1/83.3-3 34-01	СГ-15	2	
				СТ.ОТД.ГОСТ 5781-82		
БЧ		10	10.011.270	Ф10 А-I L=270	19	0.17КГ
БЧ		11	10.011.440	Ф10 А-I L=440	21	0.27КГ
БЧ		12	22.013.60	Ф22 А-Ш L=60	4	0.18КГ
				1.020-1/83.3-2 05-01 КП-19		
				СБОРОЧНЫЕ ЕДИНИЦЫ		
				КАРКАС УКР.СБОРКИ		
А4		1	1.020-1/83.3-3 01-01	СКР-2	2	
				СЕТКА		
А4		2	1.020-1/83.3-3 13-02	С-7	1	
А4		3	1.020-1/83.3-3 15-02	С-21	1	
				ИЗДЕЛИЕ ЗАКЛАДНОЕ		
А4		4	1.020-1/83.3-3 23-03	МН-16	2	
А4		5	1.020-1/83.3-3 28	МН-33	2	

НАЧОТД	ВОЛЫНСКИЙ		1.020-1/83.3-2 05
Н.КОНТР	ПРИГОРЕВ		
ГЛ.КОНСТР	ШАЦ		
ГИП	ОСИНА		КАРКАС ПРОСТРАНСТВЕННЫЙ КП-
РАЗРАБ	ПТИЦЫНА		
ПРОВЕРИЛ	ОСТРОВА		
ИСПОЛНИЛ	ЛУКИНА		

СТАДИЯ	ЛИСТ	ЛИСТОВ
Р	1	3

ЦНИИЭП торгово-бытовых зданий и туристских комплексов

ФОРМАТ А4

КиевЗНИИЭП | ТЛП КОРТ

ФОРМАТ	ЗОНА	ПОЗ.	ОБОЗНАЧЕНИЕ	НАИМЕНОВАНИЕ	КОЛ	ПРИМЕЧАНИЕ
				ДЕТАЛИ		
				СТЕРЖЕНЬ ГНУТЫЙ		
А4		6	1.020-1/83.3-3 31-01	СГ-2	4	
А4		7	1.020-1/83.3-3 32-02	СГ-5	34	
А4		8	1.020-1/83.3-3 32-04	СГ-7	4	
А4		9	1.020-1/83.3-3 34-01	СГ-15	2	
				СТ.ОТД.ГОСТ 5781-82		
БЧ		10	10.011.270	Ф10 А-I L=270	19	0.17КГ
БЧ		11	10.011.440	Ф10 А-I L=440	21	0.27КГ
БЧ		12	22.013.60	Ф22 А-Ш L=60	4	0.18КГ
				1.020-1/83.3-2 05-02 КП-20		
				СБОРОЧНЫЕ ЕДИНИЦЫ		
				КАРКАС УКР.СБОРКИ		
А4		1	1.020-1/83.3-3 01-02	СКР-3	2	
				СЕТКА		
А4		2	1.020-1/83.3-3 13-03	С-8	1	
А4		3	1.020-1/83.3-3 15-02	С-21	1	
				ИЗДЕЛИЕ ЗАКЛАДНОЕ		
А4		4	1.020-1/83.3-3 23-04	МН-17	2	
А4		5	1.020-1/83.3-3 28	МН-33	2	
				ДЕТАЛИ		
				СТЕРЖЕНЬ ГНУТЫЙ		
А4		6	1.020-1/83.3-3 31-01	СГ-2	4	
А4		7	1.020-1/83.3-3 32-03	СГ-6	34	
А4		8	1.020-1/83.3-3 32-04	СГ-7	4	
А4		9	1.020-1/83.3-3 34-01	СГ-15	2	
				СТ.ОТД.ГОСТ 5781-82		
БЧ		10	12.011.270	Ф12 А-I L=270	19	0.24КГ
БЧ		11	12.011.440	Ф12 А-I L=440	21	0.39КГ
БЧ		12	25.013.60	Ф25 А-Ш L=60	4	0.23КГ
				1.020-1/83.3-2 05-03 КП-21		
				СБОРОЧНЫЕ ЕДИНИЦЫ		
				КАРКАС УКР.СБОРКИ		
А4		1	1.020-1/83.3-3 01-03	СКР-4	2	
				СЕТКА		
А4		2	1.020-1/83.3-3 13-03	С-8	1	
А4		3	1.020-1/83.3-3 15-02	С-21	1	
				ИЗДЕЛИЕ ЗАКЛАДНОЕ		
А4		4	1.020-1/83.3-3 23-05	МН-18	2	
А4		5	1.020-1/83.3-3 28	МН-33	2	
				ДЕТАЛИ		

ЭПВЦ Киев ЗНИИЭП | ОПЕРАТОР ТЛП КОРТ | СИТНИК

ВЗАМ.ИНВ № | ПОДПИСЬ И ДАТА | ИНВ №ПОДЛ

1.020-1/83.3-2 05

ЛИСТ 2

ФОРМАТ А4

ФОРМ	ЗОНА	ПОЗ	ОБОЗНАЧЕНИЕ	НАИМЕНОВАНИЕ	КОЛ	ПРИМЕЧАНИЕ
				СТЕРЖЕНЬ ГНУТЫЙ		
А4		6	1.020-1/83.3-3 31-01	СГ-2	4	
А4		7	1.020-1/83.3-3 32-03	СГ-6	34	
А4		8	1.020-1/83.3-3 32-04	СГ-7	4	
А4		9	1.020-1/83.3-3 34 01	СГ-15	2	
				СТ.ОТД.ГОСТ 5781-82		
БЧ		10	12.011.270	Ф12 А-I L=270	19	0.24КГ
БЧ		11	12.011.440	Ф12 А-I L=440	21	0.39КГ
БЧ		12	28.013.60	Ф28 А-III L=60	4	0.29КГ

ЭПВЦ Киев ЗНИИЭП

ОПЕРАТОР ТЛП КОРТ

СИСТЕМА

ВЗАМ.ИНВ.№

ПОДПИСЬ И ДАТА

ИНВ.№ ПОДЛ.

ИНВ.№ ПОДЛ. | ПОДПИСЬ И ДАТА | ВЗАМ.ИНВ.№

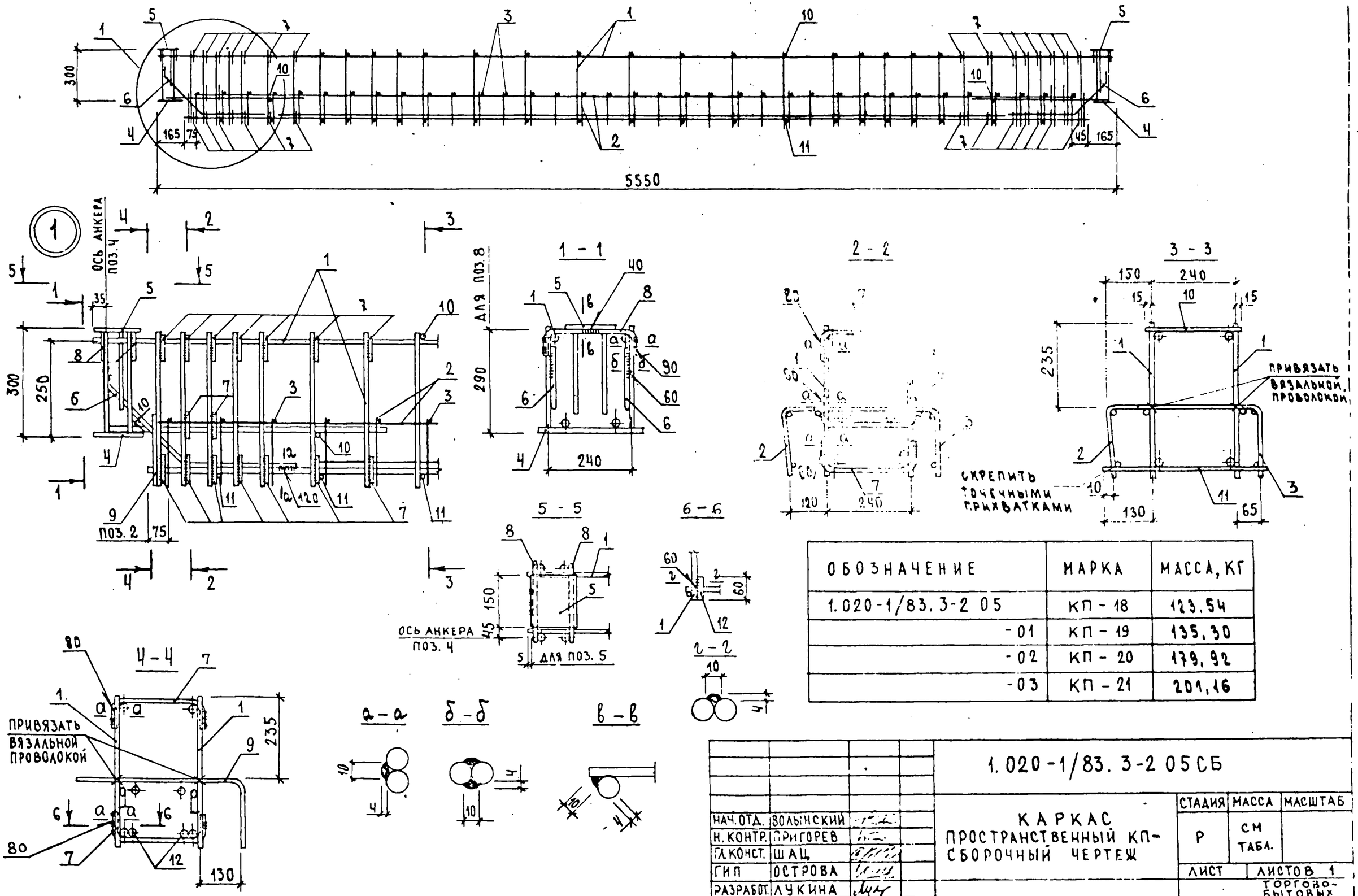

ОБОЗНАЧЕНИЕ	МАРКА	МАССА, КГ
1.020-1/83.3-2 05	КП - 18	123.54
-01	КП - 19	135.30
-02	КП - 20	179.92
-03	КП - 21	201.16

НАЧ.ОТД.	ЗОЛЫНСКИЙ		
Н.КОНТР.	ГРИГОРЕВ		
Гл.КОНСТ.	ШАЦ		
ГИП	ОСТРОВА		
РАЗРАБОТ.	ЛУКИНА		
ПРОВЕРИЛ	ОСИНА		
ИСПОЛНИЛ	ПТИЦЫНА		

1.020-1/83.3-2 05СБ

КАРКАС ПРОСТРАНСТВЕННЫЙ КП-
СБОРОЧНЫЙ ЧЕРТЕЖ

СТАДИЯ	МАССА	МАСШТАБ
Р	СМ ТАБЛ.	
ЛИСТ	ЛИСТОВ 1	

ЦНИИЭП торгово-бытовых зданий и туристских комплексов

ИНВ. № ПОДЛ. | ПОДПИСЬ И ДАТА | ВЗАМЕН ИНВ. №

19847 15 ФОРМАТ

ФОРМАТ	ЗОНА	ПОЗ	ОБОЗНАЧЕНИЕ	НАИМЕНОВАНИЕ	КОЛ.	ПРИМЕЧАНИЕ
				ДОКУМЕНТАЦИЯ		
А3			1.020-1/83.3-2 06СВ	СБОРОЧНЫЙ ЧЕРТЕЖ		
А4			1.020-1/83.3-2 00ТО	ТЕХНИЧЕСКОЕ ОПИСАНИЕ		
			ПЕРЕМЕННЫЕ ДАННЫЕ	ДЛЯ ИСПОЛНЕНИЙ:		
				1.020-1/83.3-2 06 КП-22		
				СБОРОЧНЫЕ ЕДИНИЦЫ		
				КАРКАС УКР.СБОРКИ		
А4		1	1.020-1/83.3-3 01	СКР-1	2	
А4		2	1.020-1/83.3-3 14-04	СЕТКА С-14	1	
				ИЗДЕЛИЕ ЗАКЛАДНОЕ		
А4		3	1.020-1/83.3-3 24-02	МН-21	2	
А4		4	1.020-1/83.3-3 28	МН-33	2	
				ДЕТАЛИ		
				СТЕРЖЕНЬ ГНУТЫЙ		
А4		5	1.020-1/83.3-3 31	СГ-1	4	
А4		6	1.020-1/83.3-3 32-05	СГ-8	34	
А4		7	1.020-1/83.3-3 32-06	СГ-9	4	
А4		8	1.020-1/83.3-3 33	СГ-13	2	
				СТ.ОТД.ГОСТ 5781-82		
БЧ		9	10.011.220	Ф10 А-I L=220	19	0.14КГ
БЧ		10	10.011.340	Ф10 А-I L=340	21	0.21КГ
БЧ		11	22.013.60	Ф22 А-III L=60	4	0.18КГ
				1.020-1/83.3-2 06-01 КП-23		
				СБОРОЧНЫЕ ЕДИНИЦЫ		
А4		1	1.020-1/83.3-3 04-03	КАРКАС ПЛОСКИЙ КР-19	2	
А4		2	1.020-1/83.3-3 14-05	СЕТКА С-15	1	
				ИЗДЕЛИЕ ЗАКЛАДНОЕ		
А4		3	1.020-1/83.3-3 24-03	МН-22	2	
А4		4	1.020-1/83.3-3 28	МН-33	2	
				ДЕТАЛИ		
				СТЕРЖЕНЬ ГНУТЫЙ		
А4		5	1.020-1/83.3-3 31-01	СГ-2	4	

Н.ОТД	Волынский		1.020-1/83.3-2 06
КОНТР	Григорев		
Гл.КОНСТР	Шац		
ГИП	Острова		КАРКАС ПРОСТРАНСТВЕННЫЙ КП-
РАЗРАБ	Птицына		
ПРОВЕРИЛ	Осина		
ИСПОЛНИЛ	Лукина		

СТАДИЯ	ЛИСТ	ЛИСТОВ
Р	1	2

ЦНИИЭП торгово-бытовых зданий и туристских комплексов

ФОРМАТ А4

Киев ЗНИИЭП ТЛП КОРТ

ФОРМАТ	ЗОНА	ПОЗ.	ОБОЗНАЧЕНИЕ	НАИМЕНОВАНИЕ	КОЛ	ПРИМЕЧАНИЕ
А4		6	1.020-1/83.3-3 32-06	СГ-9	34	
А4		7	1.020-1/83.3-3 32	СГ-3	4	
А4		8	1.020-1/83.3-3 33	СГ-13	2	
				СТ.ОТД.ГОСТ 5781-82		
БЧ		9	12.011.220	Ф12 А-I L=220	19	0.20КГ
БЧ		10	12.011.340	Ф12 А-I L=340	21	0.30КГ
БЧ		11	32.013.60	Ф32 А-III L=60	4	0.38КГ
				1.020-1/83.3-2 06-02 КП-24		
				СБОРОЧНЫЕ ЕДИНИЦЫ		
				КАРКАС УКР.СБОРКИ		
А4		1	1.020-1/83.3-3 01-04	СКР-5	2	
А4		2	1.020-1/83.3-3 14-05	СЕТКА С-15	1	
				ИЗДЕЛИЕ ЗАКЛАДНОЕ		
А4		3	1.020-1/83.3-3 24-04	МН-23	2	
А4		4	1.020-1/83.3-3 28	МН-33	2	
				ДЕТАЛИ		
				СТЕРЖЕНЬ ГНУТЫЙ		
А4		5	1.020-1/83.3-3 31-01	СГ-2	4	
А4		6	1.020-1/83.3-3 32-06	СГ-9	34	
А4		7	1.020-1/83.3-3 32	СГ-3	4	
А4		8	1.020-1/83.3-3 33	СГ-13	2	
				СТ.ОТД.ГОСТ 5781-82		
БЧ		9	12.011.220	Ф12 А-I L=220	19	0.20КГ
БЧ		10	12.011.340	Ф12 А-I L=340	21	0.30КГ
БЧ		11	28.013.60	Ф28 А-III L=60	4	0.29КГ

Ситник

ОПЕРАТОР ТЛП КОРТ

ЭПВЦ Киев ЗНИИЭП

ВЗАМ ИНВ № | ПОДПИСЬ И ДАТА | ИНВ №ПОДЛ

1.020-1/83.3-2 06

ЛИСТ 2

19847 16

ФОРМАТ А4

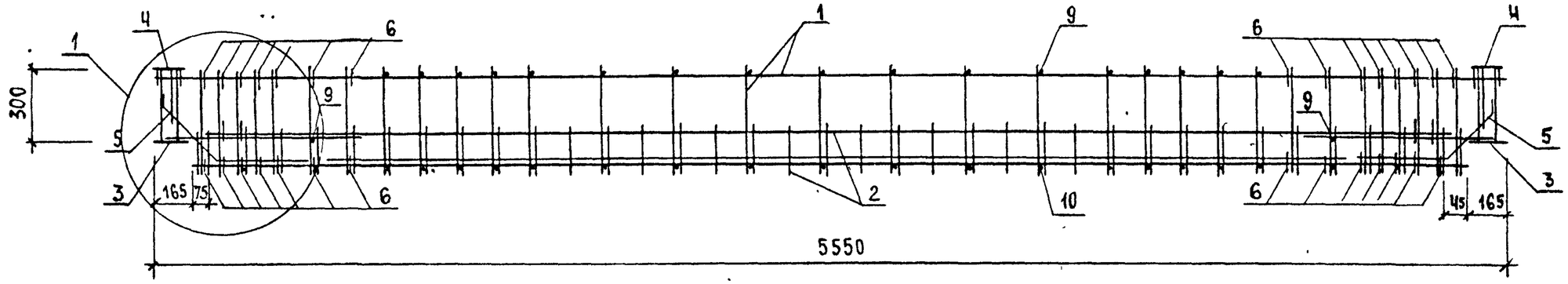

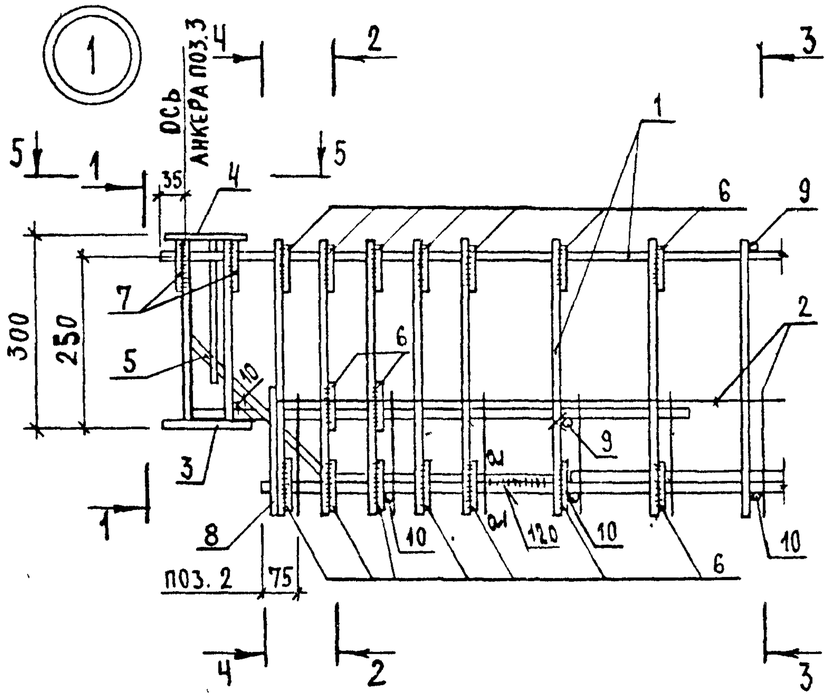

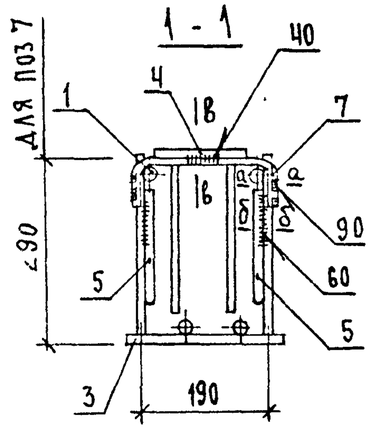

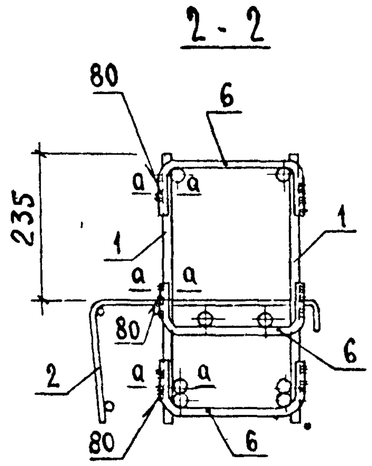

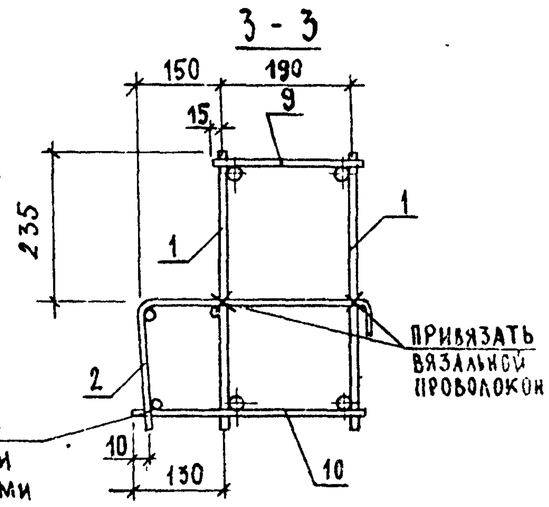

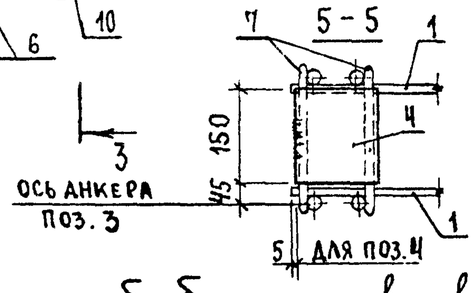

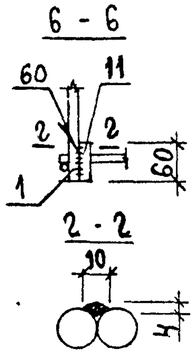

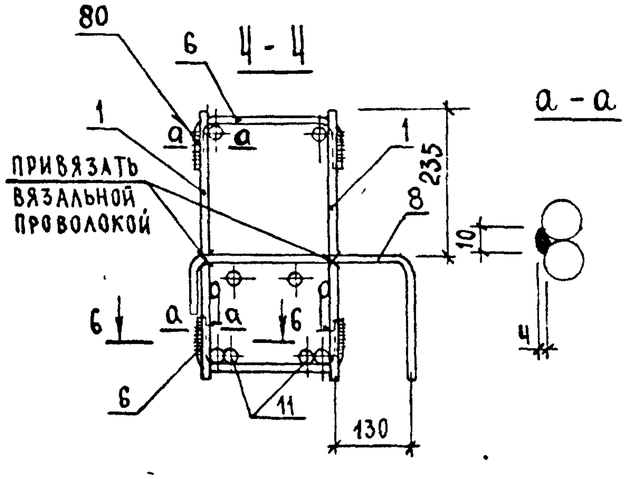

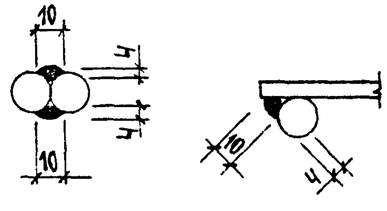

ОБОЗНАЧЕНИЕ	МАРКА	МАССА, КГ
1.020-1/83.3-2 06	КП-22	114,75
-01	КП-23	163,22
-02	КП-24	199,29

НАЧ ОТД	ВОЛЫНСКИЙ		
Н. КОНТР.	ПРИГОРЕВ		
ГЛ КОНСТР.	ШАЦ		
ГИП	ОСТРОВА		
РАЗРАБОТ.	ЛУКИНА		
ПРОВЕРИЛ	ОСИНА		
ИСПОЛНИЛ	ПТИЦЫНА		

1.020-1/83.3-2 06СБ

КАРКАС ПРОСТРАНСТВЕННЫЙ КП-
СБОРОЧНЫЙ ЧЕРТЕЖ

СТАДИЯ	МАССА	МАСШТАБ
Р	СМ ТАБЛ.	
ЛИСТ	ЛИСТОВ 1	

ЦНИИЭП ТОРГОВО-БЫТОВЫХ ЗДАНИЙ ТУРИСТСК. КОМПЛЕКС

ИНВ. № ПОДЛ. | ПОДПИСЬ И ДАТА | ВЗАМЕН ИНВ. №

ФОРМАТ А3

ФОРМАТ	ЗОНА	ПОЗ	ОБОЗНАЧЕНИЕ	НАИМЕНОВАНИЕ	КОЛ.	ПРИМЕЧАНИЕ
				ДОКУМЕНТАЦИЯ		
А3			1.020-1/83.3-2 07СБ	СБОРОЧНЫЙ ЧЕРТЕЖ		
А4			1.020-1/83.3-2 00ТО	ТЕХНИЧЕСКОЕ ОПИСАНИЕ		
			ПЕРЕМЕННЫЕ ДАННЫЕ	ДЛЯ ИСПОЛНЕНИЙ:		
				1.020-1/83.3-2 07 КП-25		
				СБОРОЧНЫЕ ЕДИНИЦЫ		
А4		1	1.020-1/83.3-3 05-02	КАРКАС ПЛОСКИЙ КР-22	2	
				СЕТКА		
А4		2	1.020-1/83.3-3 13-02	С-7	1	
А4		3	1.020-1/83.3-3 15-03	С-22	1	
				ИЗДЕЛИЕ ЗАКЛАДНОЕ		
А4		4	1.020-1/83.3-3 25-01	МН-25	2	
А4		5	1.020-1/83.3-3 28	МН-33	2	
				ДЕТАЛИ		
				СТЕРЖЕНЬ ГНУТЫЙ		
А4		6	1.020-1/83.3-3 31	СГ-1	4	
А4		7	1.020-1/83.3-3 32-05	СГ-8	36	
А4		8	1.020-1/83.3-3 32-08	СГ-11	4	
А4		9	1.020-1/83.3-3 34	СГ-14	2	
				СТ.ОТД.ГОСТ 5781-82		
БЧ		10	10.011.220	Ф10 А-I L=220	19	0.14КГ
БЧ		11	10.011.390	Ф10 А-I L=390	21	0.24КГ
БЧ		12	25.013.60	Ф25 А-Ш L=60	4	0.23КГ
				1.020-1/83.3-2 07-01 КП-26		
				СБОРОЧНЫЕ ЕДИНИЦЫ		
				КАРКАС УКР.СБОРКИ		
А4		1	1.020-1/83.3-3 01-05	СКР-6	2	
				СЕТКА		
А4		2	1.020-1/83.3-3 13-02	С-7	1	
А4		3	1.020-1/83.3-3 15-03	С-22	1	
				ИЗДЕЛИЕ ЗАКЛАДНОЕ		
А4		4	1.020-1/83.3-3 25-02	МН-26	2	
А4		5	1.020-1/83.3-3 28	МН-33	2	

НАЧОТД	ВОЛЫНСКИЙ	
НКОНТР	ПОГОРЕЛ	
ГЛКОНСТР	ШАЦ	
ГИП	ОСИНА	
РАЗРАБ	ПТИЦЫНА	
ПРОВЕРИЛ	ОСТРОВА	
НСПОЛНИЛ	ЛУКИНА	

1.020-1/83.3-2 07

КАРКАС ПРОСТРАНСТВЕННЫЙ КП-

СТАДИЯ	ЛИСТ	ЛИСТОВ
Р	1	3

ЦНИИЭП торгово-бытовых зданий и туристских комплексов

ЭПВЦ Киев ЗНИИЭП

ОПЕРАТОР ТПП КОРТ

СИТНИК

ВЗАМ.ИНВ№ | ПОДПИСЬ И ДАТА | ИНВ№ ПОДЛ

ФОРМАТ А4

ФОРМАТ	ЗОНА	ПОЗ	ОБОЗНАЧЕНИЕ	НАИМЕНОВАНИЕ	КОЛ	ПРИМЕЧАНИЕ
				ДЕТАЛИ		
				СТЕРЖЕНЬ ГНУТЫЙ		
А4		6	1.020-1/83.3-3 31	СГ-1	4	
А4		7	1.020-1/83.3-3 32-05	СГ-8	36	
А4		8	1.020-1/83.3-3 32-08	СГ-11	4	
А4		9	1.020-1/83.3-3 34	СГ-14	2	
				СТ.ОТД.ГОСТ 5781-82		
БЧ		10	10.011.220	Ф10 А-I L=220	19	0.14КГ
БЧ		11	10.011.390	Ф10 А-I L=390	21	0.24КГ
БЧ		12	22.013.60	Ф22 А-Ш L=60	4	0.18КГ
				1.020-1/83.3-2 07-02 КП-27		
				СБОРОЧНЫЕ ЕДИНИЦЫ		
				КАРКАС УКР.СБОРКИ		
А4		1	1.020-1/83.3-3 01-06	СКР-7	2	
				СЕТКА		
А4		2	1.020-1/83.3-3 13-02	С-7	1	
А4		3	1.020-1/83.3-3 15-03	С-22	1	
				ИЗДЕЛИЕ ЗАКЛАДНОЕ		
А4		4	1.020-1/83.3-3 25-03	МН-27	2	
А4		5	1.020-1/83.3-3 28	МН-33	2	
				ДЕТАЛИ		
				СТЕРЖЕНЬ ГНУТЫЙ		
А4		6	1.020-1/83.3-3 31-01	СГ-2	4	
А4		7	1.020-1/83.3-3 32-05	СГ-8	36	
А4		8	1.020-1/83.3-3 32-07	СГ-10	4	
А4		9	1.020-1/83.3-3 34	СГ-14	2	
				СТ.ОТД.ГОСТ 5781-82		
БЧ		10	10.011.220	Ф10 А-I L=220	19	0.14КГ
БЧ		11	10.011.390	Ф10 А-I L=390	21	0.24КГ
БЧ		12	22.013.60	Ф22 А-Ш L=60	4	0.18КГ
				1.020-1/83.3-2 07-03 КП-28		
				СБОРОЧНЫЕ ЕДИНИЦЫ		
А4		1	1.020-1/83.3-3 05-01	КАРКАС ПЛОСКИЙ КР-21	2	
				СЕТКА		
А4		2	1.020-1/83.3-3 13-03	С-8	1	
А4		3	1.020-1/83.3-3 15-03	С-22	1	
				ИЗДЕЛИЕ ЗАКЛАДНОЕ		
А4		4	1.020-1/83.3-3 25-04	МН-28	2	
А4		5	1.020-1/83.3-3 28	МН-33	2	
				ДЕТАЛИ		

1.020-1/83.3-2 07

ЛИСТ 2

19847 18

ФОРМАТ А4

ФОРМАТ	ЗОНА	ПОЗ	ОБОЗНАЧЕНИЕ	НАИМЕНОВАНИЕ	КОЛ	ПРИМЕЧАНИЕ
				СТЕРЖЕНЬ ГНУТЫЙ		
А4		6	1.020-1/83.3-3 31-01	СГ-2	4	
А4		7	1.020-1/83.3-3 32-06	СГ-9	36	
А4		8	1.020-1/83.3-3 32-07	СГ-10	4	
А4		9	1.020-1/83.3-3 34	СГ-14	2	
				СТ.ОТД.ГОСТ 5781-82		
БЧ		10	12.011.220	Ф12 А-I L=220	19	0.20КГ
БЧ		11	12.011.390	Ф12 А-I L=390	21	0.35КГ
БЧ		12	32.013.60	Ф32 А-Ш L=60	4	0.38КГ

ЭПВЦ Киев ЗНИИЭП

ИНЖЕНЕР ТПП КОРТ

Согласовано

ИНВ №ПОДЛ | ПОДП И ДАТА | ВЗАМ ИНВ №

ИНВ №ПОДЛ | ПОДПИСЬ И ДАТА | ВЗАМ ИНВ №

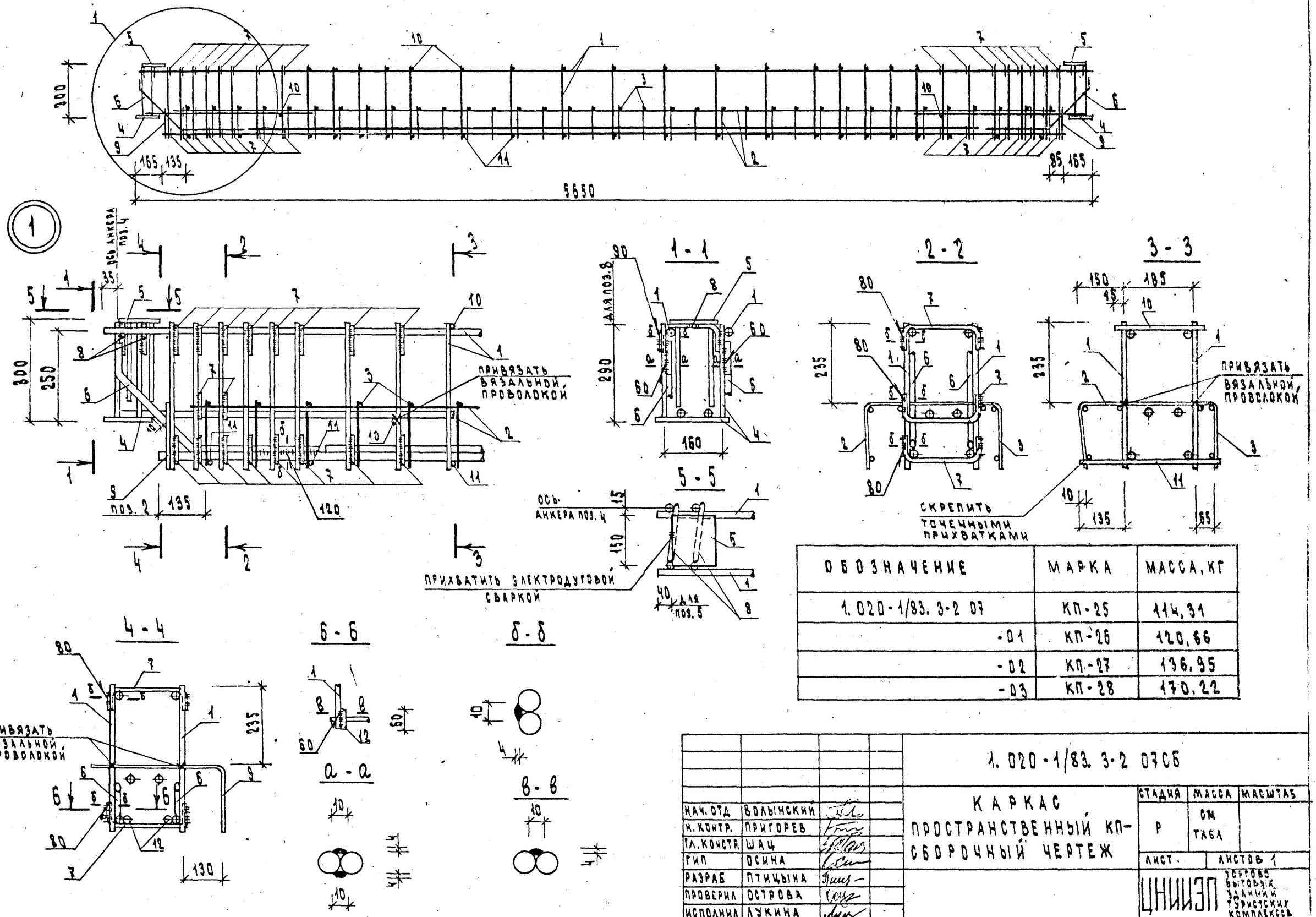

ОБОЗНАЧЕНИЕ	МАРКА	МАССА, КГ
1.020-1/83.3-2 07	КП-25	114,31
-01	КП-26	120,66
-02	КП-27	136,95
-03	КП-28	170,22

НАЧ. ОТД	ВОЛЫНСКИЙ		
Н. КОНТР.	ПРИГОРЕВ		
ГЛ. КОНСТР.	ШАЦ		
РИП	ОСИНА		
РАЗРАБ	ПТИЦЫНА		
ПРОВЕРИЛ	ОСТРОВА		
ИСПОЛНИЛ	ЛУКИНА		

1.020-1/83.3-2 07СБ

КАРКАС ПРОСТРАНСТВЕННЫЙ КП-СБОРОЧНЫЙ ЧЕРТЕЖ

СТАДИЯ	МАССА	МАСШТАБ
Р	см таб	
ЛИСТ	ЛИСТОВ 1	

ЦНИИЭП торгово-бытовых зданий и туристских комплексов

ИНВ N ПОДЛ | ПОДПИСЬ И ДАТА | ВЗАМЕН ИНВ N

19847 20

ФОРМАТ	ЗОНА	ПОЗ	ОБОЗНАЧЕНИЕ	НАИМЕНОВАНИЕ	КОЛ.	ПРИМЕЧАНИЕ
				ДОКУМЕНТАЦИЯ		
А3			1.020-1/83.3-2 08СБ	СБОРОЧНЫЙ ЧЕРТЕЖ		
А4			1.020-1/83.3-2 00ТО	ТЕХНИЧЕСКОЕ ОПИСАНИЕ		
			ПЕРЕМЕННЫЕ ДАННЫЕ	ДЛЯ ИСПОЛНЕНИЙ:		
				1.020-1/83.3-2 08 КП-29		
				СБОРОЧНЫЕ ЕДИНИЦЫ		
				КАРКАС УКР.СБОРКИ		
А4		1	1.020-1/83.3-3 01-05	СКР-6	2	
А4		2	1.020-1/83.3-3 14-06	СЕТКА С-16	1	
				ИЗДЕЛИЕ ЗАКЛАДНОЕ		
А4		3	1.020-1/83.3-3 25-02	МН-26	2	
А4		4	1.020-1/83.3-3 28	МН-33	2	
				ДЕТАЛИ		
				СТЕРЖЕНЬ ГНУТЫЙ		
А4		5	1.020-1/83.3-3 31	СГ-1	4	
А4		6	1.020-1/83.3-3 32-05	СГ-8	36	
А4		7	1.020-1/83.3-3 32-08	СГ-11	4	
А4		8	1.020-1/83.3-3 33	СГ-13	2	
				СТ.ОТД.ГОСТ 5781-82		
БЧ		9	10.011.220	Ф10 А-I L=220	19	0.14КГ
БЧ		10	10.011.340	Ф10 А-I L=340	21	0.21КГ
БЧ		11	22.013.60	Ф22 А-Ш L=60	4	0.18КГ
				1.020-1/83.3-2 08-01 КП-30		
				СБОРОЧНЫЕ ЕДИНИЦЫ		
А4		1	1.020-1/83.3-3 05-01	КАРКАС ПЛОСКИЙ КР-21	2	
А4		2	1.020-1/83.3-3 14-07	СЕТКА С-17	1	
				ИЗДЕЛИЕ ЗАКЛАДНОЕ		
А4		3	1.020-1/83.3-3 25-04	МН-28	2	
А4		4	1.020-1/83.3-3 28	МН-33	2	
				ДЕТАЛИ		
				СТЕРЖЕНЬ ГНУТЫЙ		
А4		5	1.020-1/83.3-3 31-01	СГ-2	4	

ГИП	ВОЛЫНСКИЙ	
ГАИП	ПРИГОРЕВ	
Н.КОНСТР	ШАЦ	
ИНЖ	ОСТРОВА	
ИНЖ.ЗРАБ	ПТИЦЫНА	
ПРОВЕРИЛ	ОСИНА	
ИСПОЛНИЛ	ЛУКИНА	

1.020-1/83.3-2 08

КАРКАС ПРОСТРАНСТВЕННЫЙ КП-

СТАДИЯ	ЛИСТ	ЛИСТОВ
Р	1	2

ЦНИИЭП торгово-бытовых зданий и туристских комплексов

ФОРМАТ	ЗОНА	ПОЗ.	ОБОЗНАЧЕНИЕ	НАИМЕНОВАНИЕ	КОЛ	ПРИМЕЧАНИЕ
А4		6	1.020-1/83.3-3 32-06	СГ-9	36	
А4		7	1.020-1/83.3-3 32-07	СГ-10	4	
А4		8	1.020-1/83.3-3 33	СГ-13	2	
				СТ.ОТД.ГОСТ 5781-82		
БЧ		9	12.011.220	Ф12 А-I L=220	19	0.20КГ
БЧ		10	12.011.340	Ф12 А-I L=340	21	0.30КГ
БЧ		11	32.013.60	Ф32 А-Ш L=60	4	0.38КГ

Согласовано

ОПЕРАТОР ТЛП КОРТ

ЭПВЦ Киев ЗНИИЭП

ВЗАМ.ИНВ №

ПОДПИСЬ И ДАТА

ИНВ №ПОДЛ

1.020-1/83.3-2 08

ЛИСТ 2

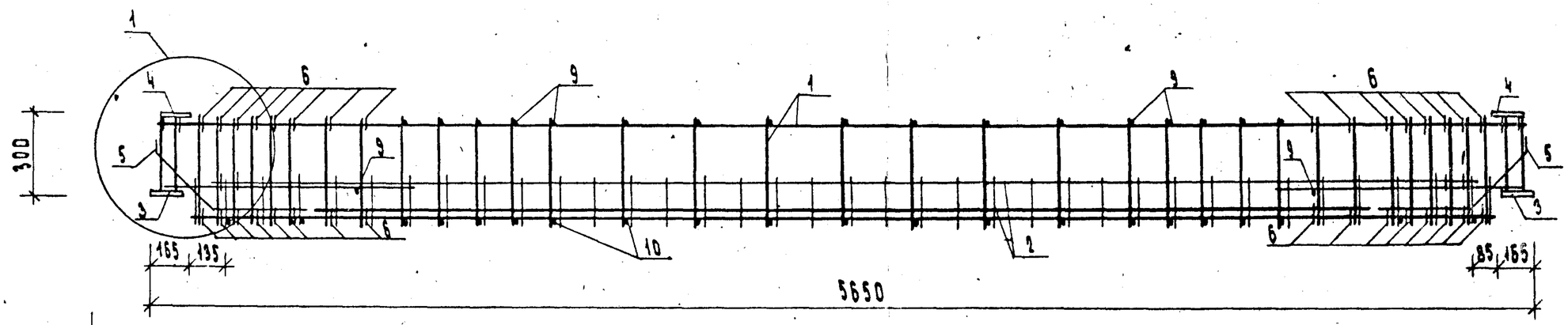

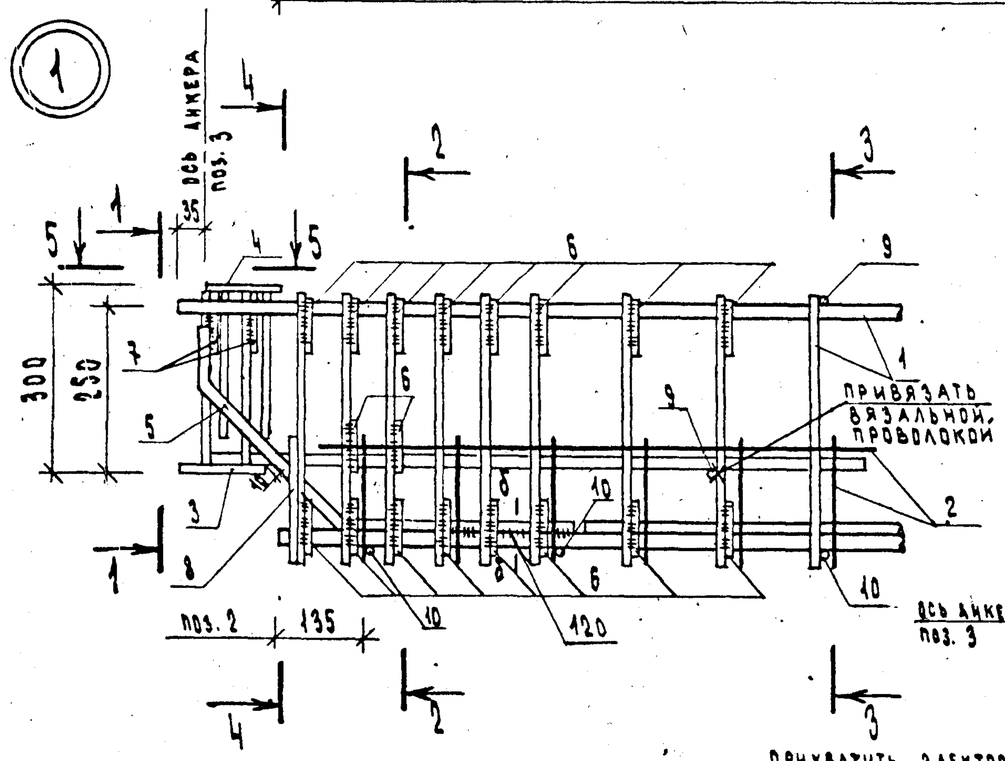

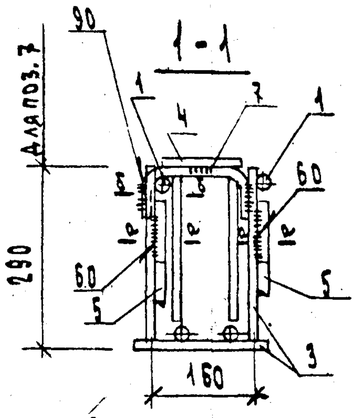

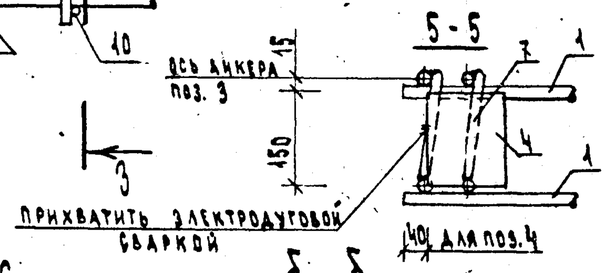

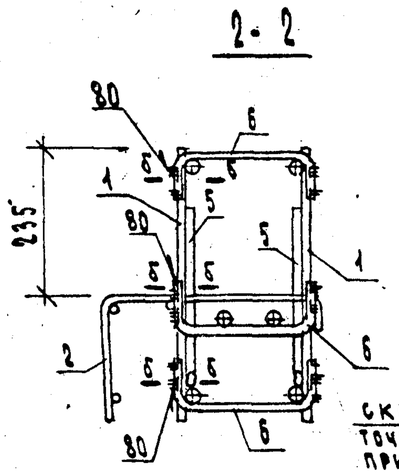

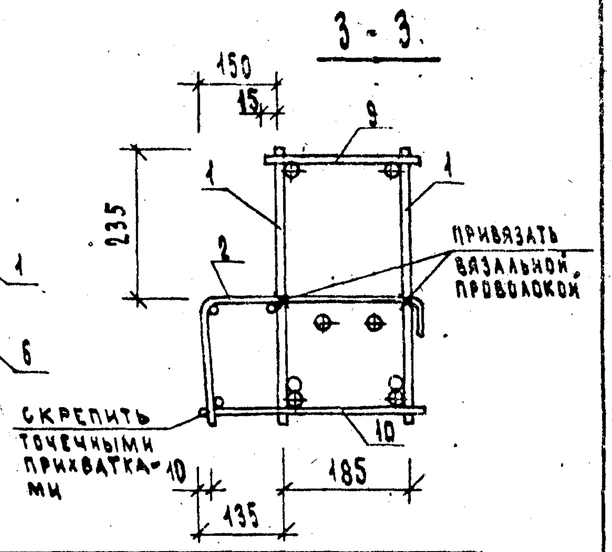

ОБОЗНАЧЕНИЕ	МАРКА	МАССА, кг
1.020-1/83. 3-2 08	КП-29	115,75
- 04	КП-30	155,03

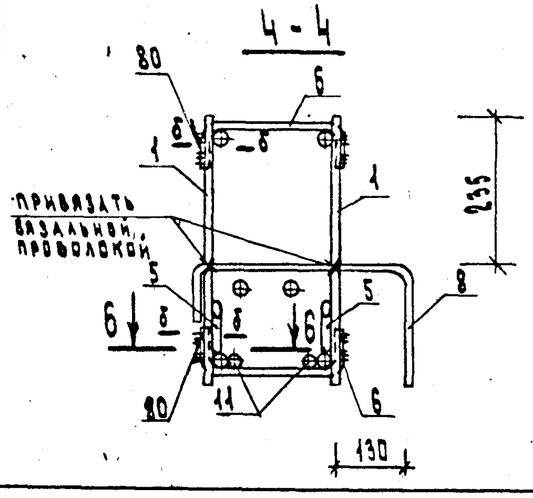

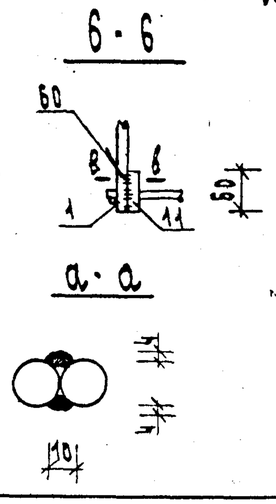

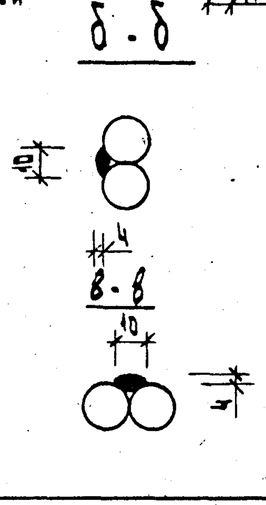

НАЧ.ОТД.	ВОЛЫНСКИЙ		
Н.КОНТР.	ПРИГОРЕВ		
ГЛ.КОНСТР.	ШАЦ		
ГИП	ОСИНА		
РАЗРАБ	ПТИЦЫНА		
ПРОВЕРИЛ	ОСТРОВА		
ИСПОЛНИЛ	ЛУКИНА		

1.020-1/83. 3-2 08СБ

КАРКАС ПРОСТРАНСТВЕННЫЙ КП-
СБОРОЧНЫЙ ЧЕРТЕЖ

СТАДИЯ	МАССА	МАСШТАБ
Р	СМ ТАБЛ	
ЛИСТ	ЛИСТОВ 1	

ЦНИИЭП торгово-бытовых зданий и туристских комплексов

Инв.№ подл. | Подпись и дата | Взам.инв.№

ФОРМАТ	ЗОНА	ПОЗ	ОБОЗНАЧЕНИЕ	НАИМЕНОВАНИЕ	КОЛ	ПРИМЕЧАНИЕ
				ДОКУМЕНТАЦИЯ		
А3			1.020-1/83.3-2 09СВ	СБОРОЧНЫЙ ЧЕРТЕЖ		
А4			1.020-1/83.3-2 00ТО	ТЕХНИЧЕСКОЕ ОПИСАНИЕ		
			ПЕРЕМЕННЫЕ ДАННЫЕ	ДЛЯ ИСПОЛНЕНИЙ:		
				1.020-1/83.3-2 09 КП-31		
				СБОРОЧНЫЕ ЕДИНИЦЫ		
				КАРКАС УКР.СВОРКИ		
А4		1	1.020-1/83.3-3 01-07	СКР-8	2	
				СЕТКА		
А4		2	1.020-1/83.3-3 13-04	С-9	1	
А4		3	1.020-1/83.3-3 15-04	С-23	1	
				ИЗДЕЛИЕ ЗАКЛАДНОЕ		
А4		4	1.020-1/83.3-3 23-03	МН-16	2	
А4		5	1.020-1/83.3-3 28	МН-33	2	
				ДЕТАЛИ		
				СТЕРЖЕНЬ ГНУТЫЙ		
А4		6	1.020-1/83.3-3 31-01	СГ-2	4	
А4		7	1.020-1/83.3-3 32-02	СГ-5	34	
А4		8	1.020-1/83.3-3 32-04	СГ-7	4	
А4		9	1.020-1/83.3-3 34-01	СГ-15	2	
				СТ.ОТД.ГОСТ 5781-82		
ВЧ		10	10.011.270	Ф10 А-I L=270	25	0.17КГ
ВЧ		11	10.011.440	Ф10 А-I L=440	27	0.27КГ
ВЧ		12	32.013.60	Ф32 А-Ш L=60	4	0.38КГ
				1.020-1/83.3-2 09-01 КП-32		
				СБОРОЧНЫЕ ЕДИНИЦЫ		
				КАРКАС УКР.СВОРКИ		
А4		1	1.020-1/83.3-3 01-08	СКР-9	2	
				СЕТКА		
А4		2	1.020-1/83.3-3 13-04	С-9	1	
А4		3	1.020-1/83.3-3 15-04	С-23	1	
				ИЗДЕЛИЕ ЗАКЛАДНОЕ		
А4		4	1.020-1/83.3-3 23-05	МН-18	2	
А4		5	1.020-1/83.3-3 28	МН-33	2	

ГИП	ВОЛЫНСКИЙ	
Н.КОНТР	ПРИГОРЕВ	
Гл.КОНСТР	ШАЦ	
ГИП	ОСИНА	
РАЗРАБ	ПТИЦЫНА	
ПРОВЕРИЛ	ОСТРОВА	
ИСПОЛНИЛ	ЛУКИНА	

1.020-1/83.3-2 09

КАРКАС ПРОСТРАНСТВЕННЫЙ КП-

СТАДИЯ	ЛИСТ	ЛИСТОВ
Р	1	2

ЦНИИЭП торгово бытовых зданий и туристских комплексов

ФОРМАТ А4

ФОРМАТ	ЗОНА	ПОЗ	ОБОЗНАЧЕНИЕ	НАИМЕНОВАНИЕ	КОЛ	ПРИМЕЧАНИЕ
				ДЕТАЛИ		
				СТЕРЖЕНЬ ГНУТЫЙ		
А4		6	1.020-1/83.3-3 31-01	СГ-2	4	
А4		7	1.020-1/83.3-3 32-03	СГ-6	34	
А4		8	1.020-1/83.3-3 32-04	СГ-7	4	
А4		9	1.020-1/83.3-3 34-01	СГ-15	2	
				СТ.ОТД.ГОСТ 5781-82		
ВЧ		10	12.011.270	Ф12 А-I L=270	25	0.24КГ
ВЧ		11	12.011.440	Ф12 А-I L=440	27	0.39КГ
ВЧ		12	32.013.60	Ф32 А-Ш L=60	4	0.38КГ

ЭПВЦ Киев ЗНИИЭП

ОПЕРАТОР ТЛП КОРТ

СИТНИК

ВЗАМ.ИНВ.№

ПОДПИСЬ И ДАТА

ИНВ.№ПОДЛ

1.020-1/83.3-2 09

ЛИСТ 2

19847 23

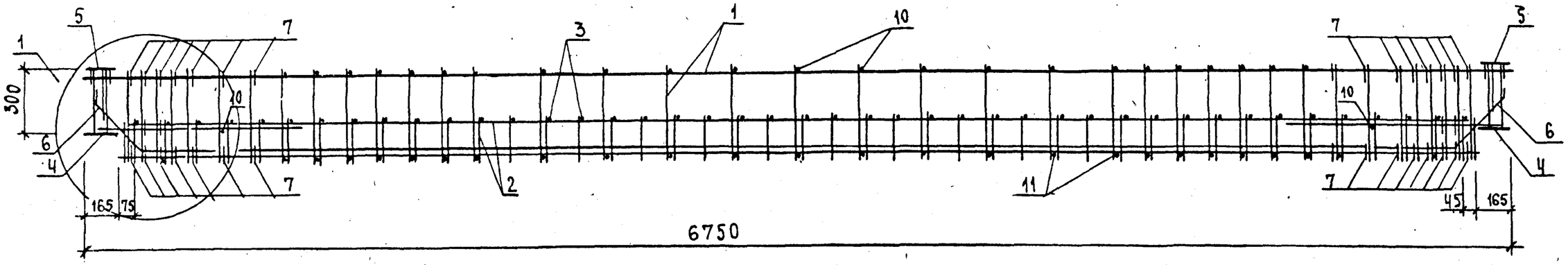

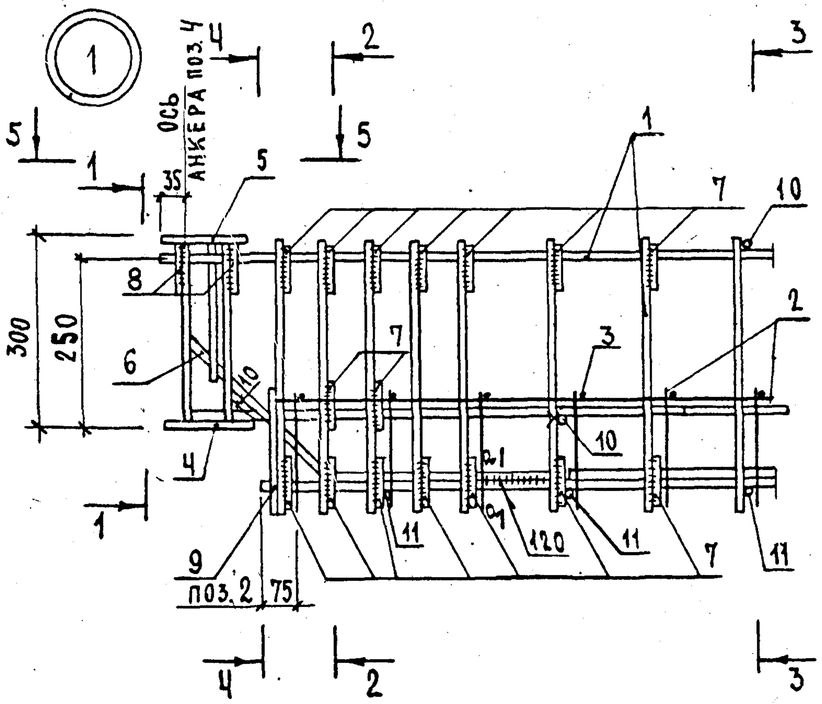

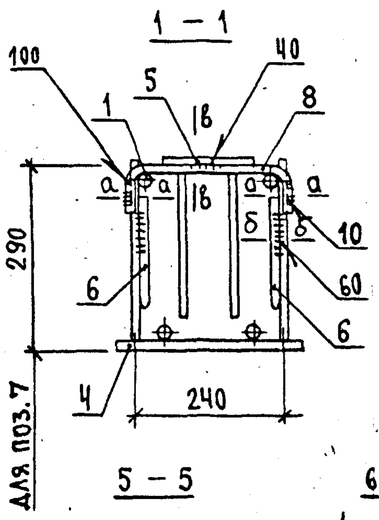

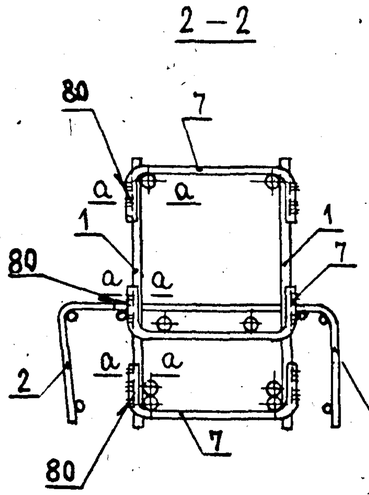

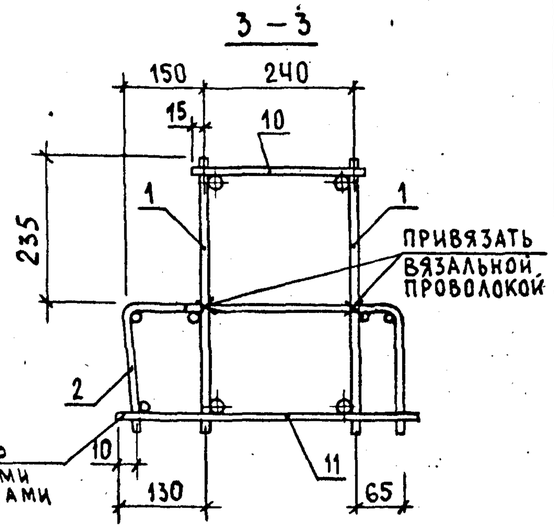

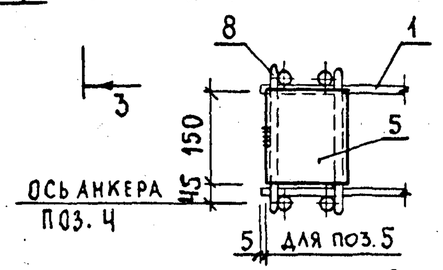

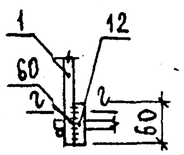

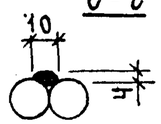

ОБОЗНАЧЕНИЕ	МАРКА	МАССА, КГ
1.020-1/83.3-2 09	КП-31	225,52
-01	КП-32	311,25

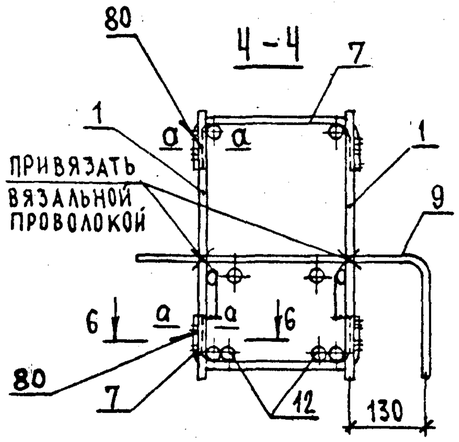

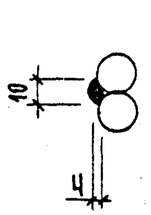

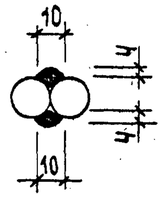

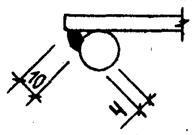

НАЧ. ОТД.	ВОЛЫНСКИЙ		
Н. КОНТР.	ПРИГОРЕВ		
ГЛ. КОНСТР.	ШАЦ		
ГИП	ОСТРОВА		
РАЗРАБОТ.	ЛУКИНА		
ПРОВЕРИЛ	ОСИНА		
ИСПОЛНИЛ	ПТИЦЫНА		

1.020-1/83.3-2 09СБ

КАРКАС ПРОСТРАНСТВЕННЫЙ КП-СБОРОЧНЫЙ ЧЕРТЕЖ

СТАДИЯ	МАССА	МАСШТАБ
Р	СМ ТАБЛ.	
ЛИСТ	ЛИСТОВ 1	

ЦНИИЭП ТОРГОВО-БЫТОВЫХ ЗДАНИЙ И ТУРИСТСКИХ КОМПЛЕКСОВ

19847 24

ФОРМАТ А3

ИНВ. N ПОДЛ. | ПОДПИСЬ И ДАТА | ВЗАМЕН ИНВ. N

ФОРМАТ	ЗОНА	ПОЗ.	ОБОЗНАЧЕНИЕ	НАИМЕНОВАНИЕ	КОЛ.	ПРИМЕЧАНИЕ
				ДОКУМЕНТАЦИЯ		
А3			1.020-1/83.3-2 10СВ	СБОРОЧНЫЙ ЧЕРТЕЖ		
А4			1.020-1/83.3-2 00ТО	ТЕХНИЧЕСКОЕ ОПИСАНИЕ		
			ПЕРЕМЕННЫЕ ДАННЫЕ	ДЛЯ ИСПОЛНЕНИЙ:		
				1.020-1/83.3-2 10 КП-33		
				СБОРОЧНЫЕ ЕДИНИЦЫ		
				КАРКАС УКР.СБОРКИ		
А4		1	1.020-1/83.3-3 01-09	СКР-10	2	
				СЕТКА		
А4		2	1.020-1/83.3-3 14-08	С-18	1	
А4		3	1.020-1/83.3-3 15-05	С-24	1	
				ИЗДЕЛИЕ ЗАКЛАДНОЕ		
А4		4	1.020-1/83 3-3 25-03	МН-27	2	
А4		5	1.020-1/83 3-3 28	МН-33	2	
				ДЕТАЛИ		
				СТЕРЖЕНЬ ГНУТЫЙ		
А4		6	1.020-1/83.3-3 31-01	СГ-2	4	
А4		7	1.020-1/83.3-3 32-05	СГ-8	36	
А4		8	1.020-1/83.3-3 32-07	СГ-10	4	
А4		9	1.020-1/83.3-3 34	СГ-14	2	
				СТ.ОТД.ГОСТ 5781-82		
БЧ		10	10.011.220	Ф10 А-I L=220	25	0.14КГ
БЧ		11	10.011.390	Ф10 А-I L=390	27	0.24КГ
БЧ		12	32.013.60	Ф32 А-III L=60	4	0.38КГ
				1.020-1/83.3-2 10-01 КП-34		
				СБОРОЧНЫЕ ЕДИНИЦЫ		
				КАРКАС УКР.СБОРКИ		
А4		1	1.020-1/83.3-3 01-10	СКР-11	2	
				СЕТКА		
А4		2	1.020-1/83.3-3 14-08	С-18	1	
А4		3	1.020-1/83.3-3 15-05	С-24	1	
				ИЗДЕЛИЕ ЗАКЛАДНОЕ		
А4		4	1.020-1/83.3-3 25-05	МН-29	2	
А4		5	1.020-1/83.3-3 28	МН-33	2	

НАЧ.ОТД.	ВОЛЫНСКИЙ	
Н.КОНТР.	ПРИГОРЕВ	
ГЛ.КОНСТР	ШАЦ	
ГИП	ОСТРОВА	
РАЗРАБ.	ПТИЦЫНА	
ПРОВЕРИЛ	ОСИНА	
ИСПОЛНИЛ	ЛУКИНА	

1.020-1/83.3-2 10

КАРКАС ПРОСТРАНСТВЕННЫЙ КП-

СТАДИЯ	ЛИСТ	ЛИСТОВ
Р	1	2

ЦНИИЭП торгово-бытовых зданий и туристских комплексов

ФОРМАТ А4

ЭПВЦ Киев ЗНИИЭП | ОПЕРАТОР ТЛП КОРТ | СИТНИК

ФОРМАТ	ЗОНА	ПОЗ.	ОБОЗНАЧЕНИЕ	НАИМЕНОВАНИЕ	КОЛ	ПРИМЕЧАНИЕ
				ДЕТАЛИ		
				СТЕРЖЕНЬ ГНУТЫЙ		
А4		6	1.020-1/83.3-3 31-01	СГ-2	4	
А4		7	1.020-1/83.3-3 32-11	СГ-17	36	
А4		8	1.020-1/83.3-3 32-07	СГ-10	4	
А4		9	1.020-1/83.3-3 34	СГ-14	2	
				СТ.ОТД.ГОСТ 5781-82		
БЧ		10	12.011.220	Ф12 А-I L=220	25	0.20КГ
БЧ		11	12.011.390	Ф12 А-I L=390	27	0.35КГ
БЧ		12	32.013.60	Ф32 А-III L=60	4	0.38КГ

ВЗАМ.ИНВ.№ | ПОДПИСЬ И ДАТА | ИНВ.№ПОДЛ

1.020-1/83.3-2 10

ЛИСТ 2

19847 25

ФОРМАТ А4

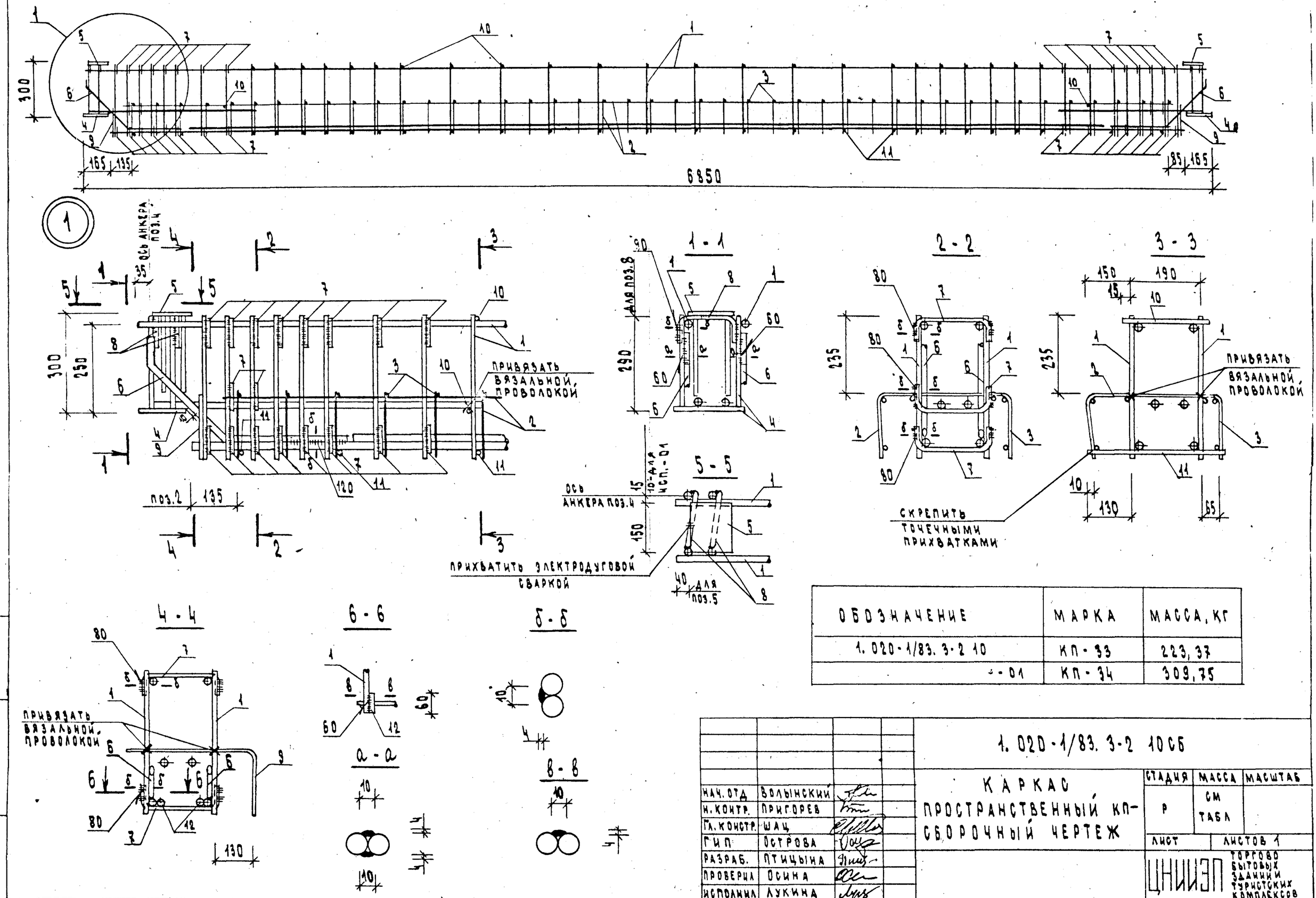

ОБОЗНАЧЕНИЕ	МАРКА	МАССА, КГ
1.020-1/83.3-2 10	КП-33	223,37
-01	КП-34	309,75

НАЧ. ОТД	ВОЛЫНСКИЙ		
Н. КОНТР.	ПРИГОРЕВ		
ГЛ. КОНСТР.	ШАЦ		
ГИП	ОСТРОВА		
РАЗРАБ.	ПТИЦЫНА		
ПРОВЕРИЛ	ОСИНА		
ИСПОЛНИЛ	ЛУКИНА		

1.020-1/83.3-2 10СБ

КАРКАС ПРОСТРАНСТВЕННЫЙ КП-СБОРОЧНЫЙ ЧЕРТЕЖ

СТАДИЯ	МАССА	МАСШТАБ
Р	СМ ТАБЛ	
ЛИСТ	ЛИСТОВ 1	

ЦНИИЭП торгово-бытовых зданий и туристских комплексов

ИНВ. N ПОДЛ. | ПОДПИСЬ И ДАТА | ВЗАМЕН ИНВ. N

19847 26

ФОРМАТ А3

ФОРМАТ	ЗОНА	ПОЗ	ОБОЗНАЧЕНИЕ	НАИМЕНОВАНИЕ	КОЛ.	ПРИМЕЧАНИЕ
				ДОКУМЕНТАЦИЯ		
А3			1.020-1/83.3-2 11СВ	СБОРОЧНЫЙ ЧЕРТЕЖ		
А4			1.020-1/83.3-2 00ТО	ТЕХНИЧЕСКОЕ ОПИСАНИЕ		
			ПЕРЕМЕННЫЕ ДАННЫЕ	ДЛЯ ИСПОЛНЕНИЙ:		
				1.020-1/83.3-2 11 КП-35		
				СБОРОЧНЫЕ ЕДИНИЦЫ		
А4		1	1.020-1/83.3-3 08	КАРКАС ПЛОСКИЙ КР-27	2	
А4		2	1.020-1/83.3-3 12	СЕТКА С-1	2	
				ИЗДЕЛИЕ ЗАКЛАДНОЕ		
А4		3	1.020-1/83.3-3 21	МН-1	2	
А4		4	1.020-1/83.3-3 27	МН-32	2	
				ДЕТАЛИ		
				СТЕРЖЕНЬ ГНУТЫЙ		
А4		5	1.020-1/83.3-3 31	СГ-1	4	
А4		6	1.020-1/83.3-3 32-05	СГ-8	4	
А4		7	1.020-1/83.3-3 32-09	СГ-12	2	
				СТ.ОТД.ГОСТ 5781-82		
ВЧ		8	8.013.430	Ф8 А-Ш L=430	4	0.17КГ
ВЧ		9	8.011.230	Ф8 А-I L=230	12	0.09КГ
ВЧ		10	8.011.500	Ф8 А-I L=500	8	0.20КГ
ВЧ		11	16.013.60	Ф16 А-Ш L=60	4	0.10КГ
				1.020-1/83.3-2 11-01 КП-36		
				СБОРОЧНЫЕ ЕДИНИЦЫ		
А4		1	1.020-1/83.3-3 08-01	КАРКАС ПЛОСКИЙ КР-28	2	
А4		2	1.020-1/83.3-3 12	СЕТКА С-1	2	
				ИЗДЕЛИЕ ЗАКЛАДНОЕ		
А4		3	1.020-1/83.3-3 21	МН-1	2	
А4		4	1.020-1/83.3-3 27	МН-32	2	
				ДЕТАЛИ		
				СТЕРЖЕНЬ ГНУТЫЙ		
А4		5	1.020-1/83.3-3 31	СГ-1	4	
А4		6	1.020-1/83.3-3 32-05	СГ-8	4	

НАЧ.ОТД.	ЗОЛЫНСКИЙ		1.020-1/83.3-2 11
Н.КОНТР.	ПРИГОРЕВ		
ГЛ.КОНСТР.	ШАЦ		КАРКАС ПРОСТРАНСТВЕННЫЙ КП-
ГИП	ОСИНА		
РАЗРАБ.	ПТИЦЫНА		
ПРОВЕРИЛ	ОСТРОВА		
ИСПОЛНИЛ	ЛУКИНА		

СТАДИЯ	ЛИСТ	ЛИСТОВ
Р	1	2

ЦНИИЭП торгово-бытовых зданий и туристских комплексов

ЭПВЦ Киев ЗНИИЭП ТЛП КОРТ

ФОРМАТ А4

ФОРМАТ	ЗОНА	ПОЗ	ОБОЗНАЧЕНИЕ	НАИМЕНОВАНИЕ	КОЛ.	ПРИМЕЧАНИЕ
А4		7	1.020-1/83.3-3 32-09	СГ-12	2	
				СТ.ОТД.ГОСТ 5781-82		
ВЧ		8	8.013.430	Ф8 А-Ш L=430	4	0.17КГ
ВЧ		9	8.011.230	Ф8 А-I L=230	12	0.09КГ
ВЧ		10	8.011.500	Ф8 А-I L=500	8	0.20КГ
ВЧ		11	18.013.60	Ф18 А-Ш L=60	4	0.12КГ
				1.020-1/83.3-2 11-02 КП-37		
				СБОРОЧНЫЕ ЕДИНИЦЫ		
А4		1	1.020-1/83.3-3 08-02	КАРКАС ПЛОСКИЙ КР-29	2	
А4		2	1.020-1/83.3-3 12-01	СЕТКА С-2	2	
				ИЗДЕЛИЕ ЗАКЛАДНОЕ		
А4		3	1.020-1/83.3-3 21-01	МН-2	2	
А4		4	1.020-1/83.3-3 27	МН-32	2	
				ДЕТАЛИ		
				СТЕРЖЕНЬ ГНУТЫЙ		
А4		5	1.020-1/83.3-3 31	СГ-1	4	
А4		6	1.020-1/83.3-3 32-05	СГ-8	8	
А4		7	1.020-1/83.3-3 32-09	СГ-12	2	
				СТ.ОТД.ГОСТ 5781-82		
ВЧ		8	12.013.430	Ф12 А-Ш L=430	4	0.38КГ
ВЧ		9	8.011.230	Ф8 А-I L=230	8	0.09КГ
ВЧ		10	8.011.500	Ф8 А-I L=500	8	0.20КГ
ВЧ		11	22.013.60	Ф22 А-Ш L=60	4	0.18КГ
				1.020-1/83.3-2 11-03 КП-38		
				СБОРОЧНЫЕ ЕДИНИЦЫ		
А4		1	1.020-1/83.3-3 08-03	КАРКАС ПЛОСКИЙ КР-30	2	
А4		2	1.020-1/83.3-3 12-01	СЕТКА С-2	2	
				ИЗДЕЛИЕ ЗАКЛАДНОЕ		
А4		3	1.020-1/83.3-3 21-02	МН-3	2	
А4		4	1.020-1/83.3-3 27	МН-32	2	
				ДЕТАЛИ		
				СТЕРЖЕНЬ ГНУТЫЙ		
А4		5	1.020-1/83.3-3 31	СГ-1	4	
А4		6	1.020-1/83.3-3 32-05	СГ-8	8	
А4		7	1.020-1/83.3-3 32-09	СГ-12	2	
				СТ.ОТД.ГОСТ 5781-82		
ВЧ		8	12.013.430	Ф12 А-Ш L=430	4	0.38КГ
ВЧ		9	8.011.230	Ф8 А-I L=230	8	0.09КГ
ВЧ		10	8.011.500	Ф8 А-I L=500	8	0.20КГ
ВЧ		11	25.013.60	Ф25 А-Ш L=60	4	0.23КГ

ЭПВЦ Киев ЗНИИЭП ТЛП КОРТ ОПЕРАТОР СИТНИК

ВЗАМ.ИНВ.№ | ПОДПИСЬ И ДАТА | ИНВ.№ПОДЛ.

1.020-1/83.3-2 11

ЛИСТ 2

ФОРМАТ А4

ОБОЗНАЧЕНИЕ	МАРКА	№	МАССА, КГ
1.020-1/83.3-2 11	КП-35	1	42,59
-01	КП-36	1	44,55
-02	КП-37	2	52,90
-03	КП-38	2	59,20

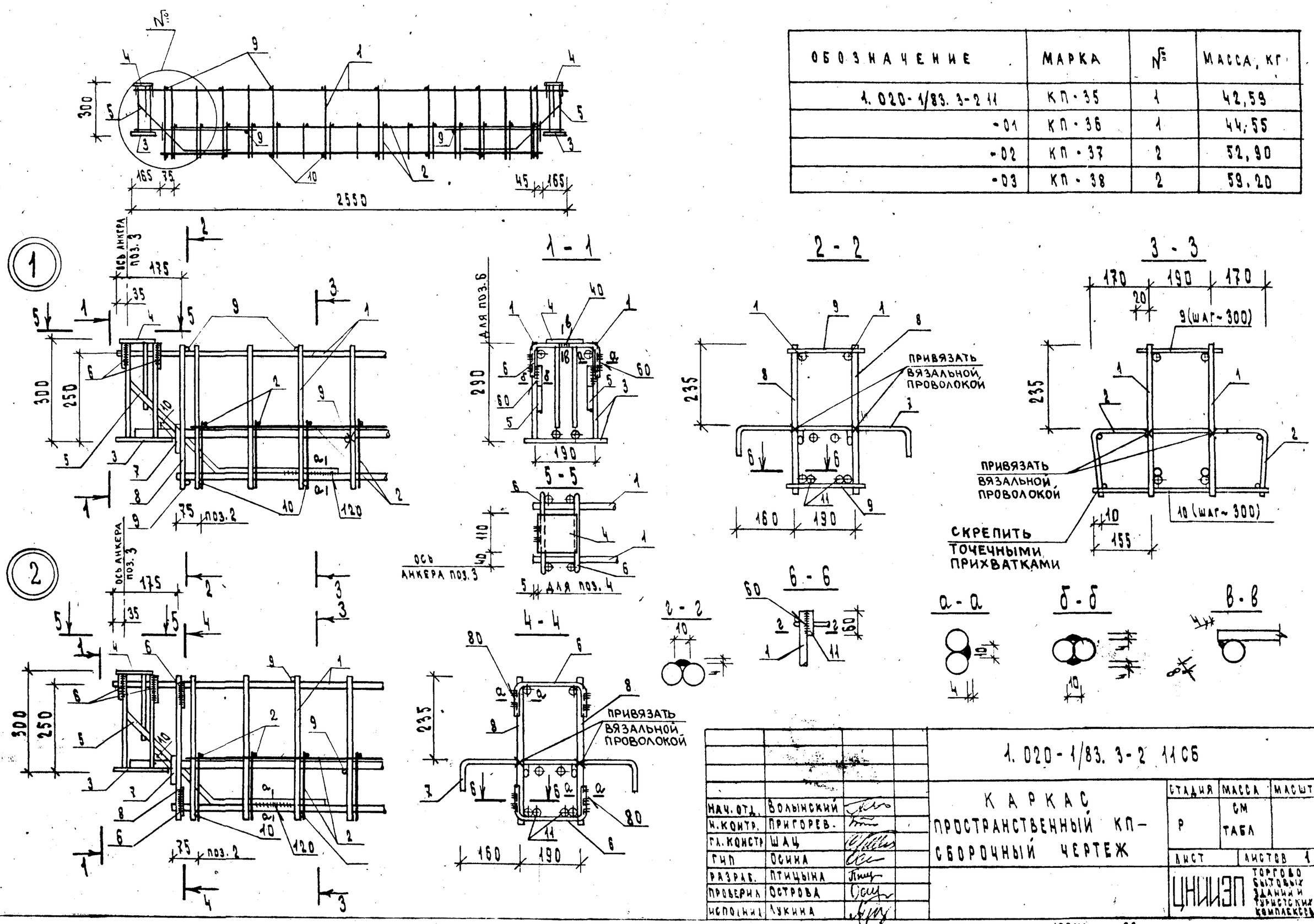

нач.отд.	Волынский		
н.контр.	Григорев.		
гл.констр.	Шац		
ГИП	Осина		
разраб.	Птицына		
проверил	Острова		
исполнил	Лукина		

1.020-1/83.3-2 11СБ

КАРКАС ПРОСТРАНСТВЕННЫЙ КП-СБОРОЧНЫЙ ЧЕРТЕЖ

СТАДИЯ	МАССА	МАСШТАБ
Р	СМ ТАБЛ	
ЛИСТ	ЛИСТОВ 1	

ЦНИИЗП Торгово бытовых зданий и туристских комплексов

Инв.№ подл. | Подпись и дата | Взамен инв.№

ФОРМАТ	ЗОНА	ПОЗ	ОБОЗНАЧЕНИЕ	НАИМЕНОВАНИЕ	КОЛ.	ПРИМЕЧАНИЕ
				ДОКУМЕНТАЦИЯ		
А3			1.020-1/83.3-2 12СБ	СБОРОЧНЫЙ ЧЕРТЕЖ		
А4			1.020-1/83.3-2 00ТО	ТЕХНИЧЕСКОЕ ОПИСАНИЕ		
			ПЕРЕМЕННЫЕ ДАННЫЕ	ДЛЯ ИСПОЛНЕНИЙ:		
				1.020-1/83.3-2 12 КП-39		
				СБОРОЧНЫЕ ЕДИНИЦЫ		
А4		1	1.020-1/83.3-3 09	КАРКАС ПЛОСКИЙ КР-34	2	
				СЕТКА		
А4		2	1.020-1/83.3-3 13	С-5	1	
А4		3	1.020-1/83.3-3 15	С-19	1	
				ИЗДЕЛИЕ ЗАКЛАДНОЕ		
А4		4	1.020-1/83.3-3 23	МН-13	2	
А4		5	1.020-1/83.3-3 28	МН-33	2	
				ДЕТАЛИ		
				СТЕРЖЕНЬ ГНУТЫЙ		
А4		6	1.020-1/83.3-3 31	СГ-1	4	
А4		7	1.020-1/83.3-3 32-02	СГ-5	4	
А4		8	1.020-1/83.3-3 34-01	СГ-15	2	
				СТ.ОТД.ГОСТ 5781-82		
БЧ		9	8.011.270	Ф8 А-I L=270	19	0.11КГ
БЧ		10	8.011.440	Ф8 А-I L=440	17	0.17КГ
БЧ		11	16.013.60	Ф16 А-Ш L=60	4	0.10КГ
				1.020-1/83.3-2 12-01 КП-40		
				СБОРОЧНЫЕ ЕДИНИЦЫ		
А4		1	1.020-1/83.3-3 09-01	КАРКАС ПЛОСКИЙ КР-35	2	
				СЕТКА		
А4		2	1.020-1/83.3-3 13-01	С-6	1	
А4		3	1.020-1/83.3-3 15	С-19	1	
				ИЗДЕЛИЕ ЗАКЛАДНОЕ		
А4		4	1.020-1/83.3-3 23-02	МН-15	2	
А4		5	1.020-1/83.3-3 28	МН-33	2	
				ДЕТАЛИ		

ФОРМАТ	ЗОНА	ПОЗ.	ОБОЗНАЧЕНИЕ	НАИМЕНОВАНИЕ	КОЛ	ПРИМЕЧАНИЕ
				СТЕРЖЕНЬ ГНУТЫЙ		
А4		6	1.020-1/83.3-3 31	СГ-1	4	
А4		7	1.020-1/83.3-3 32-02	СГ-5	26	
А4		8	1.020-1/83.3-3 32-03	СГ-6	4	
А4		9	1.020-1/83.3-3 34-01	СГ-15	2	
				СТ.ОТД.ГОСТ 5781-82		
БЧ		10	10.011.270	Ф10 А-I L=270	8	0.17КГ
БЧ		11	10.011.440	Ф10 А-I L=440	8	0.27КГ
БЧ		12	18.013.60	Ф18 А-Ш L=60	4	0.12КГ

ЭПВЦ Киев ЗНИИЭП

ОПЕРАТОР ТЛП КОРТ

СЛУЧАЙ

ВЗАМ.ИНВ.№

ПОДПИСЬ И ДАТА

ИНВ.№ПОДЛ.

Д	Волынский		1.020-1/83.3-2 12
ГР.	Григорев		
ОНСТР	Шац		
	Острова		
РАБ.	Птицына		
ВЕРИЛ	Осина		
ОЛНИЛ	Лукина		

КАРКАС ПРОСТРАНСТВЕННЫЙ КП-

СТАДИЯ	ЛИСТ	ЛИСТОВ
Р	1	2

ЦНИИЭП торгово-бытовых зданий и туристских комплексов

1.020-1/83.3-2 12

ЛИСТ 2

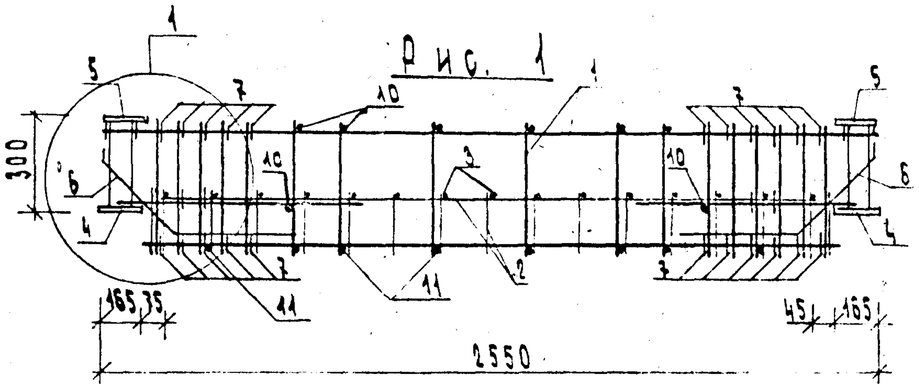

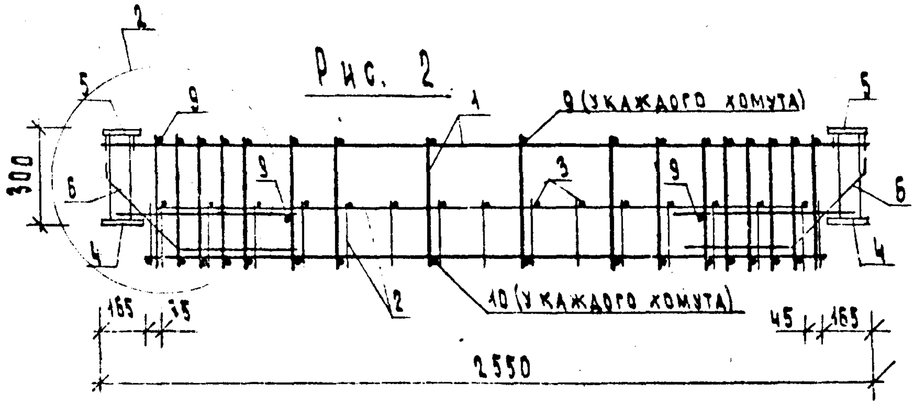

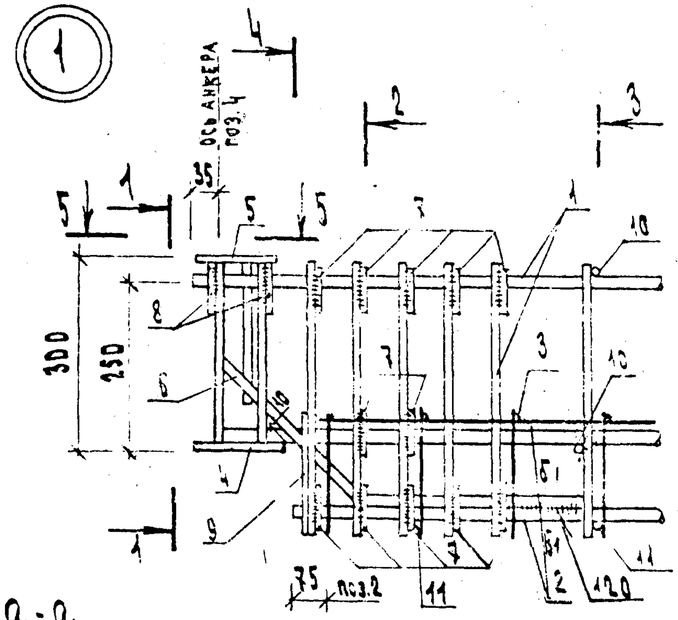

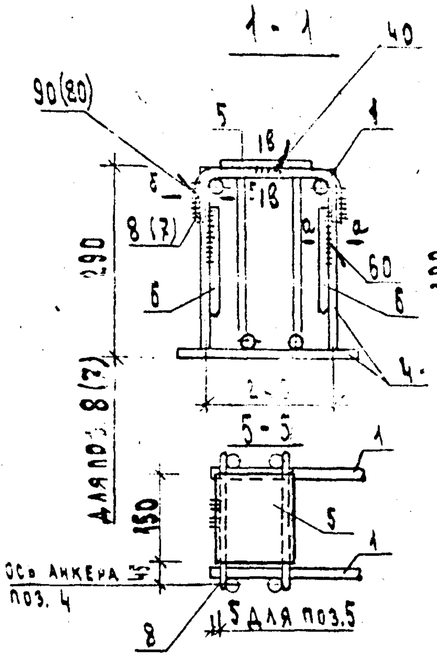

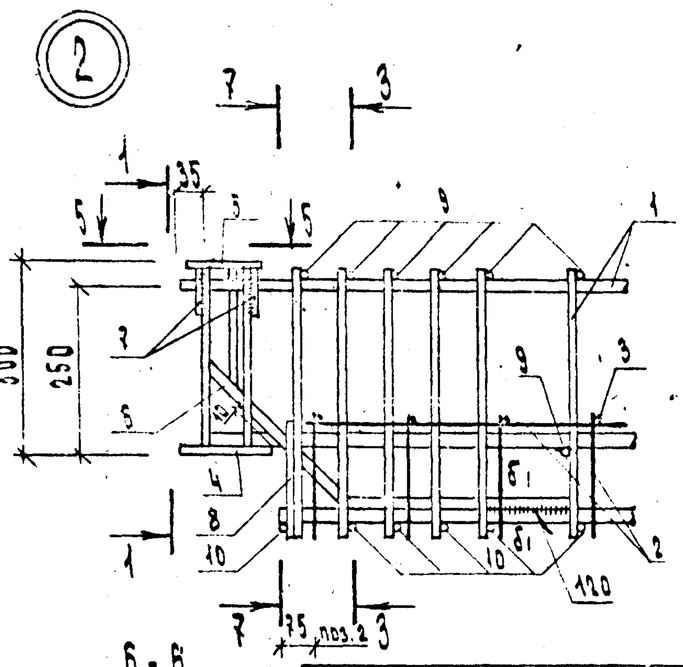

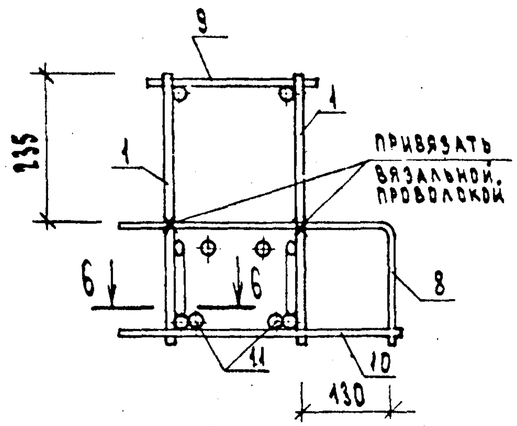

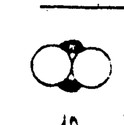

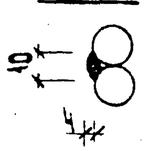

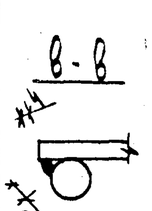

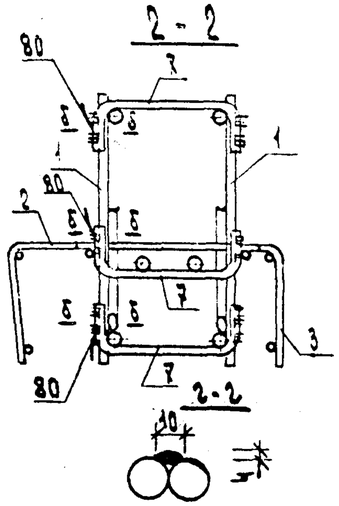

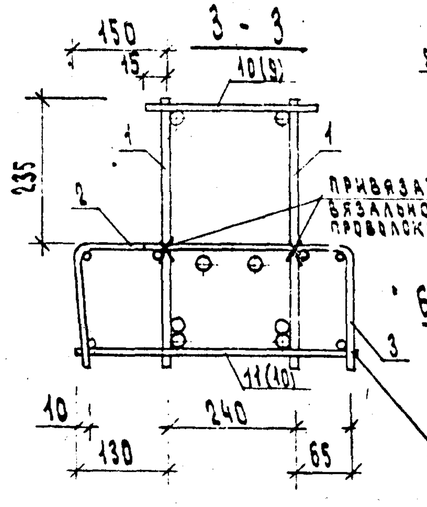

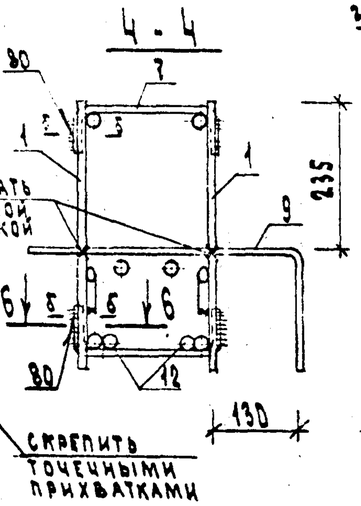

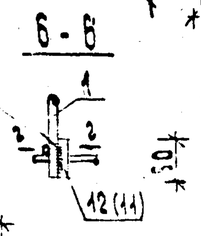

Обозначение	Марка	Рис.	Масса, кг
1.020-1/83. 3-2 12	КП-39	2	49,44
-01	КП-40	1	64,97

На сечениях размеры и позиции в скобках относятся к рис. 2

Нач.отд.	Больинский		
Н.контр.	Григорев		
Гл.констр.	Шац		
ГИП	Острова		
Разраб.	Птицына		
Проверил	Осина		
Исполнил	Лукина		

1.020-1/83. 3-2 12СБ

Каркас пространственный КП-
Сборочный чертеж

Стадия	Масса	Масштаб
Р	см табл	
Лист	Листов 1	

ЦНИИЭП торгово-бытовых зданий и туристских комплексов

Взам. инв. № | Подпись и дата | Инв. № подл.

ФОРМАТ	ЗОНА	ПОЗ	ОБОЗНАЧЕНИЕ	НАИМЕНОВАНИЕ	КОЛ	ПРИМЕЧАНИЕ
				ДОКУМЕНТАЦИЯ		
А3			1.020-1/83.3-2 13СБ	СБОРОЧНЫЙ ЧЕРТЕЖ		
А4			1.020-1/83.3-2 00ТО	ТЕХНИЧЕСКОЕ ОПИСАНИЕ		
			ПЕРЕМЕННЫЕ ДАННЫЕ	ДЛЯ ИСПОЛНЕНИЙ:		
				1.020-1/83.3-2 13 КП-41		
				СБОРОЧНЫЕ ЕДИНИЦЫ		
А4		1	1.020-1/83.3-3 09-02	КАРКАС ПЛОСКИЙ КР-36	2	
А4		2	1.020-1/83.3-3 14-01	СЕТКА С-11	1	
				ИЗДЕЛИЕ ЗАКЛАДНОЕ		
А4		3	1.020-1/83.3-3 24-01	МН-20	2	
А4		4	1.020-1/83.3-3 28	МН-33	2	
				ДЕТАЛИ		
				СТЕРЖЕНЬ ГНУТЫЙ		
А4		5	1.020-1/83.3-3 31	СГ-1	4	
А4		6	1.020-1/83.3-3 32-05	СГ-8	26	
А4		7	1.020-1/83.3-3 32-06	СГ-9	4	
А4		8	1.020-1/83.3-3 33	СГ-13	2	
				СТ.ОТД.ГОСТ 5781-82		
БЧ		9	10.011.220	Ф10 А-I L=220	8	0.14КГ
БЧ		10	10.011.340	Ф10 А-I L=340	8	0.21КГ
БЧ		11	16.013.60	Ф16 А-Ш L=60	4	0.10КГ
				1.020-1/83.3-2 13-01 КП-42		
				СБОРОЧНЫЕ ЕДИНИЦЫ		
А4		1	1.020-1/83.3-3 09-01	КАРКАС ПЛОСКИЙ КР-35	2	
А4		2	1.020-1/83.3-3 14-01	СЕТКА С-11	1	
				ИЗДЕЛИЕ ЗАКЛАДНОЕ		
А4		3	1.020-1/83.3-3 24-02	МН-21	2	
А4		4	1.020-1/83.3-3 28	МН-33	2	
				ДЕТАЛИ		
				СТЕРЖЕНЬ ГНУТЫЙ		
А4		5	1.020-1/83.3-3 31	СГ-1	4	
А4		6	1.020-1/83.3-3 32-05	СГ-8	26	

ФОРМАТ	ЗОНА	ПОЗ	ОБОЗНАЧЕНИЕ	НАИМЕНОВАНИЕ	КОЛ	ПРИМЕЧАНИЕ
А4		7	1.020-1/83.3-3 32-06	СГ-9	4	
А4		8	1.020-1/83.3-3 33	СГ-13	2	
				СТ.ОТД.ГОСТ 5781-82		
БЧ		9	10.011.220	Ф10 А-I L=220	8	0.14КГ
БЧ		10	10.011.340	Ф10 А-I L=340	8	0.21КГ
БЧ		11	18.013.60	Ф18 А-Ш L=60	4	0.12КГ

ГИП	ЗОЛЫНСКИЙ		1.020-1/83.3-2 13
ГИНТР	ПРИГОРЕВ		
ГИКОНСТР	ШАЦ		
ГИП	ОСИНА		КАРКАС ПРОСТРАНСТВЕННЫЙ КП-
ГИАЗРАБ	ПТИЦЫНА		
ГИПРОВЕРИЛ	ОСТРОВА		
ГИСПОЛНИЛ	ЛУКИНА		

СТАДИЯ	ЛИСТ	ЛИСТОВ
Р	1	2

ЦНИИЭП торгово-бытовых зданий и туристских комплексов

ФОРМАТ А4

ФОРМАТ	ЗОНА	ПОЗ	ОБОЗНАЧЕНИЕ	НАИМЕНОВАНИЕ	КОЛ	ПРИМЕЧАНИЕ
А4		7	1.020-1/83.3-3 32-06	СГ-9	4	
А4		8	1.020-1/83.3-3 33	СГ-13	2	
				СТ.ОТД.ГОСТ 5781-82		
БЧ		9	10.011.220	Ф10 А-I L=220	8	0.14КГ
БЧ		10	10.011.340	Ф10 А-I L=340	8	0.21КГ
БЧ		11	18.013.60	Ф18 А-Ш L=60	4	0.12КГ

ЭПВЦ Киев ЗНИИЭП

ОПЕРАТОР ТЛП КОРТ

СИТНИК

ВЗАМ.ИНВ №

ПОДПИСЬ И ДАТА

ИНВ №ПОДЛ

1.020-1/83.3-2 13

ЛИСТ 2

ФОРМАТ А4

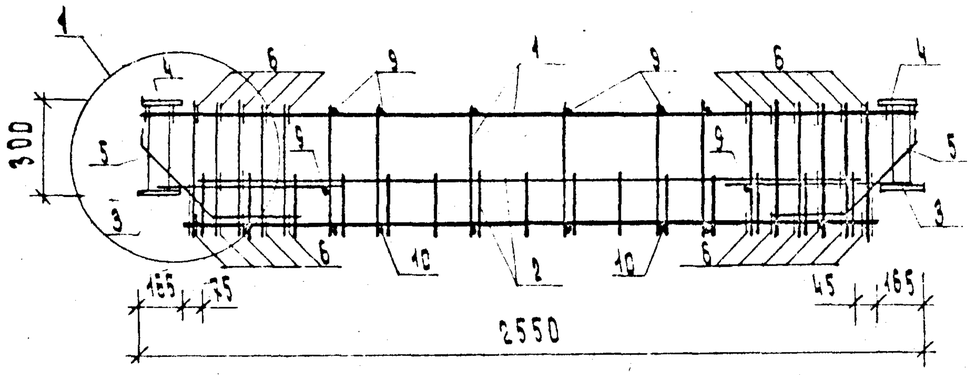

ОБОЗНАЧЕНИЕ	МАРКА	МАССА, КГ
1.020-1/83.3-2 13	КП-41	55,47
" -01	КП-42	60,97

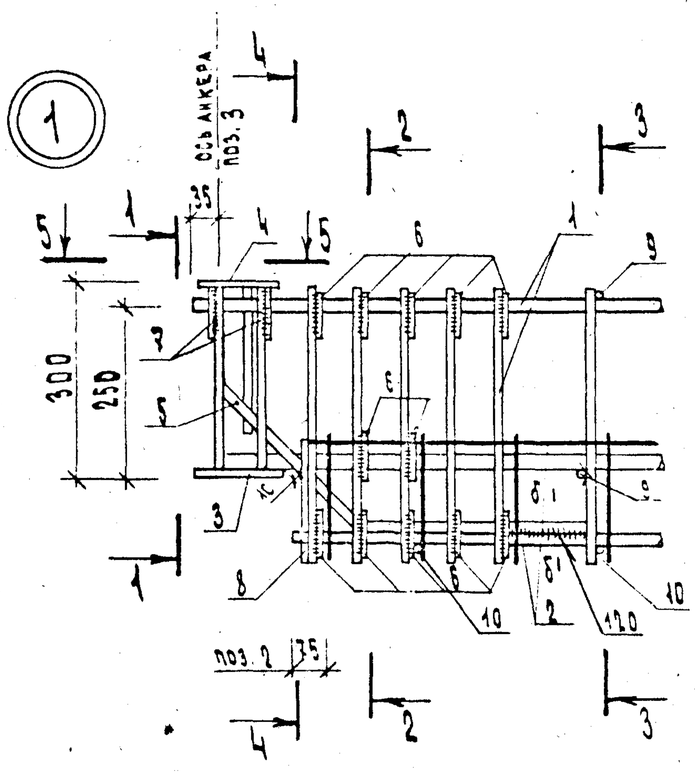

НАЧ.ОТД.	ВОЛЫНСКИЙ		
Н.КОНТР.	ПРИГОРЕВ		
ГЛ.КОНСТР.	ШАЦ		
ГИП	ОСТРОЗА		
РАЗРАБ	ПТИЦЫНА		
ПРОВЕРИЛ	ОСИКА		
ИСПОЛНИЛ	ЛУКИНА		

1.020-1/83.3-2 13СБ

КАРКАС ПРОСТРАНСТВЕННЫЙ КП-
СБОРОЧНЫЙ ЧЕРТЕЖ

СТАДИЯ	МАССА	МАСШТАБ
Р	СМ ТАБЛ	
ЛИСТ	ЛИСТОВ 1	

ЦНИИЭП торгово-бытовых зданий и туристских комплексов

Инв.№ подл. | Подпись и дата | Взамен инв.№

Формат А3

ФОРМАТ	ЗОНА	ПОЗ	ОБОЗНАЧЕНИЕ	НАИМЕНОВАНИЕ	КОЛ.	ПРИМЕЧАНИЕ
				ДОКУМЕНТАЦИЯ		
А3			1.020-1/83.3-2 14СБ	СБОРОЧНЫЙ ЧЕРТЕЖ		
А4			1.020-1/83.3-2 00ТО	ТЕХНИЧЕСКОЕ ОПИСАНИЕ		
			ПЕРЕМЕННЫЕ ДАННЫЕ	ДЛЯ ИСПОЛНЕНИЙ:		
				1.020-1/83.3-2 14 КП-43		
				СБОРОЧНЫЕ ЕДИНИЦЫ		
А4		1	1.020-1/83.3-3 08-04	КАРКАС ПЛОСКИЙ КР-31	2	
А4		2	1.020-1/83.3-3 12-02	СЕТКА С-3	2	
				ИЗДЕЛИЕ ЗАКЛАДНОЕ		
А4		3	1.020-1/83.3-3 22	МН-7	2	
А4		4	1.020-1/83.3-3 27	МН-32	2	
				ДЕТАЛИ		
				СТЕРЖЕНЬ ГНУТЫЙ		
А4		5	1.020-1/83.3-3 31	СГ-1	4	
А4		6	1.020-1/83.3-3 32-05	СГ-8	4	
А4		7	1.020-1/83.3-3 32-09	СГ-12	2	
				СТ.ОТД.ГОСТ 5781-82		
БЧ		8	8.013.430	Ф8 А-Ш L=430	4	0.17КГ
БЧ		9	8.011.230	Ф8 А-I L=230	12	0.09КГ
БЧ		10	8.011.500	Ф8 А-I L=500	8	0.20КГ
БЧ		11	16.013.60	Ф16 А-Ш L=60	4	0.10КГ
				1.020-1/83.3-2 14-01 КП-44		
				СБОРОЧНЫЕ ЕДИНИЦЫ		
А4		1	1.020-1/83.3-3 08-05	КАРКАС ПЛОСКИЙ КР-32	2	
А4		2	1.020-1/83.3-3 12-02	СЕТКА С-3	2	
				ИЗДЕЛИЕ ЗАКЛАДНОЕ		
А4		3	1.020-1/83.3-3 22	МН-7	2	
А4		4	1.020-1/83.3-3 27	МН-32	2	
				ДЕТАЛИ		
				СТЕРЖЕНЬ ГНУТЫЙ		
А4		5	1.020-1/83.3-3 31	СГ-1	4	
А4		6	1.020-1/83.3-3 32-05	СГ-8	4	

НАЧ.ОТД	ВОЛЫНСКИЙ	
Н.КОНТР.	ПРИГОРЕВ	
ГЛ.КОНСТР	ШАЦ	
ГИП	ОСТРОВА	
РАЗРАБ	ПТИЦЫНА	
ПРОВЕРИЛ	ОСИНА	
ИСПОЛНИЛ	ЛУКИНА	

1.020-1/83.3-2 14

КАРКАС ПРОСТРАНСТВЕННЫЙ КП-

СТАДИЯ	ЛИСТ	ЛИСТОВ
Р	1	2

ЦНИИЭП торгово-бытовых зданий и туристских комплексов

ТЛП КОРТ ЭПВЦ КиевЗНИИЭП

ФОРМАТ А4

ФОРМАТ	ЗОНА	ПОЗ	ОБОЗНАЧЕНИЕ	НАИМЕНОВАНИЕ	КОЛ	ПРИМЕЧАНИЕ
А4		7	1.020-1/83.3-3 32-09	СГ-12	2	
				СТ.ОТД.ГОСТ 5781-82		
БЧ		8	8.013.430	Ф8 А-Ш L=430	4	0.17КГ
БЧ		9	8.011.230	Ф8 А-I L=230	12	0.09КГ
БЧ		10	8.011.500	Ф8 А-I L=500	8	0.20КГ
БЧ		11	18.013.60	Ф18 А-Ш L=60	4	0.12КГ
				1.020-1/83.3-2 14-02 КП-45		
				СБОРОЧНЫЕ ЕДИНИЦЫ		
А4		1	1.020-1/83.3-3 08-06	КАРКАС ПЛОСКИЙ КР-33	2	
А4		2	1.020-1/83.3-3 12-03	СЕТКА С-4	2	
				ИЗДЕЛИЕ ЗАКЛАДНОЕ		
А4		3	1.020-1/83.3-3 22-01	МН-8	2	
А4		4	1.020-1/83.3-3 27	МН-32	2	
				ДЕТАЛИ		
				СТЕРЖЕНЬ ГНУТЫЙ		
А4		5	1.020-1/83.3-3 31	СГ-1	4	
А4		6	1.020-1/83.3-3 32-05	СГ-8	8	
А4		7	1.020-1/83.3-3 32-09	СГ-12	2	
				СТ.ОТД.ГОСТ 5781-82		
БЧ		8	12.013.430	Ф12 А-Ш L=430	4	0.38КГ
БЧ		9	8.011.230	Ф8 А-I L=230	8	0.09КГ
БЧ		10	8.011.500	Ф8 А-I L=500	8	0.20КГ
БЧ		11	22.013.60	Ф22 А-Ш L=60	4	0.18КГ

ОПЕРАТОР ТЛП КОРТ ЭПВЦ КиевЗНИИЭП

ВЗАМ.ИНВ.№ ПОДПИСЬ И ДАТА ИНВ.№ПОДЛ.

1.020-1/83.3-2 14

ЛИСТ 2

ФОРМАТ А4

ОБОЗНАЧЕНИЕ	МАРКА	№	МАССА, КГ
1.020-1/83.3-2 14	КП-43	1	41,68
-01	КП-44	1	43,33
-02	КП-45	2	51,84

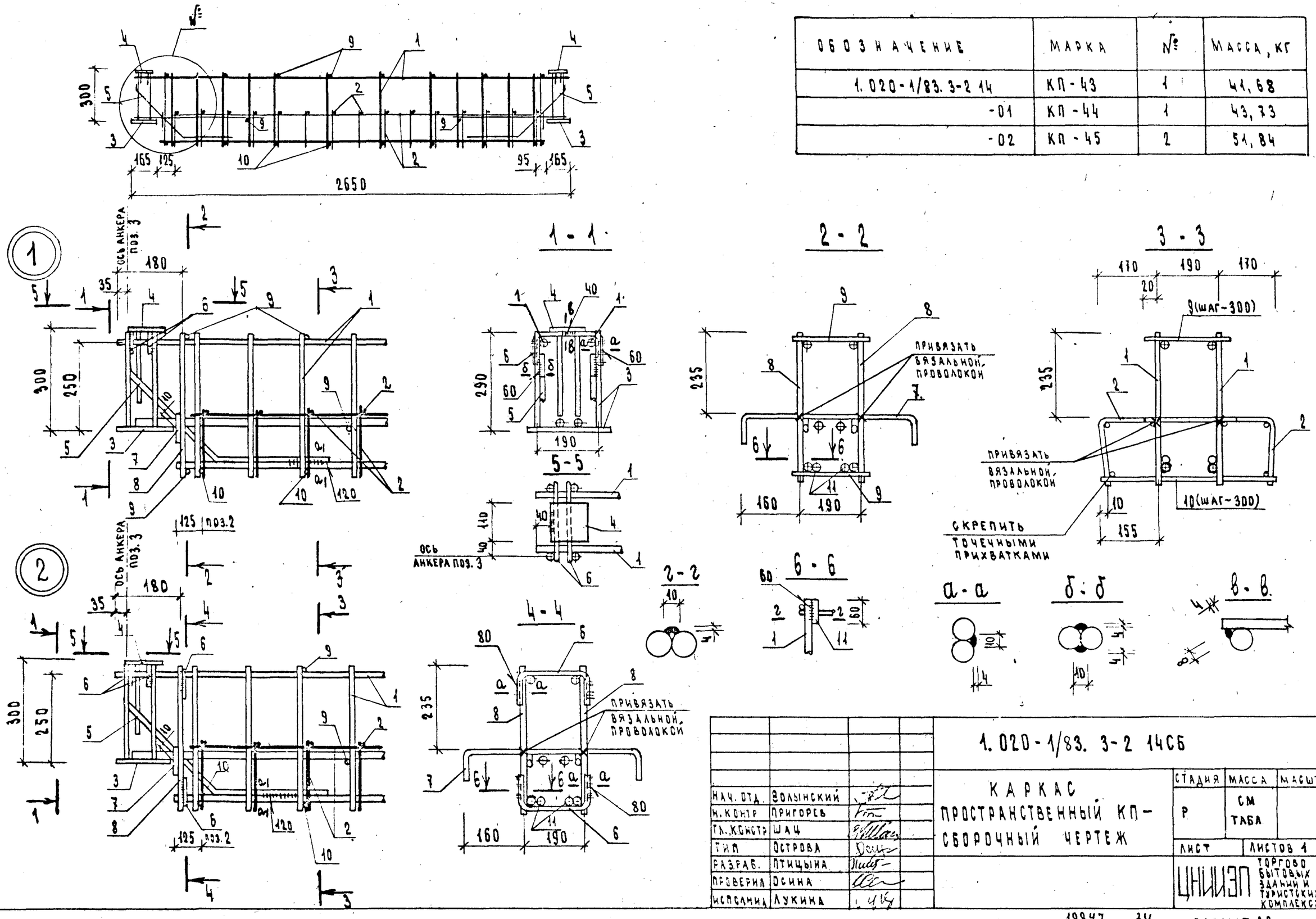

Нач. отд.	Волынский		
Н. контр.	Григорьев		
Гл. констр.	Шац		
Гип	Острова		
Разраб.	Птицына		
Проверил	Осина		
Исполнил	Лукина		

1.020-1/83.3-2 14СБ

КАРКАС ПРОСТРАНСТВЕННЫЙ КП-СБОРОЧНЫЙ ЧЕРТЕЖ

Стадия	Масса	Масштаб
Р	см таба	
Лист	Листов 1	

ЦНИИЭП торгово-бытовых зданий и туристских комплексов

Инв. № подл. | Подпись и дата | Взамен инв. №

19847 34 Формат А3

ФОРМАТ	ЗОНА	ПОЗ	ОБОЗНАЧЕНИЕ	НАИМЕНОВАНИЕ	КОЛ.	ПРИМЕЧАНИЕ
				ДОКУМЕНТАЦИЯ		
А3			1.020-1/83.3-2 15СБ	СБОРОЧНЫЙ ЧЕРТЕЖ		
А4			1.020-1/83.3-2 00ТО	ТЕХНИЧЕСКОЕ ОПИСАНИЕ		
			ПЕРЕМЕННЫЕ ДАННЫЕ	ДЛЯ ИСПОЛНЕНИЙ:		
				1.020-1/83.3-2 15 КП-46		
				СБОРОЧНЫЕ ЕДИНИЦЫ		
А4		1	1.020-1/83.3-3 10	КАРКАС ПЛОСКИЙ КР-37	2	
				СЕТКА		
А4		2	1.020-1/83.3-3 13	С-5	1	
А4		3	1.020-1/83.3-3 15-01	С-20	1	
				ИЗДЕЛИЕ ЗАКЛАДНОЕ		
А4		4	1.020-1/83.3-3 25	МН-24	2	
А4		5	1.020-1/83.3-3 28	МН-33	2	
				ДЕТАЛИ		
				СТЕРЖЕНЬ ГНУТЫЙ		
А4		6	1.020-1/83.3-3 31	СГ-1	4	
А4		7	1.020-1/83.3-3 32-12	СГ-18	4	
А4		8	1.020-1/83.3-3 34	СГ-14	2	
				СТ.ОТД.ГОСТ 5781-82		
БЧ		9	8.011.220	Ф8 А-I L=220	18	0.09КГ
БЧ		10	8.011.390	Ф8 А-I L=390	16	0.15КГ
БЧ		11	16.013.60	Ф16 А-III L=60	4	0.10КГ
				1.020-1/83.3-2 15-01 КП-47		
				СБОРОЧНЫЕ ЕДИНИЦЫ		
А4		1	1.020-1/83.3-3 10-01	КАРКАС ПЛОСКИЙ КР-38	2	
				СЕТКА		
А4		2	1.020-1/83.3-3 13-01	С-6	1	
А4		3	1.020-1/83.3-3 15-01	С-20	1	
				ИЗДЕЛИЕ ЗАКЛАДНОЕ		
А4		4	1.020-1/83.3-3 25-01	МН-25	2	
А4		5	1.020-1/83.3-3 28	МН-33	2	
				ДЕТАЛИ		

ФОРМАТ	ЗОНА	ПОЗ	ОБОЗНАЧЕНИЕ	НАИМЕНОВАНИЕ	КОЛ.	ПРИМЕЧАНИЕ
				СТЕРЖЕНЬ ГНУТЫЙ		
А4		6	1.020-1/83.3-3 31	СГ-1	4	
А4		7	1.020-1/83.3-3 32-05	СГ-8	20	
А4		8	1.020-1/83.3-3 32-08	СГ-11	4	
А4		9	1.020-1/83.3-3 34	СГ-14	2	
				СТ.ОТД.ГОСТ 5781-82		
ВЧ		10	10.011.220	Ф10 А-I L=220	10	0.14КГ
ВЧ		11	10.011.390	Ф10 А-I L=390	10	0.24КГ
ВЧ		12	18.013.60	Ф18 А-III L=60	4	0.12КГ

ЭПВЦ Киев ЗНИИЭП | ТЛП КОРТ | ОПЕРАТОР | Ситник

ВЗАМ.ИНВ № | ПОДПИСЬ И ДАТА | ИНВ №ПОДЛ

НАЧ.ОТД	ВОЛЫНСКИЙ		1.020-1/83.3-2 15
Н.КОНТР	ПРИГОРЕВ		
ГЛ.КОНСТР	ШАЦ		
ГИП	ЭСИНА		КАРКАС ПРОСТРАНСТВЕННЫЙ КП-
РАЗРАБ	ЛУКИНА		
ПРОВЕРИЛ	ОСТРОВА		
ИСПОЛНИЛ	ПТИЦЫНА		

СТАДИЯ	ЛИСТ	ЛИСТОВ
Р	1	2

ЦНИИЭП торгово-бытовых зданий и туристских комплексов

1.020-1/83.3-2 15 ЛИСТ 2

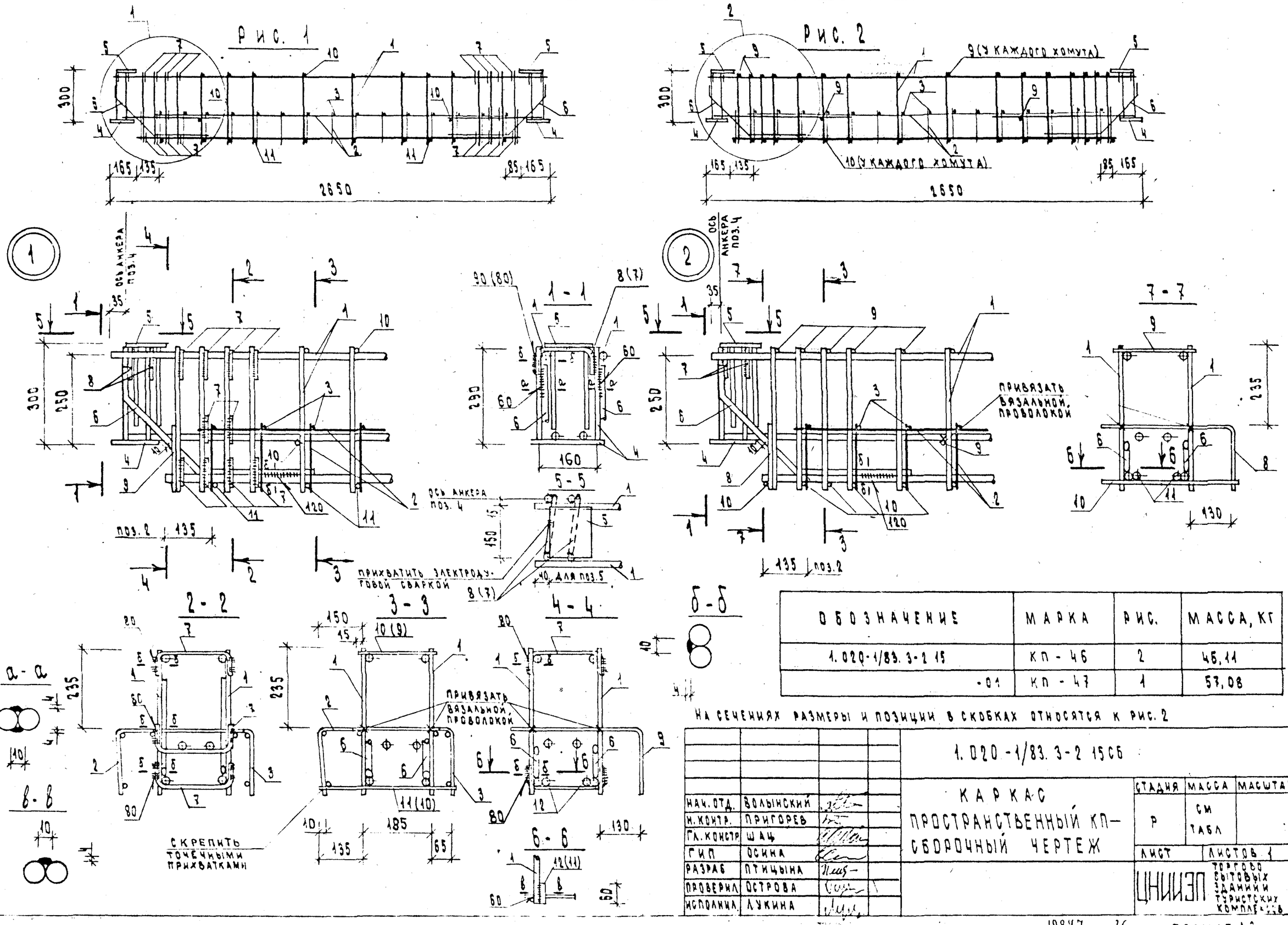

Обозначение	Марка	Рис.	Масса, кг
1.020-1/83.3-2 15	КП-46	2	46,11
-01	КП-47	1	57,08

На сечениях размеры и позиции в скобках относятся к рис. 2

Нач. отд.	Волынский		1.020-1/83.3-2 15СБ
Н. контр.	Пригорев		Каркас пространственный КП — сборочный чертеж
Гл. констр.	Шац		Стадия: Р; Масса: см табл.; Масштаб:
ГИП	Осина		Лист; Листов 1
Разраб.	Птицына		ЦНИИЭП торгово-бытовых зданий и туристских комплексов
Проверил	Острова		
Исполнил	Лукина		

Инв. № подл. | Подпись и дата | Взам. инв. №

ФОРМАТ	ЗОНА	ПОЗ	ОБОЗНАЧЕНИЕ	НАИМЕНОВАНИЕ	КОЛ	ПРИМЕЧАНИЕ
				ДОКУМЕНТАЦИЯ		
А3			1.020-1/83.3-2 16СВ	СБОРОЧНЫЙ ЧЕРТЕЖ		
А4			1.020-1/83.3-2 00ТО	ТЕХНИЧЕСКОЕ ОПИСАНИЕ		
			ПЕРЕМЕННЫЕ ДАННЫЕ	ДЛЯ ИСПОЛНЕНИЙ:		
				1.020-1/83.3-2 16 КП-48		
				СБОРОЧНЫЕ ЕДИНИЦЫ		
А4		1	1.020-1/83.3-3 10	КАРКАС ПЛОСКИЙ КР-37	2	
А4		2	1.020-1/83.3-3 14-02	СЕТКА С-12	1	
				ИЗДЕЛИЕ ЗАКЛАДНОЕ		
А4		3	1.020-1/83.3-3 25	МН-24	2	
А4		4	1.020-1/83.3-3 28	МН-33	2	
				ДЕТАЛИ		
				СТЕРЖЕНЬ ГНУТЫЙ		
А4		5	1.020-1/83.3-3 31	СГ-1	4	
А4		6	1.020-1/83.3-3 32-12	СГ-18	4	
А4		7	1.020-1/83.3-3 33	СГ-13	2	
				СТ.ОТД.ГОСТ 5781-82		
ВЧ		8	8.011.220	Ф8 А-I L=220	18	0.09КГ
ВЧ		9	8.011.340	Ф8 А-I L=340	16	0.13КГ
ВЧ		10	16.013.60	Ф16 А-III L=60	4	0.10КГ
				1.020-1/83.3-2 16-01 КП-49		
				СБОРОЧНЫЕ ЕДИНИЦЫ		
А4		1	1.020-1/83.3-3 10-01	КАРКАС ПЛОСКИЙ КР-38	2	
А4		2	1.020-1/83.3-3 14-03	СЕТКА С-13	1	
				ИЗДЕЛИЕ ЗАКЛАДНОЕ		
А4		3	1.020-1/83.3-3 25-01	МН-25	2	
А4		4	1.020-1/83.3-3 28	МН-33	2	
				ДЕТАЛИ		
				СТЕРЖЕНЬ ГНУТЫЙ		
А4		5	1.020-1/83.3-3 31	СГ-1	4	
А4		6	1.020-1/83.3-3 32-05	СГ-8	20	
А4		7	1.020-1/83.3-3 32-08	СГ-11	4	

ТПП КОРТ ЭПВЦ КиевЗНИИЭП

ГИП	ВОЛЫНСКИЙ	
ГИТР	ПРИГОРЕВ	
КОНСТР	ШАЦ	
ГИП	ОСТРОВА	
ИНЖРАБ	ЛУКИНА	
ПРОВЕРИЛ	ОСИНА	
ВЫПОЛНИЛ	ПТИЦЫНА	

1.020-1/83.3-2 16

КАРКАС ПРОСТРАНСТВЕННЫЙ КП-

СТАДИЯ	ЛИСТ	ЛИСТОВ
Р	1	2

ЦНИИЭП торгово-бытовых зданий и туристских комплексов

ФОРМАТ А4

ФОРМАТ	ЗОНА	ПОЗ	ОБОЗНАЧЕНИЕ	НАИМЕНОВАНИЕ	КОЛ	ПРИМЕЧАНИЕ
А4		8	1.020-1/83.3-3 33	СГ-13	2	
				СТ.ОТД.ГОСТ 5781-82		
ВЧ		9	10.011.220	Ф10 А-I L=220	10	0.14КГ
ВЧ		10	10.011.340	Ф10 А-I L=340	8	0.21КГ
ВЧ		11	18.013.60	Ф18 А-III L=60	4	0.12КГ

СИТНИК ОПЕРАТОР ТПП КОРТ ЭПВЦ Киев ЗНИИЭП

ВЗАМ ИНВ № | ПОДПИСЬ И ДАТА | ИНВ №ПОДЛ

1.020-1/83.3-2 16

ЛИСТ 2

ФОРМАТ А4

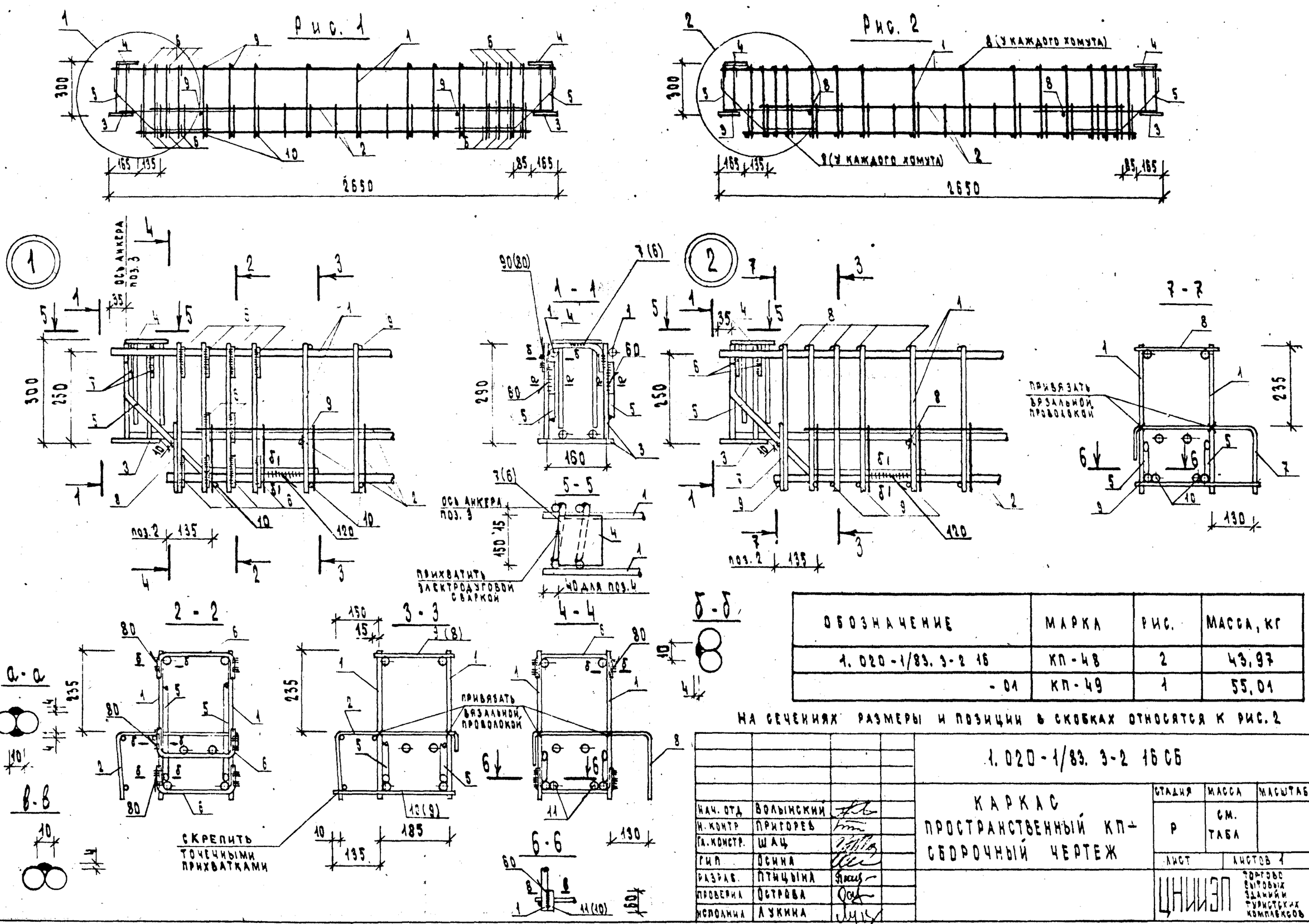

Обозначение	Марка	Рис.	Масса, кг
1.020-1/83.3-2 16	КП-48	2	43,97
-01	КП-49	1	55,01

На сечениях размеры и позиции в скобках относятся к рис. 2

Нач. отд.	Волынский		
Н. контр.	Пригорев		
Гл. констр.	Шац		
ГИП	Осина		
Разраб.	Птицына		
Проверил	Острова		
Исполнил	Лукина		

1.020-1/83.3-2 16 СБ

Каркас пространственный КП-сборочный чертеж

Стадия	Масса	Масштаб
Р	см. табл.	
Лист	Листов 1	

ЦНИИЭП торгово-бытовых зданий и туристских комплексов

Взамен инв. № | Подпись и дата | Инв. № подл.

Формат А3

ФОРМАТ	ЗОНА	ПОЗ	ОБОЗНАЧЕНИЕ	НАИМЕНОВАНИЕ	КОЛ	ПРИМЕЧАНИЕ
				ДОКУМЕНТАЦИЯ		
А3			1.020-1/83.3-2 17СВ	СБОРОЧНЫЙ ЧЕРТЕЖ		
А4			1.020-1/83.3-2 00ТО	ТЕХНИЧЕСКОЕ ОПИСАНИЕ		
			ПЕРЕМЕННЫЕ ДАННЫЕ	ДЛЯ ИСПОЛНЕНИЙ:		
				1.020-1/83.3-2 17 КП-50		
				СБОРОЧНЫЕ ЕДИНИЦЫ		
А4		1	1.020-1/83.3-3 11	КАРКАС ПЛОСКИЙ КР-39	2	
А4		2	1.020-1/83.3-3 29	ИЗДЕЛИЕ ЗАКЛАДНОЕ МН-34	2	
				ДЕТАЛИ		
БЧ		3	6.011.160	СТ.ОТД.ГОСТ 5781-82 Ф6 А-I L=160	58	0.03КГ
А3		4	1.400-9 Л.8	ПЕТЛЯ УНИФИЦИРОВАННАЯ УП1-3	2	
				1.020-1/83.3-2 17-01 КП-51		
				СБОРОЧНЫЕ ЕДИНИЦЫ		
А4		1	1.020-1/83.3-3 11-01	КАРКАС ПЛОСКИЙ КР-40	2	
А4		2	1.020-1/83.3-3 29	ИЗДЕЛИЕ ЗАКЛАДНОЕ МН-34	2	
				ДЕТАЛИ		
БЧ		3	6.011.160	СТ.ОТД.ГОСТ 5781-82 Ф6 А-I L=160	58	0.03КГ
А3		4	1.400-9 Л.9	ПЕТЛЯ УНИФИЦИРОВАННАЯ УП1-3	2	
				1.020-1/83.3-2 17-02 КП-52		
				СБОРОЧНЫЕ ЕДИНИЦЫ		
А4		1	1.020-1/83.3-3 11-02	КАРКАС ПЛОСКИЙ КР-41	2	

ЭПВЦ КиевЗНИИЭП | ТПП КОРТ

ГИП	ВОЛЫНСКИЙ	
ГАР	ПРИГОРЕВ	
ИНСТР	ШАЦ	
	ОСИНА	
ЗРАБ	ЛУКИНА	
ОВЕРИЛ	ОСТРОВА	
ОЛНИЛ	ПТИЦЫНА	

1.020-1/83.3-2 17

КАРКАС ПРОСТРАНСТВЕННЫЙ КП-

СТАДИЯ	ЛИСТ	ЛИСТОВ
Р	1	2

ЦНИИЭП торгово бытовых зданий и туристских комплексов

ВЗАМ.ИНВ № | ПОДПИСЬ И ДАТА | ИНВ №ПОДЛ

ФОРМАТ А4

ФОРМАТ	ЗОНА	ПОЗ	ОБОЗНАЧЕНИЕ	НАИМЕНОВАНИЕ	КОЛ	ПРИМЕЧАНИЕ
А4		2	1.020-1/83.3-3 29	ИЗДЕЛИЕ ЗАКЛАДНОЕ МН-34	2	
				ДЕТАЛИ		
БЧ		3	6.011.160	СТ.ОТД.ГОСТ 5781-82 Ф6 А-I L=160	28	0.03КГ
А3		4	1.400-9 Л.9	ПЕТЛЯ УНИФИЦИРОВАННАЯ УП1-1	2	
				1.020-1/83.3-2 17-03 КП-53		
				СБОРОЧНЫЕ ЕДИНИЦЫ		
А4		1	1.020-1/83.3-3 11-03	КАРКАС ПЛОСКИЙ КР-42	2	
А4		2	1.020-1/83.3-3 29	ИЗДЕЛИЕ ЗАКЛАДНОЕ МН-34	2	
				ДЕТАЛИ		
БЧ		3	6.011.160	СТ.ОТД.ГОСТ 5781-82 Ф6 А-I L=160	28	0.03КГ
А3		4	1.400-9 Л.9	ПЕТЛЯ УНИФИЦИРОВАННАЯ УП1-1	2	

ЭПВЦ КиевЗНИИЭП | ОПЕРАТОР ТПП КОРТ | СИТИНЕ

ВЗАМ.ИНВ № | ПОДПИСЬ И ДАТА | ИНВ №ПОДЛ

1.020-1/83.3-2 17

ЛИСТ 2

ФОРМАТ А4

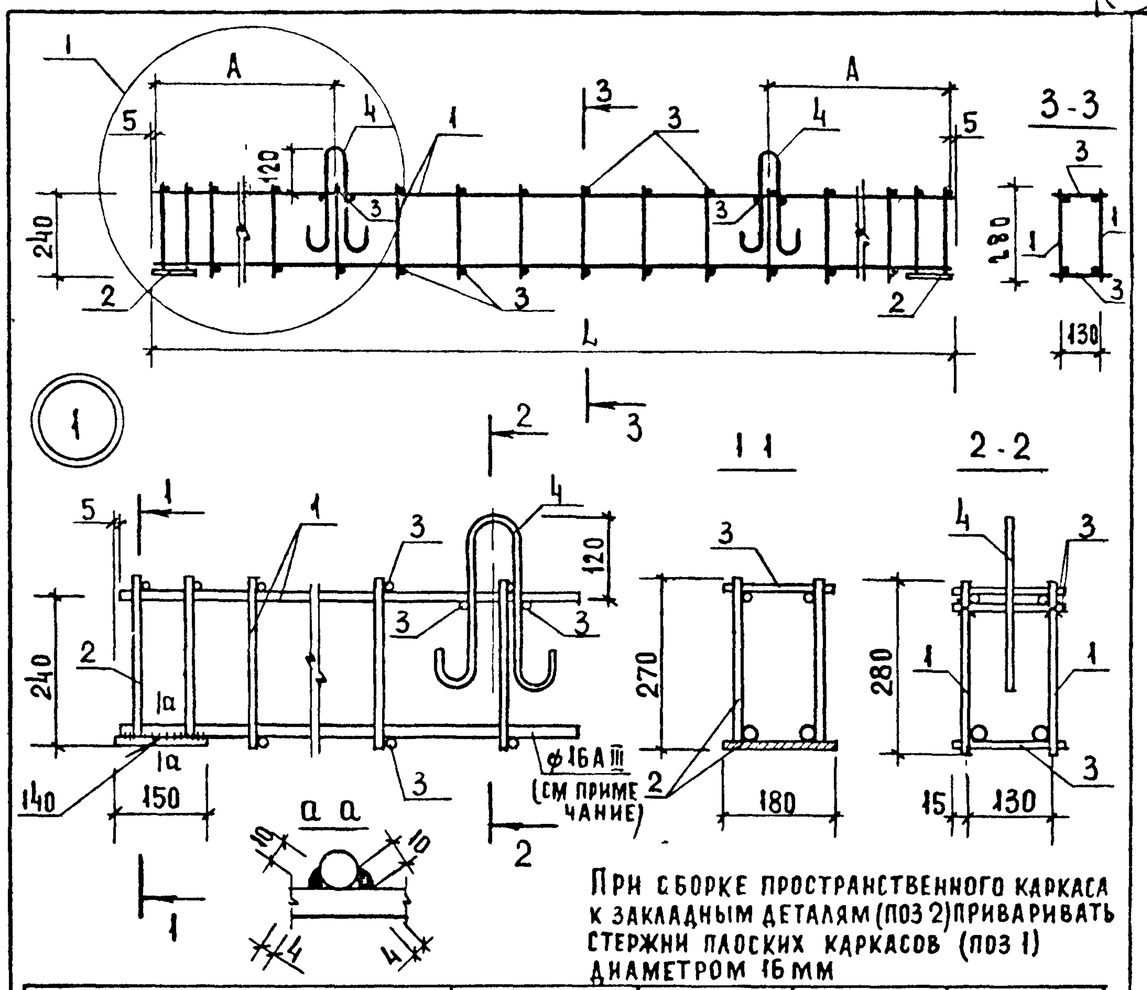

При сборке пространственного каркаса к закладным деталям (поз 2) приваривать стержни плоских каркасов (поз 1) диаметром 16 мм

ОБОЗНАЧЕНИЕ	МАРКА	L мм	A мм	МАССА, КГ
1 020 1/83 3-2 17	КП-50	5530	1190	36,31
-01	КП-51	5630	1190	36,75
-02	КП-52	2530	590	19,78
-03	КП-53	2630	590	20,21

Нач отд	Волынский		
Н контр	Пригорев		
Гл констр	Шац		
ГИП	Острова		
Разраб	Птицына		
Проверил	Осина		
Исполнил	Лукина		

1 020-1/83 3-2 17СБ

КАРКАС ПРОСТРАНСТВЕННЫЙ КП-СБОРОЧНЫЙ ЧЕРТЕЖ

СТАДИЯ	МАССА	МАСШТАБ
Р	СМ ТАБЛ	
ЛИСТ	ЛИСТОВ 1	

ЦНИИЭП торгово бытовых зданий и туристских комплексов

Инв № подл | Подп и дата | Взам инв №

Инв № подл | Подп и дата | Взам инв №

Лист

Формат А4