ТИПОВЫЕ КОНСТРУКЦИИ И ДЕТАЛИ ЗДАНИЙ И СООРУЖЕНИЙ

Серия 07-000-1у

Выпуск 5

БАК
ДЛЯ ПИТЬЕВОЙ ВОДЫ
$V=0{,}1\,м^3$ БВ-100

16979-05

ЦЕНА 0-91

ЦЕНТРАЛЬНЫЙ ИНСТИТУТ ТИПОВОГО ПРОЕКТИРОВАНИЯ
ГОССТРОЯ СССР
Москва, А-445, Смольная ул., 22
Сдано в печать IX 1985 г.
Заказ № 9482 Тираж 80 экз.

ТИПОВЫЕ КОНСТРУКЦИИ И ДЕТАЛИ ЗДАНИЙ И СООРУЖЕНИЙ

СЕРИЯ 07.000-1у

ВЫПУСК 5

БАК ДЛЯ ПИТЬЕВОЙ ВОДЫ

$V=0{,}1 м^3$ БВ-100

РАБОЧИЕ ЧЕРТЕЖИ

РАЗРАБОТАН
ПРОЕКТНОЙ ОРГАНИЗАЦИЕЙ МО
ГЛАВНЫЙ ИНЖЕНЕР /Гусев/
ГЛАВНЫЙ ИНЖЕНЕР ПРОЕКТА /Лопатинский/

УТВЕРЖДЕН ГОССТРОЕМ СССР
И ШТАБОМ ГО СССР
ПРОТОКОЛ N1 ОТ 19.02.80
ВВЕДЕН В ДЕЙСТВИЕ 1.04.80
ПРОЕКТНОЙ ОРГАНИЗАЦИЕЙ МО
ПРИКАЗ N28 ОТ 1.03.80

Содержание альбома

Обозначение	Наименование	№ стр.
КМ. 01. 000 ТУ	Бак для воды. Технические	
	условия	3
КМ. 01. 000	Бак для воды	4
КМ. 01. 001	Бандаж	4
КМ. 01. 010	Корпус бака	4
КМ. 01. 000 СБ	Бак для воды. Сборочный	
	чертеж.	5
КМ. 01. 010 СБ	Корпус бака. Сборочный	
	чертеж.	6
КМ. 01. 011	Корпус	6
КМ. 01. 043	Ось	6
КМ. 01. 012	Штуцер	7
КМ. 01. 020	Крышка	7
КМ. 01. 020 СБ	Крышка. Сборочный чертеж	7
КМ. 01. 042	Петля	7
КМ. 01. 021	Крышка	8
КМ. 01. 022	Крышка с отверстиями	8
КМ. 01. 030	Бандаж	8
КМ. 01. 032	Ручка	8
КМ. 01. 030 СБ	Бандаж. Сборочный чертеж	9
КМ. 01. 031	Ушко правое	9
КМ. 01. 033	Ушко	10
КМ. 01. 040	Накладка	10
КМ. 01. 040 СБ	Накладка. Сборочный	
	чертеж.	10
КМ. 01. 041	Накладка	10

Инв. № подл.	Подп. и дата	Взам. инв. №	Инв. № дубл.	Подп. и дата

Министерство Обороны СССР
Проектная организация

Бак для питьевой воды
V = 0,1 м³ БВ-100

Технические условия.

Главный инженер /Гусев/
Главный инженер проекта /Лопатинский/
Начальник 3 отдела /Никонов/
Руководитель разработки /Магаляс/

1980 г.

Вводная часть.

Настоящие технические условия распространяются на изготовление (и приемку) бака для питьевой воды, предназначенного для хранения запаса питьевой воды в убежище.

Настоящее изделие является упрощенным внутренним оборудованием убежищ ГО. Бак изготавливается из подручных материалов на промышленных предприятиях, предприятиях местной промышленности и мастерских.

1. Технические требования.

1.1. Общие требования.

1.1.1 Бак для питьевой воды должен соответствовать требованиям настоящих условий и комплекту рабочей документации, разработанной проектной организацией МО.

1.1.2. В зависимости от сроков изготовления можно допускать отступления от технических требований, не снижая технических характеристик изделия.

1.2. Технические данные.

1. Индекс изделия „БВ-100".
2. Емкость бака V = 0,1 м³

Изм	Лист	№ докум.	Подп.	Дата	КМ. 01. 000 ТУ		
Разраб.		Стецурина			Бак для воды	Лит.	Лист 2 / Листов 4
Провер.		Магаляс				Проектная организация МО	
Т.контр.		Коротков			Технические условия		
Утв.		Лопатинский					

Форм. 11

2. Габаритные размеры:

Высота	—	1020 мм
Диаметр	—	~500 мм
Вес	—	15,6 кг

1.3. Требования к деталям.

1.3.1. Все детали изготовить из материала, указанного на чертежах и спецификациях.

1.3.2. Изготовление элементов и деталей должно осуществляться с применением приспособлений (шаблонов, кондукторов и др.), что обеспечит необходимую точность их размеров, а так же точность сборочных операций.

1.4. Требования к сварным соединениям.

1.4.1. Сварка сборочных единиц должна производиться по утвержденному в установленном порядке технологическому процессу или инструкции по технологии сварки изготовителя изделия, исходя из условий обеспечения высокого качества выполненных соединений.

1.4.2. Допускается правка сварных узлов, после чего они подвергаются дополнительному контролю для выявления трещин и отрывов швов.

1.5. Требования к механической обработке

1.5.1. Все поверхности узлов и деталей, прошедших механическую обработку, должны соответствовать чистоте, указанной на чертежах.

1.5.2. Резьба не должна иметь сорванных ниток, искаженного профиля, забоин и вырывов.

1.6. Требования к сборке.

1.6.1. Сборка должна обеспечить заданную чертежами точность и правильную геометрическую форму, как отдельных сборочных единиц, так и бака в целом.

1.6.2. Детали и узлы, поступающие на сборку, должны быть чистыми и не иметь забоин, вмятин, следов коррозии и других дефектов.

2. Методы контроля.

2.1. Все линейные размеры, а также радиусы проверяются инструментом, обеспечивающим замер размеров, указанных на чертежах (радиусомером ГОСТ 4126-66, линейкой ГОСТ 427-75.)

2.2. Отверстия под заклепочные соединения проверять на совпадение с отверстиями сопрягаемых элементов путем сборки с установкой заклепок.

3. Транспортирование и хранение.

3.1. Транспортирование изделий производится любым видом транспорта.

3.2. Транспортирование должна исключать поломку и повреждение и обеспечивать сохранность изделий.

3.3. Баки для воды должны храниться в закрытых сухих помещениях, а при транспортировке предохраняться от воздействия атмосферных осадков.

Примечание.

Перечень документов, на которые даны ссылки в ТУ. ГОСТ 427-75 линейки измерительные металлические ГОСТ 4126-66. Шаблоны радиусные.

Форм.	Зона	Поз.	Обозначение	Наименование	Кол.	Прим.
				Документация		
11			КМ. 01. 000 ТУ	Технические условия		
22			КМ. 01. 000 СБ	Сборочный чертеж		
				Сборочные единицы		
11		1	КМ. 01. 010	Корпус бака	1	
11		2	КМ. 01. 020	Крышка	1	
11		3	КМ. 01. 030	Бандаж	1	
11		4	КМ. 01. 040	Накладка	1	
				Детали		
11		5	КМ. 01. 001	Бандаж	1	
Б4		6	КМ. 01. 002	Дно Лист В1,6 ГОСТ 19904-74 IV Нвст3кп2ГОСТ14918-79		
				ф 414 СМ7	1	2,0 кг
				Стандартные изделия		
		7		Кран водоразборный ду 15 ГОСТ 20275-74	1	
		8		Муфта короткая 15 ГОСТ 8954-75	1	

Изм.	Лист	№ докум.	Подп.	Дата	КМ. 01. 000		
Разраб.		Стецурина	Стецур		Бак для воды	Лит	Лист 1 / Листов 2
Провер.		Магаляс				Проектная организация МО	
Н. контр.		Коротков					
Утв.		Крылова					

Копировал Фр. Формат 11

Форм.	Зона	Поз.	Обозначение	Наименование	Кол.	Прим.
		9		Заклепка 3х10. 01.01 ГОСТ 10299-68	3	

Инв. № подл. | Подп. и дата | Взам. инв. № | Инв. № дубл. | Подп. и дата

Изм.	Лист	№ докум.	Подп.	Дата	КМ. 01. 000	Лист 2

Копировал Фр. Формат 11

КМ. 01. 001

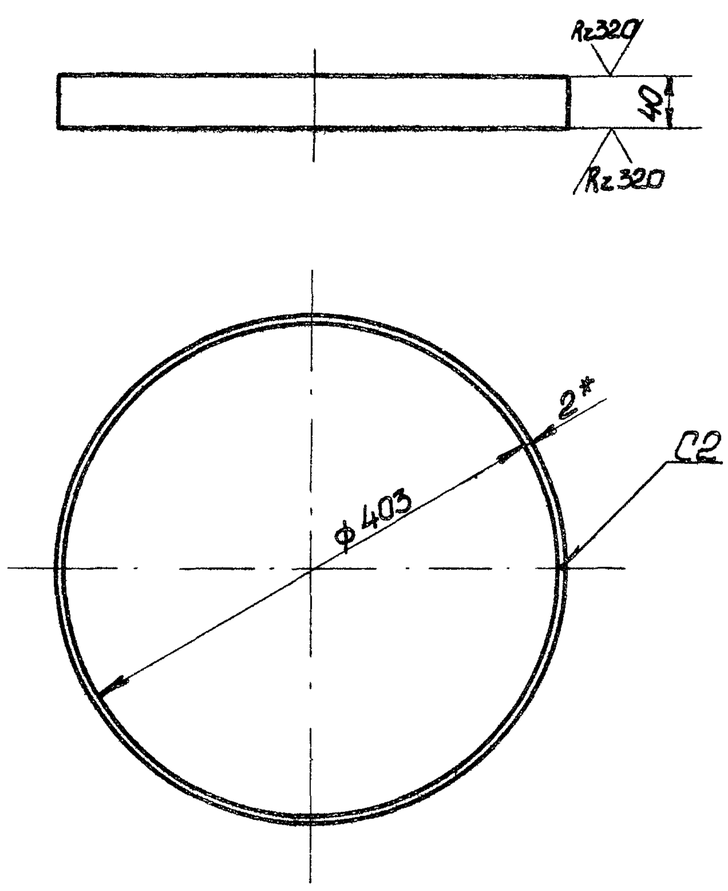

1.* Размер для справок.
2. Предельные отклонения размеров: отверстий-по H14, остальных-по $\pm \frac{IT14}{2}$
3. Сварной шов по ГОСТ 5264-69.

Изм.	Лист	№ докум.	Подп.	Дата	КМ. 01. 001		
Разраб.		Стецурина	Стецур		Бандаж	Лит	Масса 0,78 / Масшт. 1:5
Провер.		Магаляс				Лист	Листов 1
Т. контр.							
Н. контр.		Коротков			Лист В2 ГОСТ 19904-74 IV Нвст3кп2ГОСТ14918-79	Проектная организация МО	
Утв.		Крылова					

Копировал Фр. Формат 11

Формат	Зона	Поз.	Обозначение	Наименование	Кол.	Прим.
				Документация		
12			КМ. 01. 010 СБ	Сборочный чертеж		
				Детали		
12		1	КМ. 01. 011	Корпус	1	
11		2	КМ. 01. 012	Штуцер	1	

Инв. № подл. | Подп. и дата | Взам. инв. № | Инв. № дубл. | Подп. и дата

Изм.	Лист	№ докумен.	Подп.	Дата	КМ. 01. 010		
Разраб.		Стецурина	Стецур		Корпус бака	Лит	Лист 1 / Листов 1
Провер.		Магаляс				Проектная организация МО	
Н. контр.		Коротков					
Утв.		Крылова					

Копировал Фр. Формат 11

КМ. 01. 012

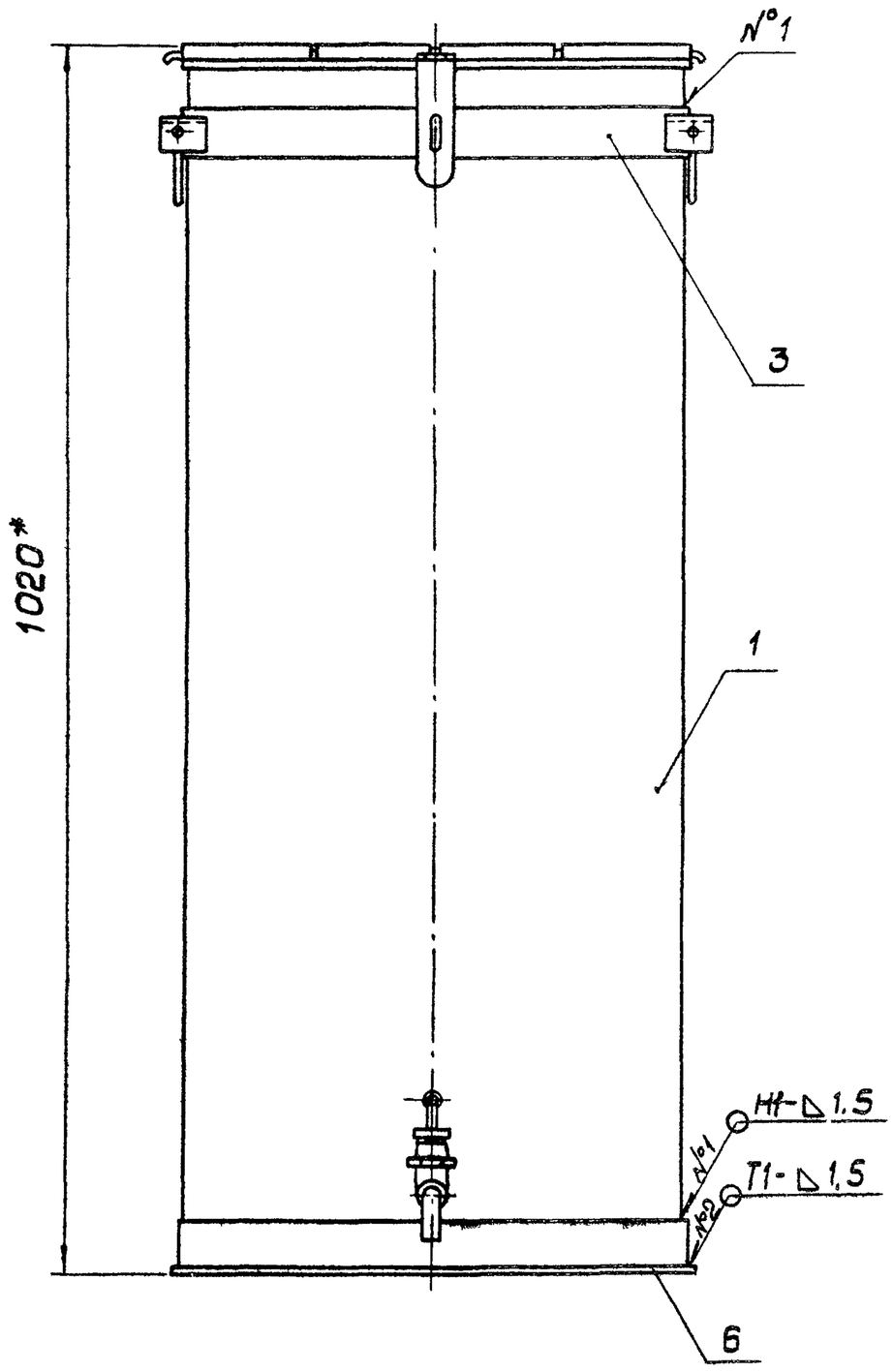

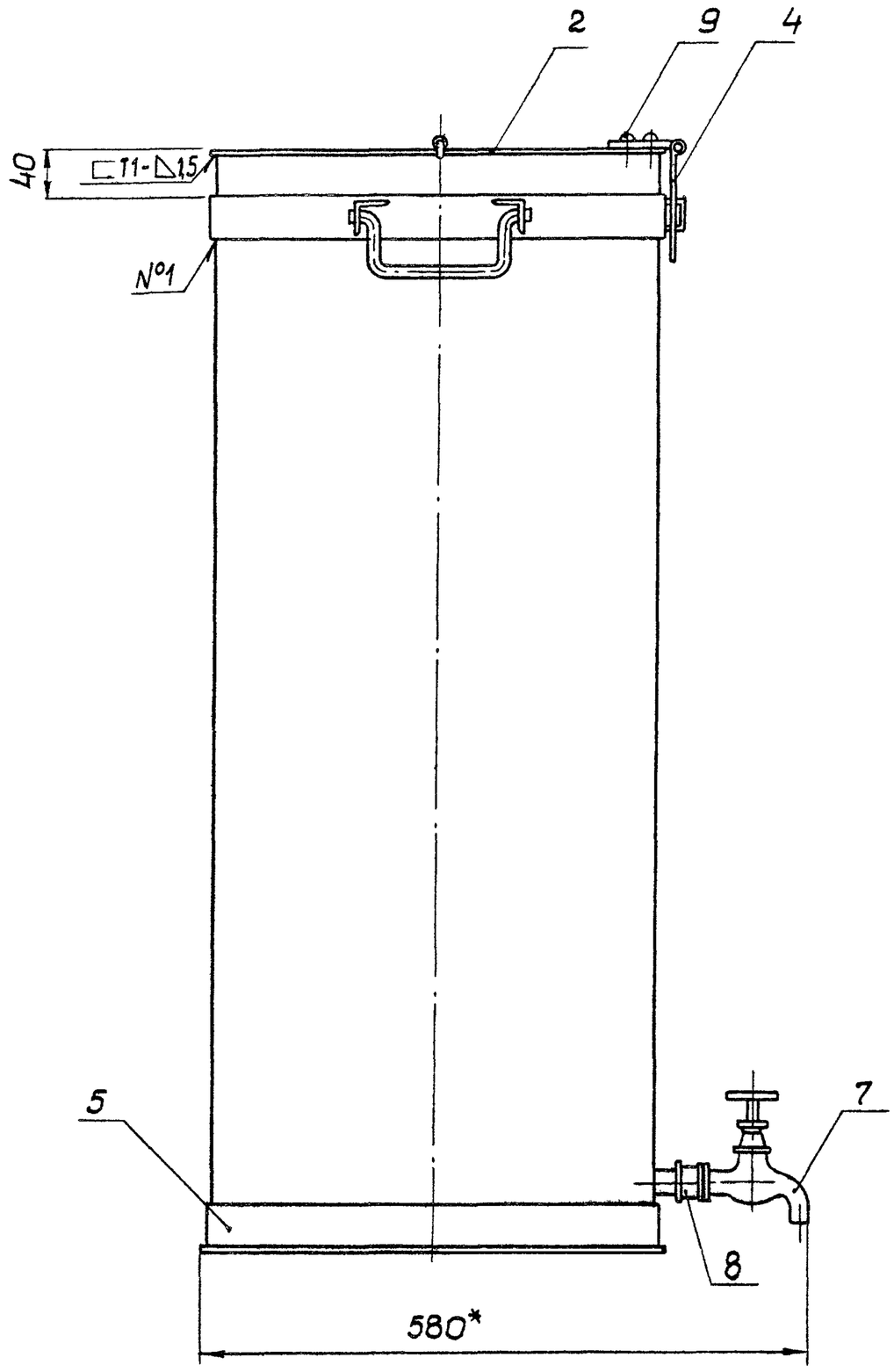

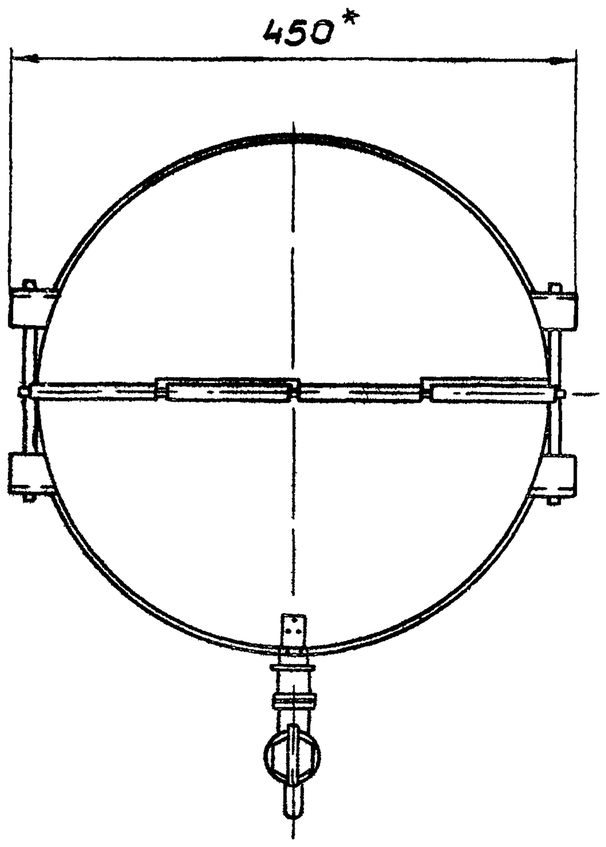

1. * Размеры для справок.
2. Сварные швы по ГОСТ 5264-69.

Изм.	Лист	№докум.	Подп.	Дата	КМ. 01. 000 СБ		
Разраб.		Стецурина			Бак для воды. Сборочный чертеж	Лит.	Масса 15,58 / Масшт. 1:5
Провер.		Магалас				Лист	Листов 1
Т.контр.							
Н.контр.		Коротков			—	Проектная организация МО	
Утв.		Крылова					

КМ. 01. 010СБ

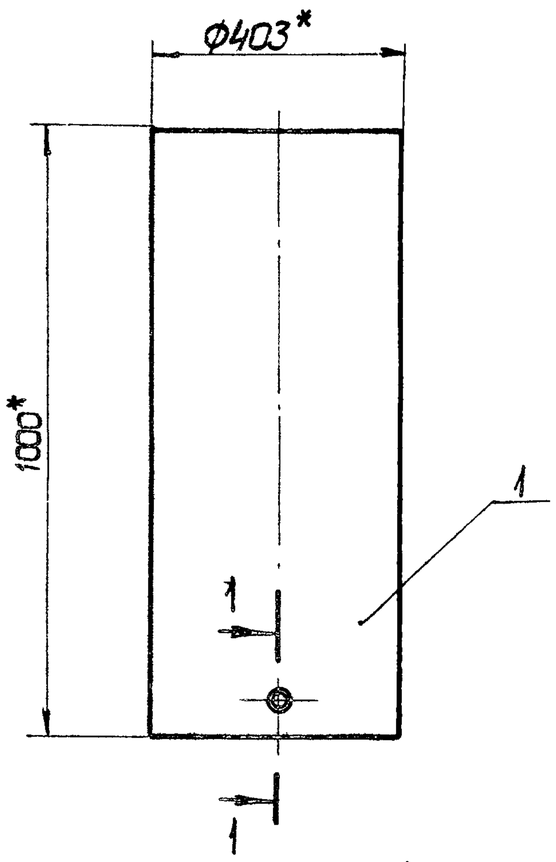

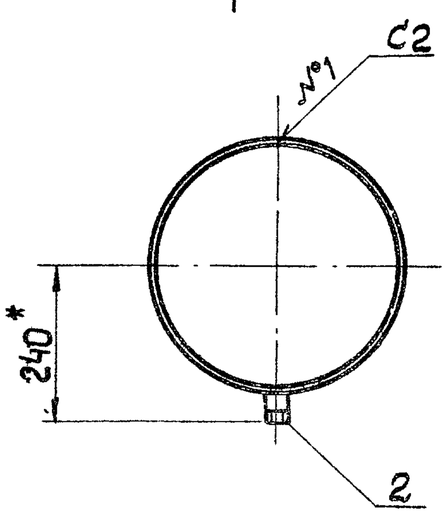

1-1
М1:1

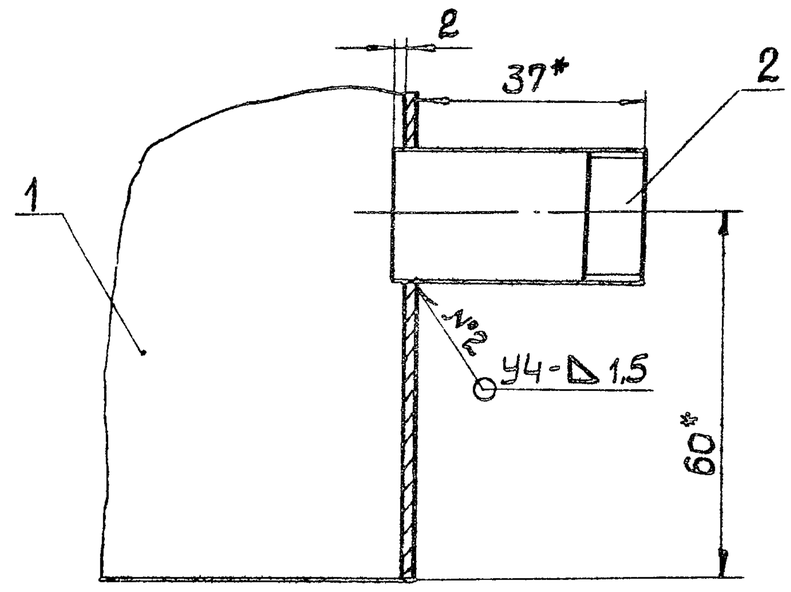

1. * Размеры для справок.
2. Предельные отклонения размеров: по $\pm \frac{JT14}{2}$
3. Сварной шов №1 по ГОСТ 5264-69; №2 - по ГОСТ 16037-70.

Изм. Лист	№ докум.	Подп.	Дата	КМ.01.010СБ			
Разраб.	Стецурина			Корпус бака. Сборочный чертеж	Литер	Масса 12,65	Масшт. 1:10
Провер.	Магаляс				Лист	Листов 1	
Т.контр.					Проектная организация МО		
Н.контр.	Коротков						
Утв.	Крылова						

Формат 12

КМ. 01. 011

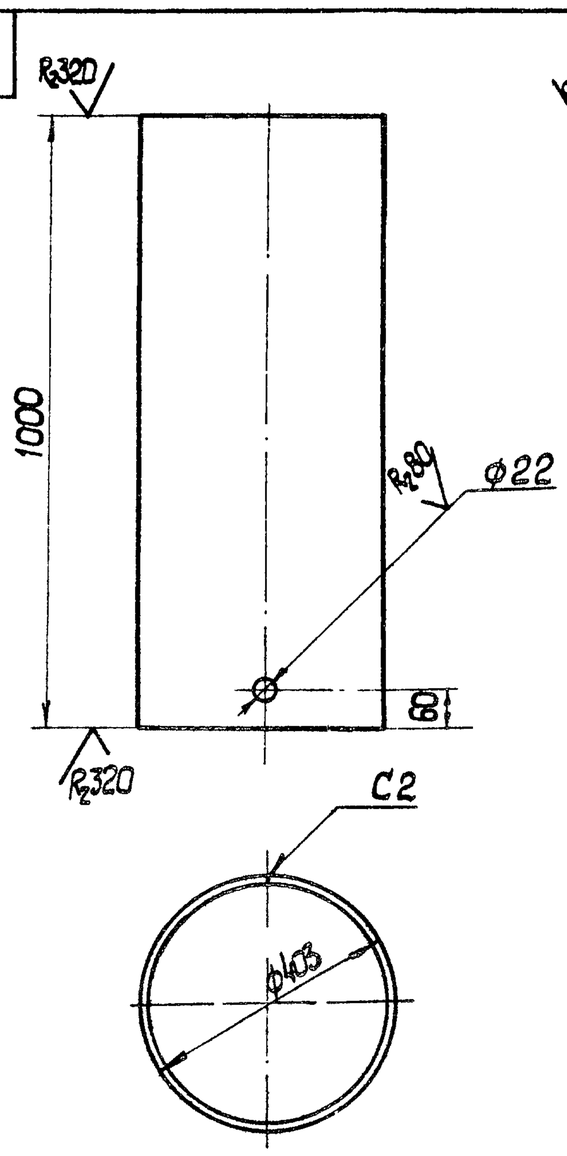

1. Предельные отклонения размеров: отверстий - по H14, остальных - по $\frac{JT14}{2}$
2. Сварной шов по ГОСТ 5264-69.

Изм. Лист	№ докум.	Подп.	Дата	КМ.01.011			
Разраб.	Стецурина			Корпус	Литер	Масса 12.5	Масшт. 1:10
Провер.	Магаляс				Лист	Листов 1	
Т.контр.				Лист В1,6 ГОСТ 19904-74 / IV НВ ст3кп2 ГОСТ 14918-79	Проектная организация МО		
Н.контр.	Коротков						
Утв.	Крылова						

Формат 11

КМ. 01. 043

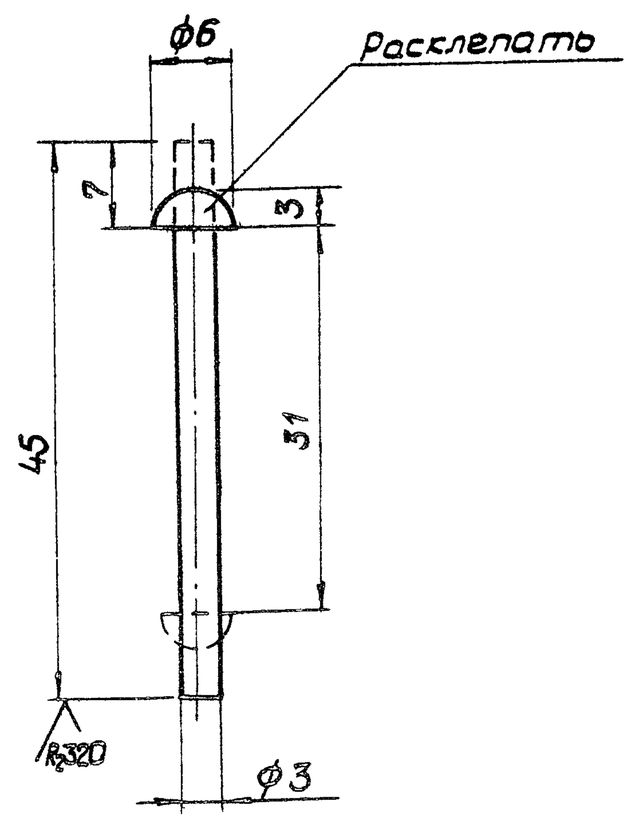

1. * Размер для справок.
2. Предельные отклонения размеров: Валов - по h 14, остальных - по $\pm \frac{JT14}{2}$

Инв.№ подл. | Подп. и дата | Взам. инв.№ | Инв.№ дубл. | Подп. и дата

Изм. Лист	№ докум.	Подп.	Дата	КМ.01.043			
Разраб.	Стецурина			Ось	Литер	Масса 0,002	Масшт. 2:1
Провер.	Магаляс				Лист	Листов 1	
Т.контр.				Круг В3 ГОСТ 2590-71 / В Ст3кп2 ГОСТ 535-79	Проектная организация МО		
Н.контр.	Коротков						
Утв.	Крылова						

16979-05 7 Формат 11

Формат	Зона	Поз.	Обозначение	Наименование	Кол.	Прим.
				Документация		
12			КМ. 01. 020 СБ	Сборочный чертеж		
				Детали		
11		1	КМ. 01. 021	Крышка	1	
11		2	КМ. 01. 022	Крышка с отверстиями	1	
Б4		3	КМ. 01. 023	Ось проволока ф 3 мм ГОСТ 3282-74 $l = 450$	1	0,02кг

Изм.	Лист	№докум.	Подп.	Дата	КМ. 01. 020		
Разраб.		Стецурина			Крышка	Лит.	Лист / Листов 1
Провер.		Магаляс				Проектная организация МО	
Н.контр.		Коротков					
Утв.		Крылова					

Инв.№подл. | Подп. и дата | Взам.инв.№ | Инв.№дубл. | Подп. и дата

Коп. Формат 11

КМ. 01. 012

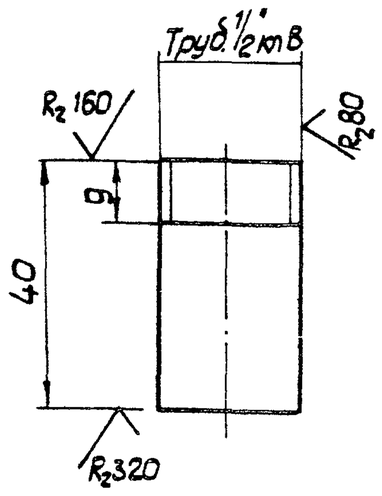

Предельные отклонения размеров - $\pm \frac{IT14}{2}$

Изм.	Лист	№докум.	Подп.	Дата	КМ. 01. 012		
Разраб.		Стецурина			Штуцер	Лит. / Масса 0,05 / Масшт. 1:1	
Провер.		Магаляс				Лист / Листов 1	
Т.контр.					Труба Ц-Р-15×2,5 ГОСТ 3262-75	Проектная организация МО	
Н.контр.		Коротков					
Утв.		Крылова					

Копир. Формат 11

КМ. 01. 020СБ

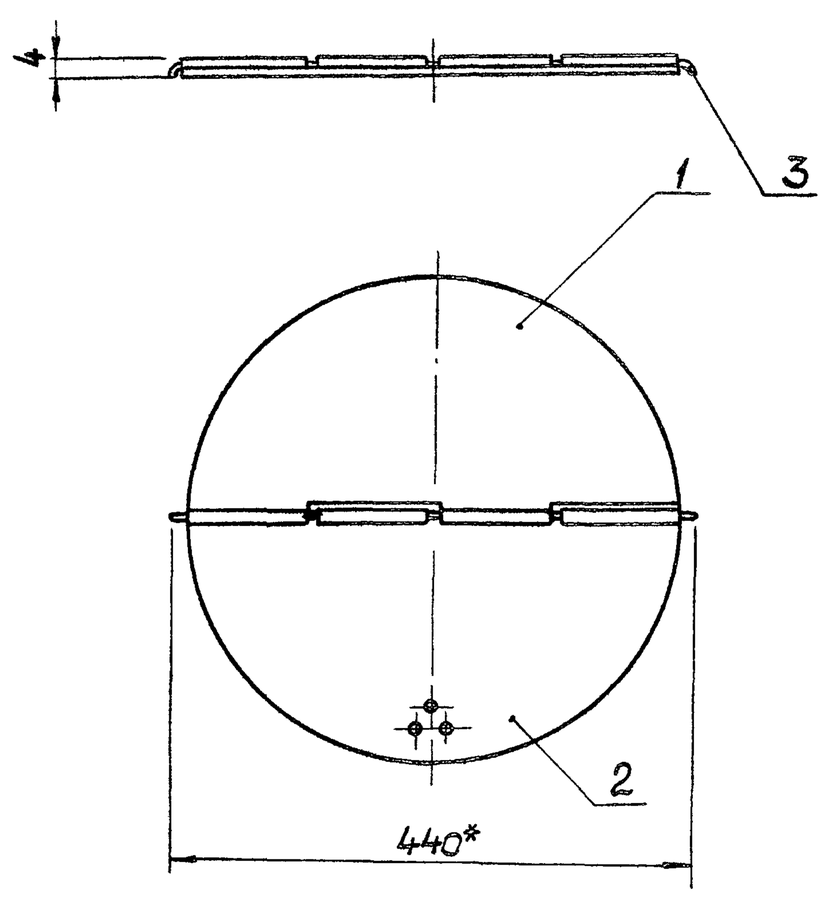

1. * Размер для справок.
2. Предельные отклонения размеров - $\pm \frac{IT14}{2}$.
3. Крышка соединяется осью поз. 3. Концы оси отгибаются после установки.

Изм.	Лист	№докум.	Подп.	Дата	КМ. 01. 020 СБ.		
Разраб.		Стецурина			Крышка Сборочный чертеж.	Лит. / Масса 1,66 / М-б 1:5	
Провер.		Магаляс				Лист / Листов 1	
Т.контр.					—	Проектная организация МО	
Н.контр.		Коротков					
Утв.		Крылова					

Копир. Формат 11

КМ. 01. 042

$R_z 80$ (√)

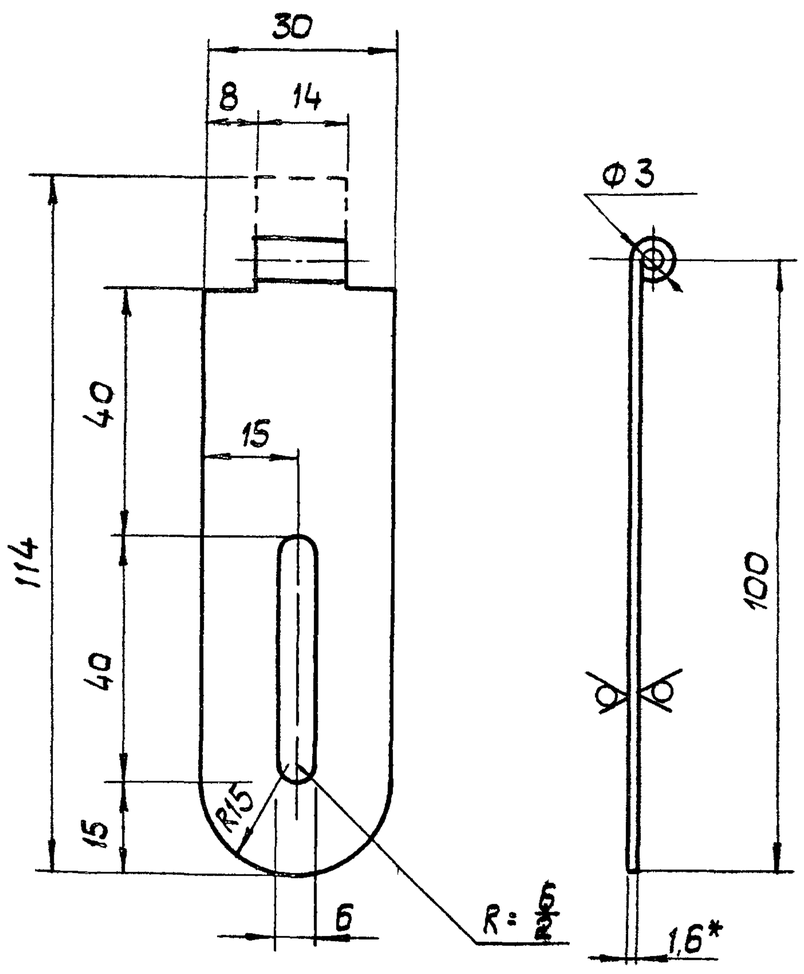

1. * Размеры для справок.
2. Предельные отклонения размеров: отверстий - по H14, остальных - по $\pm \frac{IT14}{2}$.

Изм.	Лист	№докум.	Подп.	Дата	КМ. 01. 042		
Разраб.		Стецурина			Петля	Лист / Масса 0,04 / Масшт. 1:1	
Провер.		Магаляс				Лист / Листов 1	
Т.контр.					Лист В1,6 ГОСТ 19904-74 IV НВ ст3кп2 ГОСТ 14918-79	Проектная организация МО	
Н.контр.		Коротков					
Утв.		Крылова					

Инв.№подл. | Подп. и дата | Взам.инв.№ | Инв.№дубл. | Подп. и дата

Коп. 16979-05 8 Формат 11

КМ. 01. 022

R_z160 (√)

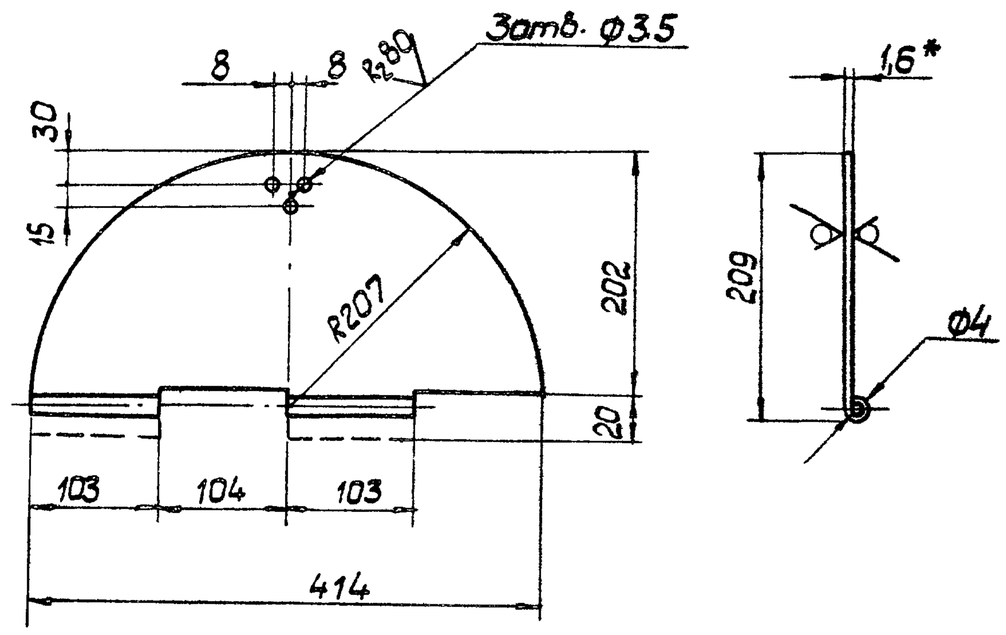

1. * Размер для справок.
2. Предельные отклонения размеров: отверстий – по H14, остальных – по $\pm\frac{IT14}{2}$

Изм	Лист	№ докум.	Подп.	Дата	КМ. 01. 022			
Разраб.		Стецурина			Крышка с отверстиями	Литер	Масса	Масшт.
Провер.		Магалас					0,82	1:5
Т.контр.						Лист	Листов 1	
Н.контр.		Коротков			Лист В1,6 ГОСТ 19904-74 / IV НВ ст3кп2 ГОСТ 14918-79	Проектная организация МО		
Утв.		Крылова						

Коп.

Формат 11

Подп. и дата | Инв. № дубл. | Взам. инв. № | Подп. и дата | Инв. № подл.

КМ. 01. 021

R_z160 (√)

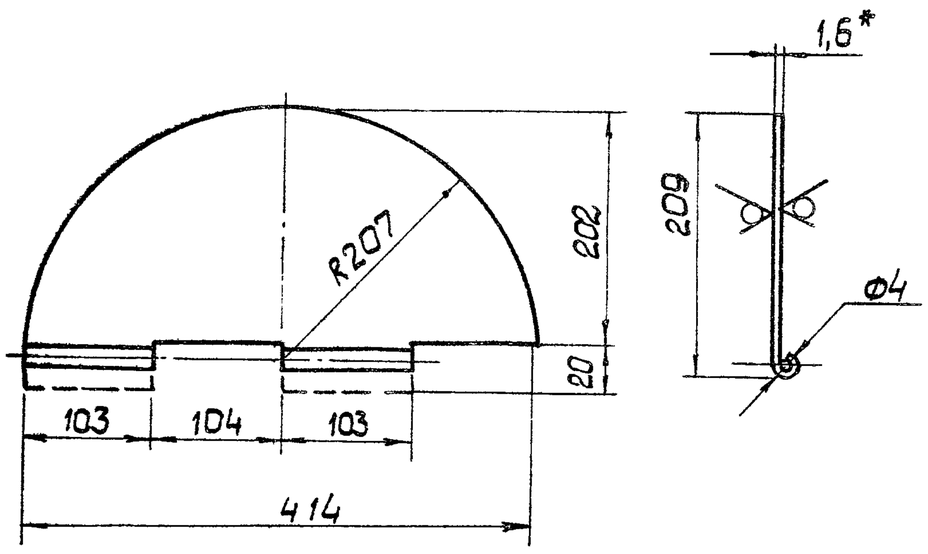

1. * Размер для справок.
2. Предельные отклонения размеров по $\pm\frac{IT14}{2}$

Изм	Лист	№ докум.	Подп.	Дата	КМ. 01. 021			
Разраб.		Стецурина			Крышка	Литера	Масса	Масшт.
Провер.		Магалас					0,82	1:5
Т.контр.						Лист	Листов 1	
Н.контр.		Коротков			Лист В1,6 ГОСТ 19904-74 / IV НВ ст3кп2 ГОСТ 14918-79	Проектная организация МО		
Утв.		Крылова						

Коп.

Формат 11

Формат	Зона	Поз.	Обозначение	Наименование	Кол.	Прим.
				Документация		
12			КМ. 01. 030 СБ	Сборочный чертеж		
				Детали		
11		1	КМ. 01. 001	Бандаж	1	
12		2	КМ. 01. 031	Ушко правое	2	
		3	-01	Ушко левое	2	
11		4	КМ. 01. 032	Ручка	2	
11		5	КМ. 01. 033	Ушко	1	

Изм	Лист	№ докум	Подп	Дата	КМ. 01. 030			
Разраб.		Стецурина			Бандаж	Лит	Лист	Листов 1
Провер.		Магалас				Проектная организация МО		
Н.контр.		Коротков						
Утв.		Крылова						

Коп

Формат 11

КМ. 01. 032

(√)

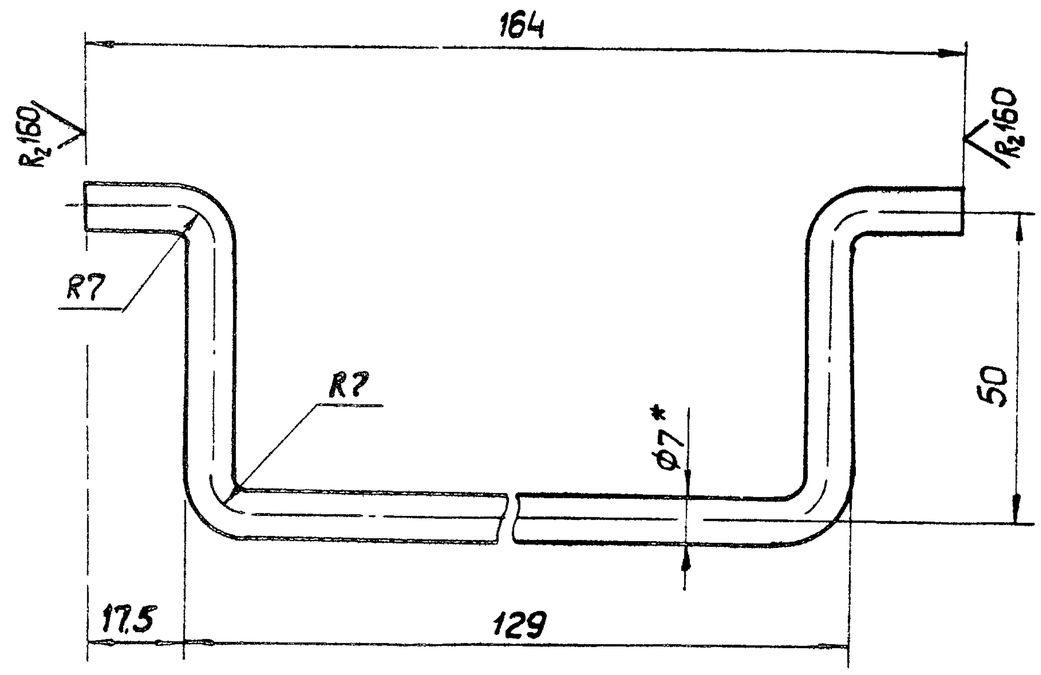

1. * Размер для справок.
2. Предельные отклонения размеров по $\pm\frac{IT14}{2}$

Изм	Лист	№ докум.	Подп.	Дата	КМ. 01. 032			
Разраб.		Стецурина			Ручка	Литер	Масса	Масшт.
Провер.		Магалас					0,07	1:1
Т.контр.						Лист	Листов 1	
Н.контр.		Коротков			Круг В7 ГОСТ 2590-71 / В Ст3кп2 ГОСТ 535-79	Проектная организация МО		
Утв.		Крылова						

Коп

16979-05 9

Формат 11

КМ. 01. 030 СБ

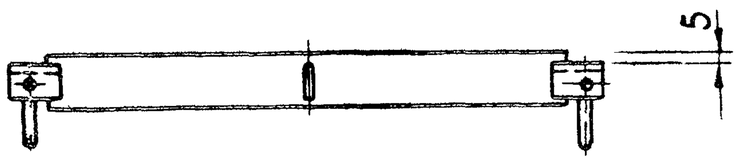

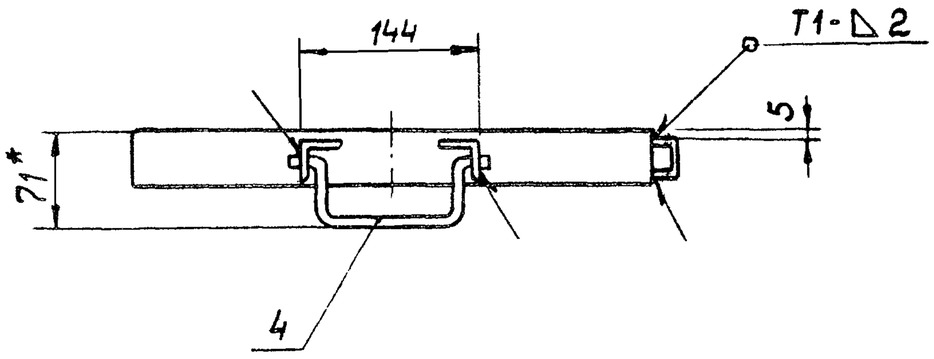

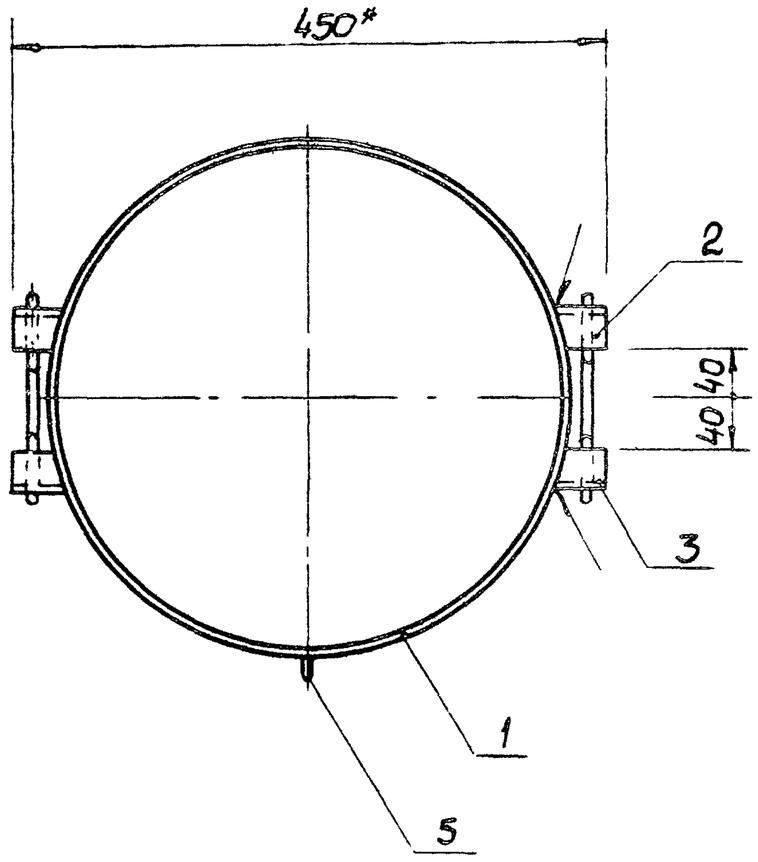

1. * Размеры для справок.
2. Предельные отклонения размеров $\pm \frac{IT14}{2}$
3. Сварные швы по ГОСТ 5264-69.

					КМ. 01. 030СБ			
Изм. Лист	N° докум.	Подп.	Дата	Бандаж. Сборочный чертеж	Лит.	Масса	Масшт.	
Разраб.	Стецурина					1.21	1:5	
Провер.	Магалас				Лист	Листов 1		
Т.контр.					Проектная организация МО			
Н.контр.	Коротков			—				
Утв.	Крылова							

Копир Л1 Формат 12

КМ. 01. 031

✓ (✓)

КМ. 01. 031

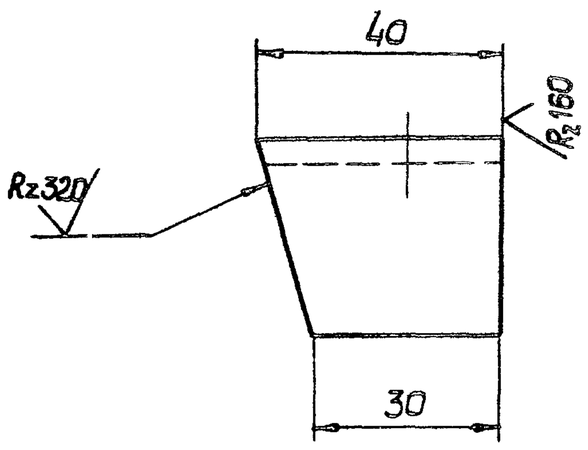

КМ. 01. 031 - 01

Зеркальное отражение
остальное см. КМ. 01. 031

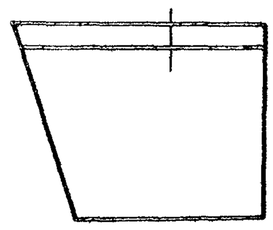

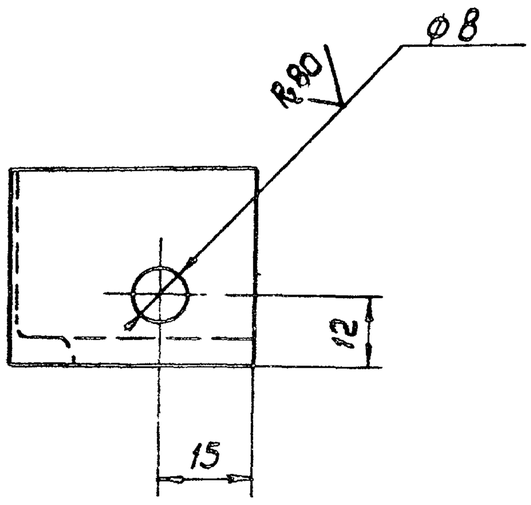

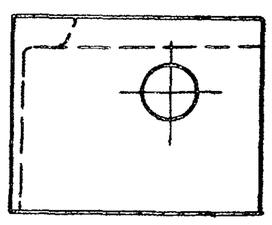

Предельные отклонения размеров:
отверстий - по H14, остальных - по $\pm \frac{IT14}{2}$

					КМ. 01. 031			
Изм. Лист	N° докум.	Подп.	Дата	Ушко правое	Литер	Масса	Масшт.	
Разраб.	Стецурина					0,07	1:1	
Провер.	Магалас				Лист	Листов 1		
Т.контр.					Проектная организация МО			
Н.контр.	Коротков			Уго- Б-32×32×4 ГОСТ 8509-72				
Утв.	Крылова			лок В Ст3кп2 ГОСТ 535-79				

Копир Л1 16979-05 10 Формат 12

КМ.01.033

(√)

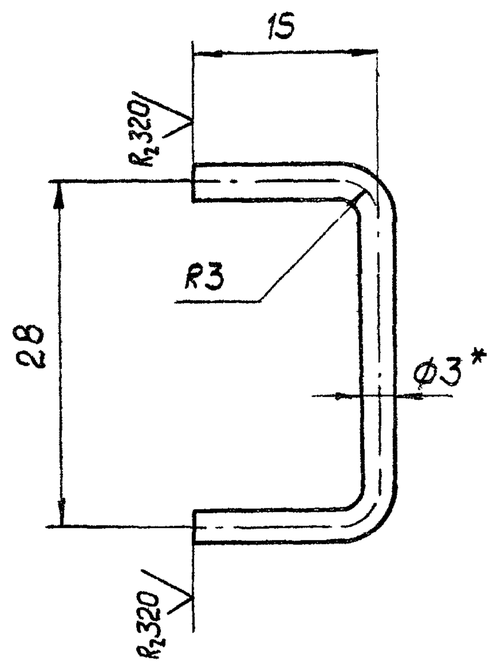

1. *Размер для справок.
2. Предельные отклонения размеров по $\pm \frac{IT14}{2}$

Изм	Лист	№докум.	Подп.	Дата	КМ.01.033			
Разраб.		Стецурина			Ушко	Литер	Масса 0,01	Масшт. 2:1
Провер.		Магалас				Лист	Листов 1	
Т.контр.								
Н.контр.		Коротков			Проволока Ф3мм ГОСТ 3282-74	Проектная организация МО		
Утв.		Крылова						

Копир Формат 11

Формат	Зона	Поз.	Обозначение	Наименование	Кол.	Прим.
				Документация		
11			КМ.01.040 СБ	Сборочный чертеж		
				Детали		
11		1	КМ.01.041	Накладка	1	
11		2	КМ.01.042	Петля	1	
11		3	КМ.01.043	Ось	1	

Подп. и дата | Инв.№дубл. | Взам.инв.№ | Подп. и дата | Инв.№подл.

Изм	Лист	№докум.	Подп.	Дата	КМ.01.040			
Разраб.		Стецурина			Накладка	Лит.	Лист	Листов 1
Провер.		Магалас				Проектная организация МО		
Н.контр.		Коротков						
Утв.		Крылова						

Копир Формат 11

КМ.01.040СБ

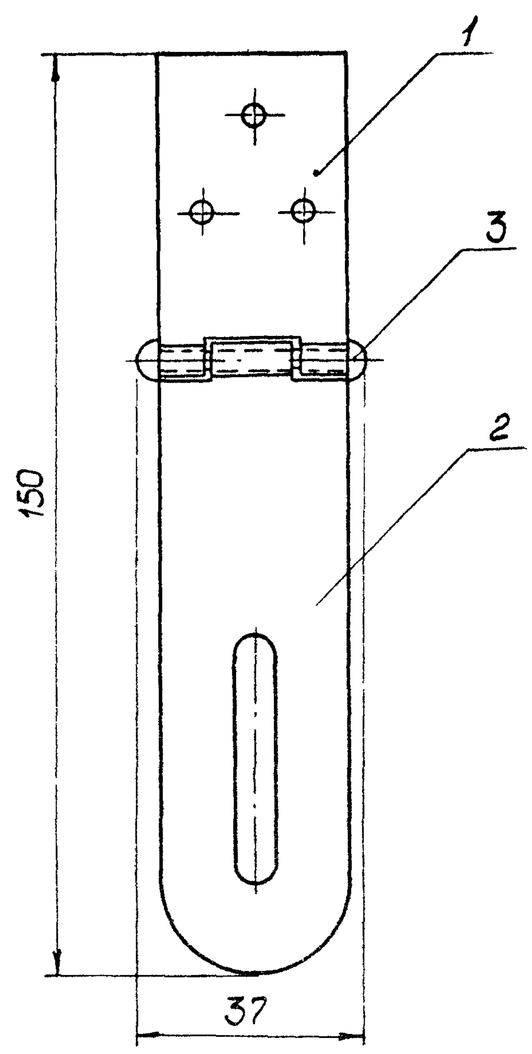

1. Размеры для справок.
2. Предельные отклонения размеров по $\pm \frac{IT14}{2}$
3. Ось поз 3 расклепать после установки.

Изм	Лист	№докум.	Подп.	Дата	КМ.01.040 СБ			
Разраб.		Стецурина			Накладка. Сборочный чертеж	Лит.	Масса 0,6	Масшт. 1:1
Провер.		Магалас				Лист	Листов 1	
Т.контр.								
Н.контр.		Коротков			—	Проектная организация МО		
Утв.		Крылова						

Копир. Формат 11

КМ.01.041

Rz80 (√)

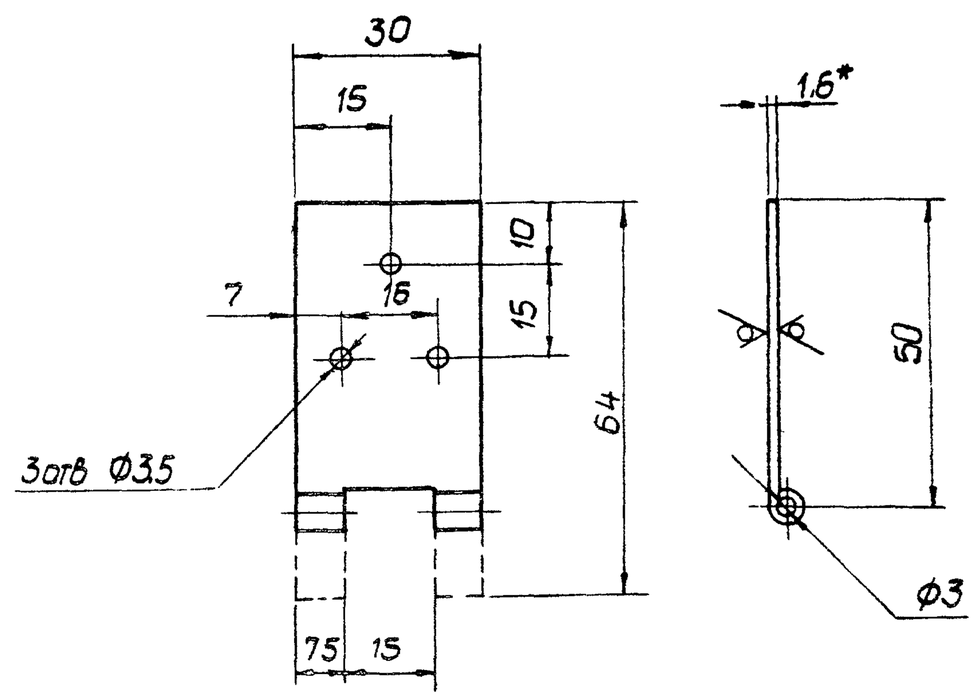

1. *Размер для справок
2. Предельные отклонения размеров отверстий - по Н14, остальных - по $\pm \frac{IT14}{2}$

Изм	Лист	№докум.	Подп.	Дата	КМ.01.041			
Разраб.		Стецурина			Накладка	Лит.	Масса 0,02	Масшт. 1:1
Провер.		Магалас				Лист	Листов 1	
Т.контр.					Лист В1,6 ГОСТ 19904-74	Проектная организация МО		
Н.контр.		Коротков			V НВ ст3кп2 ГОСТ 14918-79			
Утв.		Крылова						

Копир Формат 11

16979-05 (-1)