ТИПОВЫЕ КОНСТРУКЦИИ И ДЕТАЛИ ЗДАНИЙ И СООРУЖЕНИЙ

СЕРИЯ 3.901-5

САЛЬНИКИ НАБИВНЫЕ Ду50-1400мм ДЛЯ ПРОПУСКА ТРУБ ЧЕРЕЗ СТЕНЫ

РАБОЧИЕ ЧЕРТЕЖИ

9494

ЦЕНТРАЛЬНЫЙ ИНСТИТУТ ТИПОВЫХ ПРОЕКТОВ
Москва

ТБИЛИССКИЙ ФИЛИАЛ [illegible]ТРАЛЬНОГО ИНСТИТУТА
ТИП[illegible] ПРОЕКТОВ

Тбилиси,60, пр.[illegible]авела, 27а
Сдано в печать 196 года
Заказ № Тираж экз.

ТИПОВЫЕ КОНСТРУКЦИИ И ДЕТАЛИ ЗДАНИЙ И СООРУЖЕНИЙ

СЕРИЯ 3.901-5

САЛЬНИКИ НАБИВНЫЕ Ду50-1400мм ДЛЯ ПРОПУСКА ТРУБ ЧЕРЕЗ СТЕНЫ

РАБОЧИЕ ЧЕРТЕЖИ

Разработан
Государственным проектным институтом Союзводоканалпроект

Введен в действие
Институтом Союзводоканалпроект
с 19 X 1967г. Приказ № 213

Центральный институт типовых проектов
Москва

Инв. № Т-1913
Серия 3.901-5
Лист ТМ-1

СОДЕРЖАНИЕ АЛЬБОМА

№ поз.	Наименование	Лист	№ стр.
1	Содержание альбома	ТМ-1	2
2	Пояснительная записка	ТМ-2	3
3	Сальник Ду 50. Длина корпуса 200 и 300 мм	ТМ-3	4
4	Сальник Ду 50. Длина корпуса 500 и 800 мм	ТМ-4	5
5	Сальник Ду 80. Длина корпуса 200 и 300 мм	ТМ-5	6
6	Сальник Ду 80. Длина корпуса 500 и 800 мм	ТМ-6	7
7	Сальник Ду 100. Длина корпуса 200 и 300 мм	ТМ-7	8
8	Сальник Ду 100. Длина корпуса 500 и 800 мм	ТМ-8	9
9	Сальник Ду 125. Длина корпуса 200 и 300 мм	ТМ-9	10
10	Сальник Ду 125. Длина корпуса 500 и 800 мм	ТМ-10	11
11	Сальник Ду 150. Длина корпуса 200 и 300 мм	ТМ-11	12
12	Сальник Ду 150. Длина корпуса 500 и 800 мм	ТМ-12	13
13	Сальник Ду 200. Длина корпуса 200 и 300 мм	ТМ-13	14
14	Сальник Ду 200. Длина корпуса 500 и 800 мм	ТМ-14	15
15	Сальник Ду 250. Длина корпуса 200 и 300 мм	ТМ-15	16
16	Сальник Ду 250. Длина корпуса 500 и 800 мм	ТМ-16	17
17	Сальник Ду 300. Длина корпуса 200 и 300 мм	ТМ-17	18
18	Сальник Ду 300. Длина корпуса 500 и 800 мм	ТМ-18	19
19	Сальник Ду 350. Длина корпуса 200 и 300 мм	ТМ-19	20
20	Сальник Ду 350. Длина корпуса 500 и 800 мм	ТМ-20	21
21	Сальник Ду 400. Длина корпуса 200 и 300 мм	ТМ-21	22
22	Сальник Ду 400. Длина корпуса 500 и 800 мм	ТМ-22	23
23	Сальник Ду 500. Длина корпуса 200 и 300 мм	ТМ-23	24
24	Сальник Ду 500. Длина корпуса 500 и 800 мм	ТМ-24	25
25	Сальник Ду 600. Длина корпуса 200 и 300 мм	ТМ-25	26
26	Сальник Ду 600. Длина корпуса 500 и 800 мм	ТМ-26	27
27	Сальник Ду 700. Длина корпуса 200 и 300 мм	ТМ-27	28
28	Сальник Ду 700. Длина корпуса 500 и 800 мм	ТМ-28	29
29	Сальник Ду 800 Длина корпуса 200 и 300 мм	ТМ-29	30
30	Сальник Ду 800. Длина корпуса 500 и 800 мм	ТМ-30	31
31	Сальник Ду 900. Длина корпуса 200 и 300 мм	ТМ-31	32
32	Сальник Ду 900. Длина корпуса 500 и 800 мм	ТМ-32	33
33	Сальник Ду 1000. Длина корпуса 300 мм	ТМ-33	34
34	Сальник Ду 1000. Длина корпуса 500 и 800 мм	ТМ-34	35
35	Сальник Ду 1200. Длина корпуса 300 мм	ТМ-35	36
36	Сальник Ду 1200. Длина корпуса 500 и 800 мм	ТМ-36	37
37	Сальник Ду 1400. Длина корпуса 300 мм	ТМ-37	38
38	Сальник Ду 1400. Длина корпуса 500 и 800 мм	ТМ-38	39

ТК	Сальники набивные Ду 50 ÷ 1400 мм для пропуска труб через стены	Серия 3.901-5
1967	Содержание альбома	Лист ТМ-1

Зам. гл. инженера Лизачев
Нач. отдела Авдеев
Рук. группы Бахрушина
Чертежник Шупенина
Проверил Канный

Госстрой СССР
СОЮЗВОДОКАНАЛПРОЕКТ
г. Москва

ПОЯСНИТЕЛЬНАЯ ЗАПИСКА

Настоящая серия разработана по плану типового проектирования 1967г. по разделу „Санитарно-технические сооружения и устройства", тема № 42 - по заданию Главного управления по строительному проектированию предприятий, зданий и сооружений Госстроя СССР и на основании решения технического совета института „Союзводоканалпроект от 30 июня 1968г.

Область применения

Сальники, разработанные в настоящем проекте, предназначены для пропуска металлических труб стальных по ГОСТ 8732-58, ГОСТ 10704-63, ГОСТ 3262-62 и чугунных по ГОСТ 5525-61 через стены водопроводно-канализационных сооружений во всех климатических районах Советского Союза.

Данные сальники должны применяться:

а) при прокладке напорных, безнапорных и работающих под вакуумом трубопроводов, предназначенных для транспортирования воды с температурой не выше +50°С.

б) при наличии вибрации грунта (при прокладке трубопроводов под железнодорожными путями и автомобильными дорогами);

в) при прокладке трубопроводов в условиях вечной мерзлоты, в районах распространения макропористых просадочных грунтов, в районах, подверженных землетрясениям, а также в районах горных разработок;

г) при наличии осевых перемещений трубопроводов от температурных изменений.

Сальники рассчитаны на гидростатическое давление 10м вод. столба.

Состав проекта

В проекте разработаны конструкции сальников на условные проходы Ду: 50, 80, 100, 125, 150, 200, 250, 300, 350, 400, 500, 600, 700, 800, 900, 1000, 1200, 1400. Сальники разработаны на длины корпусов 200, 300, 500 и 800 мм в зависимости от условного прохода. Заделка сальников производится в соответствии с „Инструкцией по заделке стыков раструбных чугунных водопроводных труб" (И144-55 / МСПМХ).

Максимально-допускаемые вертикальные и угловые перемещения труб относительно корпуса сальника („а" в мм, „α" в град)

L	Ду	50	80	100	125	150	200	250	300	350	400	500	600	700	800	900	1000	1200	1400
200	a	20	20	19	19	24	21	19	28	26	28	22	22	26	26	26	—	—	—
	α	8°	8°	8°	8°	10°	9°	8°	12°	11°	12°	9°	9°	11°	11°	11°			
300	a	20	20	19	19	24	21	19	28	26	28	22	22	26	26	26	26	24	24
	α	8°	8°	8°	8°	10°	9°	8°	12°	11°	12°	9°	9°	11°	11°	11°	11°	10°	10°
500	a	20	20	19	20	24	21	20	27	27	28	22	22	26	26	26	25	24	24
	α	5°	5°	5°	5°	6°	5°	5°	7°	7°	7°	6°	6°	7°	7°	7°	6°	6°	6°
800	a	20	20	19	20	25	21	20	26	26	27	22	22	26	26	26	25	25	25
	α	3°	3°	3°	3°	4°	3°	3°	4°	4°	4°	3°	3°	4°	4°	4°	4°	4°	4°

Технико-экономическая характеристика

Длм	Ду	50	80	100	125	150	200	250	300	350	400	500	600	700	800	900	1000	1200	1400
200	Вес метал. в кг	3,8	5,1	6,2	7,0	11,8	15,7	20,3	23,2	28,7	29,3	43,8	48	56,6	65	82,3	-	-	-
	Сметн. стоим. в руб	1,9	2,5	3,1	3,5	5,9	7,9	10	12	14	15	22	24	28	33	41	-	-	-
300	Вес метал. в кг	5,0	6,7	8,2	9,3	15,9	21,4	27,9	30,4	38,0	38,3	57,5	65,5	74,6	85,3	94,7	104	130	150
	Сметн. стоим. в руб	2,5	3,3	4,1	4,6	7,9	11	14	15	19	19	29	33	37	43	47	52	65	75
500	Вес метал. в кг	7,4	10,2	12,3	14,0	24,5	33,4	43,6	46,6	58,6	58,6	87,7	102	114	130	144	158	200	230
	Сметн. стоим. в руб	3,7	5,1	6,1	7,0	12	17	22	23	29	29	44	51	57	65	72	79	100	115
800	Вес метал. в кг	10,8	15,1	18,3	21,0	37,0	50,6	66,4	68,3	86,4	85,6	129	155	168	190	211	232	297	341
	Сметн. стоим. в руб	5,4	7,5	9,1	11	19	25	33	34	43	43	65	78	84	95	106	116	149	171

Зам. гл. инженера Агасяев В. | Нач. отдела Абдеев | Рук. группы Бокрушина | Чертежник Шуленина | Проверил Конный

Госстрой СССР Союзводоканалпроект г. Москва

ТК 1967	Сальники набивные Ду 50 ÷ 1400мм для пропуска труб через стены. Пояснительная записка	Серия 3.901-5 Лист ТМ-2

Инв. №
Т-1913
Серия
3.904-5
Лист
ТМ-3

Узел установки сальника

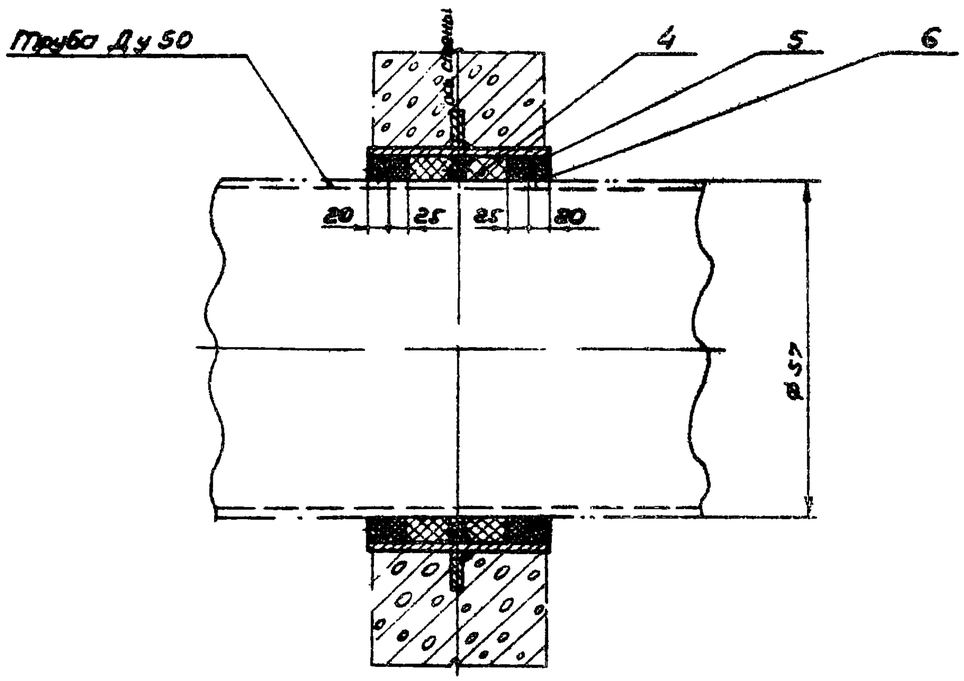

Корпус сальника

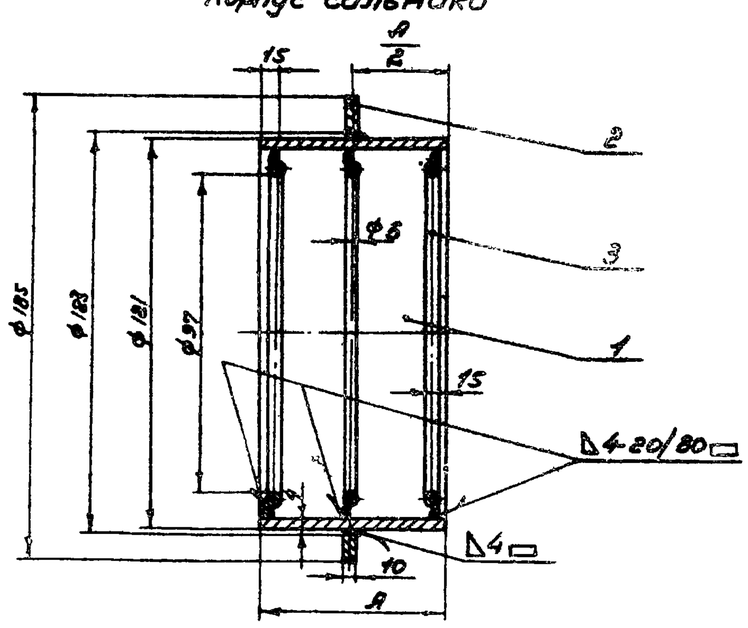

Примечания:

1. Набивные сальники предназначены для пропуска стальных труб по ГОСТ 8704-63, ГОСТ 3262-62, ГОСТ 8732-58, а также чугунных по ГОСТ 5525-61 через стены сооружений в мокрых и сухих грунтах.
2. Толщина стены равна или меньше размера „А". Корпус сальника закладывается в опалубку при бетонировании. Для предохранения патрубка сальника от смещения он должен быть точно врезан в обе стенки опалубки и приварен к проходящей горизонтальной и вертикальной арматуре.
3. Заделку сальника производить в соответствии с инструкцией ~~МСМ XII~~ И-144-55. Зазор между рабочей трубой и корпусом сальника плотно набивается пеньковой прядью предварительно скрученной в жгут толще величины зазора. Концы заворов должны быть тщательно зачеканены асбестоцементным раствором, состоящим из 70% цемента марки не ниже 400 (ГОСТ 10178-62) и 30% асбестового волокна (по весу) не ниже 4 22 сорта (ГОСТ 7-60), с добавкой воды в количестве 10-12% от веса асбестоцементной смеси. Асбестовое волокно перед употреблением должно быть распушено и провушено. Наличие в асбестовом волокне комков и посторонних примесей не допускается. Цемент и асбестовое волокно до затворения водой должны быть тщательно перемешаны для получения однородной смеси. Затворение сухой асбестоцементной смеси производится непосредственно перед употреблением в дело в количестве, требующемся на заделку одного замка.
4. Мастика для замазки составляется из 70% нефтяного битума М-IV и 30% порошка из асбестового волокна.
5. Сварку производить электродом типа Э-42 (ГОСТ 9467-60).

Длина А	Вес дет. 1	Вес корпуса	Вес набивки
200	2,3	3,8	0,75
300	3,5	5,0	1,5

Поз	Обозначение	Наименование	Кол.	Вес ед.	Вес общ.	Материал	Примеч.
6		Замазка	—	0,32	0,32	Мастика	
5		Зачеканка	—	0,64	0,64	Асбестоцементный раствор	
4	ГОСТ 5152-66	Набивки многослойно-плетеные марки ПП Д28	—	—	—	Прядь пеньковая пропитанная	см. табл.
3	ГОСТ 8590-57	Круг 6	3	0,1	0,3	Ст.0 ГОСТ 380-60	е=325
2		Кольцо Ф185 × Ф123 × 10	1	1,2	1,2	Ст.0 ГОСТ 380-60	
1	ГОСТ 8732-58	Труба 121 × 4	1	—	—	Сталь 10 ГОСТ 1050-60	см. табл.

ТК	Сальники набивные Ду 50 ÷ 1400 мм для пропуска труб через стены	Серия 3.904-5
1967	Сальник Ду 50 Длина корпуса 200 и 300 мм	Лист ТМ-3

Нач. отд.	Авдеев		
Рук. группы	Бахрушина		
Чертежник	Ефименко		
Проверил	Конный		

Госстрой СССР
Союзводоканалпроект
г. Москва

4

9494 5

Инв. №
Т-1913
Серия 3.901-5.
Лист ТМ-4

Узел установки сальника

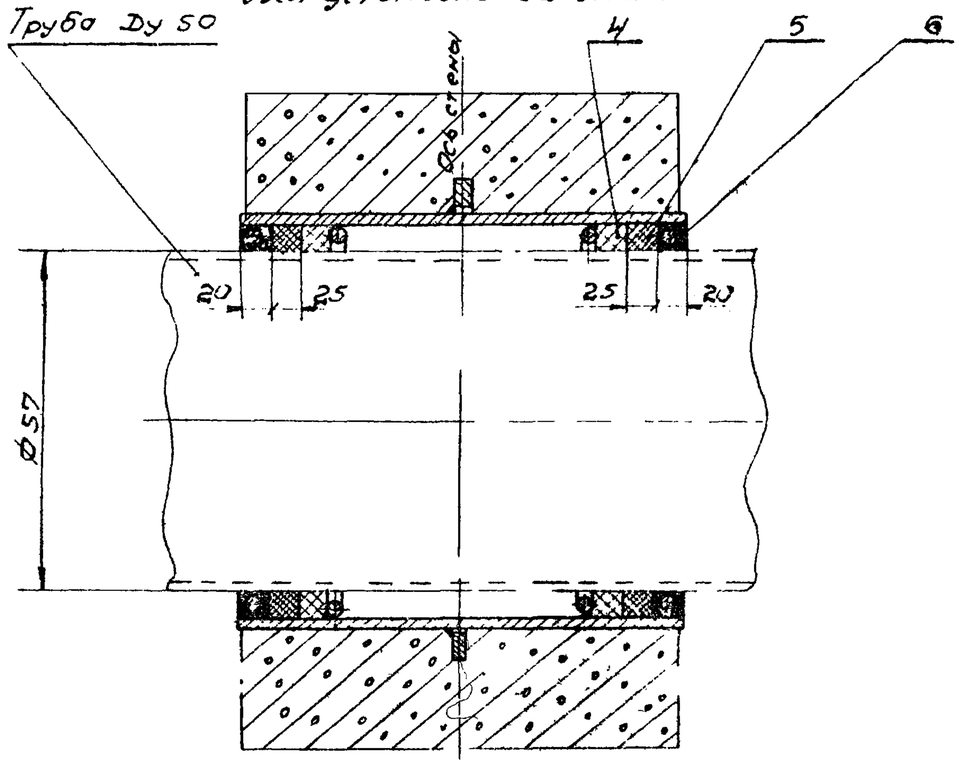

Корпус сальника

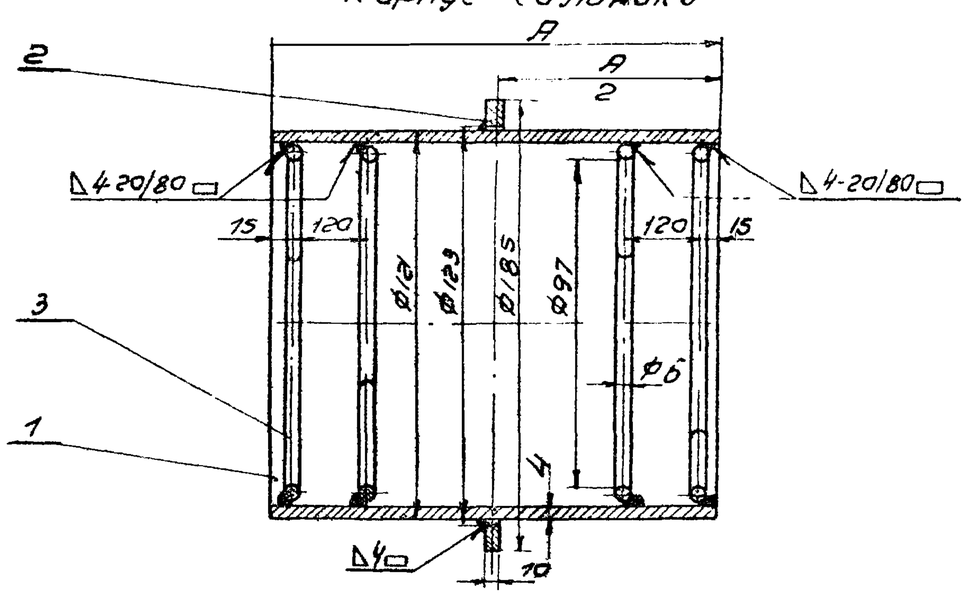

Исправление поз. 1 спецификации произвел чертежник ин-та Союзводоканалпроект Щуленина М.И.

Щуленина - 15/Е-68г.

Примечания:

1. Набивные сальники предназначены для пропуска стальных труб по ГОСТ 10704-63, ГОСТ 3262-62, ГОСТ 8732-58, а также чугунных по ГОСТ 5525-61 через стены сооружений в мокрых и сухих грунтах.
2. Толщина стены равна или меньше размера „А". Корпус сальника закладывается в опалубку при бетонировании. Для предохранения патрубка сальника от смещения он должен быть точно врезан в обе стенки опалубки и приварен к проходящей горизонтальной и вертикальной арматуре.
3. Заделку сальника производить в соответствии с инструкцией $\frac{И\ 144-53}{МСПМХП}$. Зазор между рабочей трубой и корпусом сальника плотно набивается пеньковой прядью, предварительно скрученной в жгут толще величины зазора. Концы зазоров должны быть тщательно зачеканены асбестоцементным раствором состоящим из 70% цемента марки не ниже 400 (ГОСТ 1178-62) и 30% асбестового волокна (по весу) не ниже 4-го сорта (ГОСТ 7-60), с добавкой воды в количестве 10-12% от веса асбестоцементной смеси. Асбестовое волокно перед употреблением должно быть распушено и просушено. Наличие в асбестовом волокне комков и посторонних примесей не допускается. Цемент и асбестовое волокно до затворения водой должны быть тщательно перемешаны для получения однородной смеси. Затворение сухой асбестоцементной смеси производится непосредственно перед употреблением в дело в количестве, требующемся на заделку одного замка.
4. Мастика для замазки составляется из 70% нефтяного битума М-IV и 30% порошка из асбестового волокна.
5. Сварку производить электродом типа Э-42 (ГОСТ 9467-60).

Длина А	Вес дет. 1	Вес корпуса
500	6,8	7,4
800	9,2	10,8

№	Обозначен.	Наименование	Кол.	Вес ед.	Вес общ.	Материал	Примеч.
6		Замазка	-	0,32	0,32	Мастика	
5		Зачеканка	-	0,64	0,64	Асбестоцементный раствор	
4	ГОСТ 5152-66	Набивка многослойно-плетеные марки III Д28	-	0,84	0,84	Прядь пеньковая пропитанная	
3	ГОСТ 2590-57	Круг 6	4	0,1	0,4	Ст0 ГОСТ 380-60	Е-328
2		Кольцо Ø185×Ø123×10	1	1,2	1,2	Ст0 ГОСТ 380-60	
1	ГОСТ 10704-63 ~~8732-58~~	Труба 121×4	1	-	-	Сталь 10 ГОСТ 1050-60	см. табл.

ТК	Сальники набивные Ду 50 ÷ 1400 для пропуска труб через стены.		Серия 3.901-5
1967	Сальник Ду 50 Длина корпуса 500 и 800 мм.		Лист ТМ-4

Госстрой СССР Союзводоканалпроект г. Москва

Нач. отдела	Яблоев	
Рук. группы	Бахрушина	
Чертежник	Сфименко	
Проверил	Ханыгин	

9494 6

Инв. №
Т-1913
Серия
3.901-5
лист
ТМ-5

Узел установки сальника

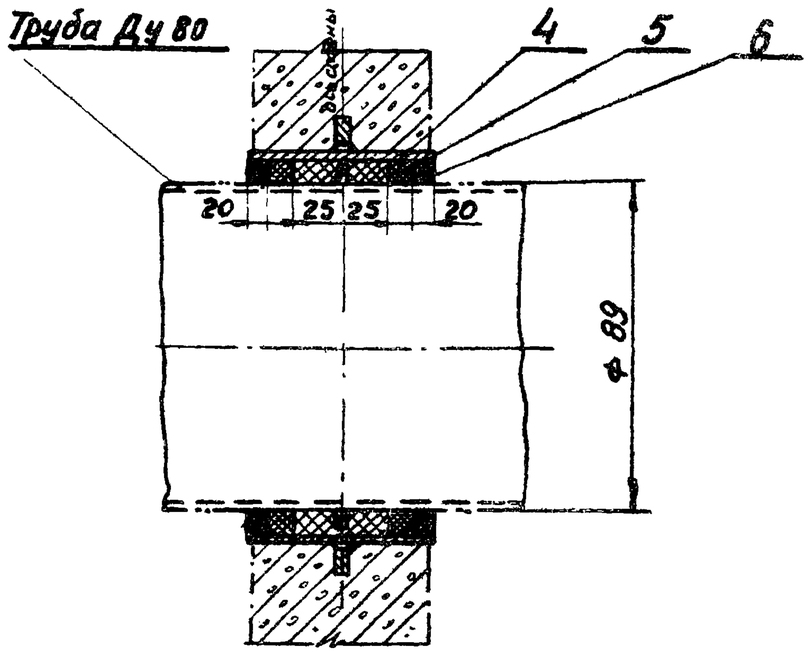

Корпус сальника

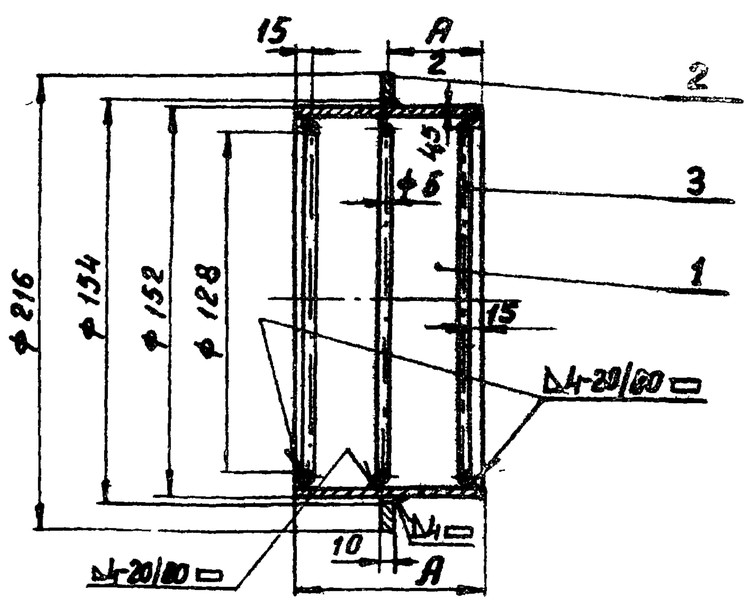

Примечания:

1. Набивные сальники предназначены для пропуска стальных труб по ГОСТ 10704-63, ГОСТ 3262-62, ГОСТ 8732-58 через стены сооружений в мокрых и сухих грунтах.
2. Толщина стены равна или меньше размера „А" корпус сальника закладывается в опалубку при бетонировании. Для предохранения патрубка сальника от смещения он должен быть точно врезан в обе стенки опалубки и приварен к проходящей горизонтальной и вертикальной арматуре
3. Заделку сальника производить в соответствии с инструкциями $\frac{ИН44-55}{МСПМХП}$ Зазор между рабочей трубой и корпусом сальника плотно набивается пеньковой прядью, предварительно скрученной в жгут толще величины зазора. Концы зазоров должны быть тщательно зачеканены асбестоцементным раствором, состоящим из 70% цемента марки не ниже 400 (ГОСТ 10178-62) и 30% асбестового волокна (по весу) не ниже 4-го сорта (ГОСТ 7-60) с добавкой воды в количестве 10-12% от веса асбестоцементной смеси. Асбестовое волокно перед употреблением должно быть распушено и просушено. Наличие в асбестовом волокне комков и посторонних примесей не допускается. Цемент и асбестовое волокно до затворения водой должны быть тщательно перемешаны для получения однородной смеси. Затворение водой асбестоцементной смеси производится непосредственно перед употреблением в дело в количестве, требующемся на заделку одного замка
4. Мастика для замазки составляется из 70% нефтяного битума №-IV и 30% порошка из асбестового волокна
5. Сварку производить электродом типа Э-42 (ГОСТ 9467-60)

Длина А	Вес дет. 1	Вес корпуса	Вес набивки
200	3,3	5,1	0,95
300	5	6,7	1,9

Поз.	Обозначение	Наименование	Кол.	Ед. вес	Общ. вес	Материал	Примеч.
6		Замазка	–	0,49	0,49	Мастика	
5		Зачеканка	–	0,33	0,33	Асбестоцементный раствор	
4	ГОСТ 5152-66	Набивки многослойные плетеные марки ПП Э 28	–	—	—	Пряжа пеньковая пропитанная	см таблицу
3	ГОСТ 2590-57	Круг 6	3	0,13	0,39	Ст.0 ГОСТ 380-60	ℓ=424
2		Кольцо ф 216х ф 154х10	1	1,4	1,4	Ст.0 ГОСТ 380-60	
1	ГОСТ 8732-58	Труба 152х4,5	1	—	—	Ст.2 ГОСТ 380-60	см. таблицу

ТК	Сальники набивные Ду 50 ÷ 1400 мм для пропуска труб через стены		Серия 3.901-5
1967	Сальник Ду 80 Длина корпуса 200 и 300 мм		Лист ТМ-5

Нач. отд.	Авдеев		
Рук. группы	Бахрушина		
Чертежник	Ефимонко		
Проверил	Конныш		

Госстрой СССР
СОЮЗВОДОКАНАЛПРОЕКТ
г. Москва

Инв. №
Т-1913
Серия
3.901-5
Лист
ТМ-6

Узел установки сальника

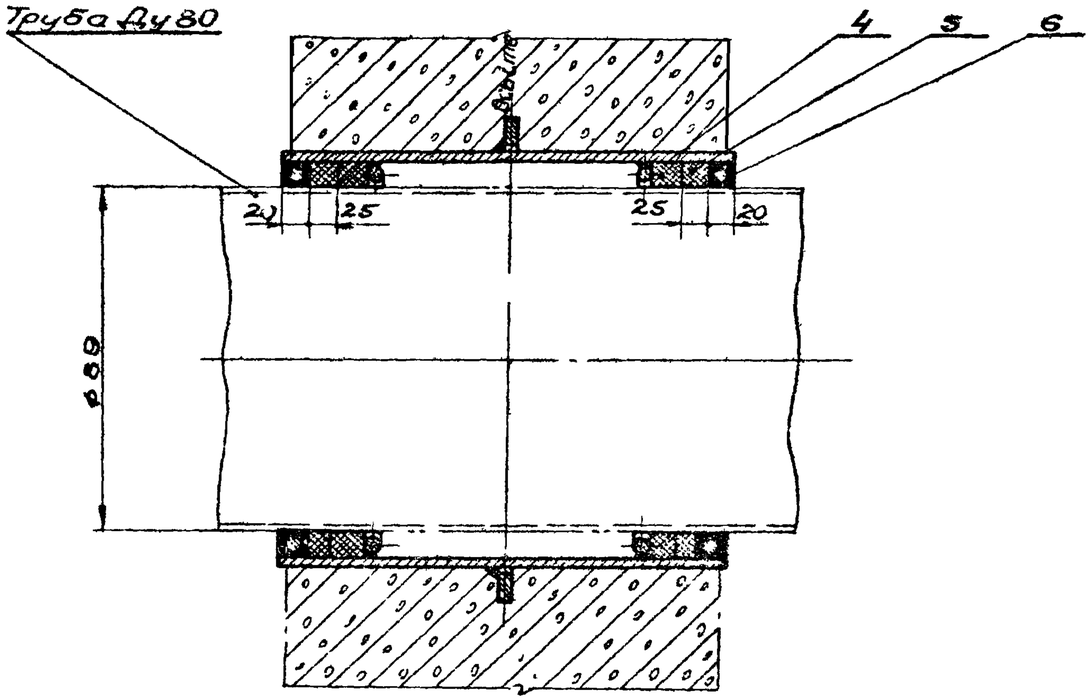

Корпус сальника

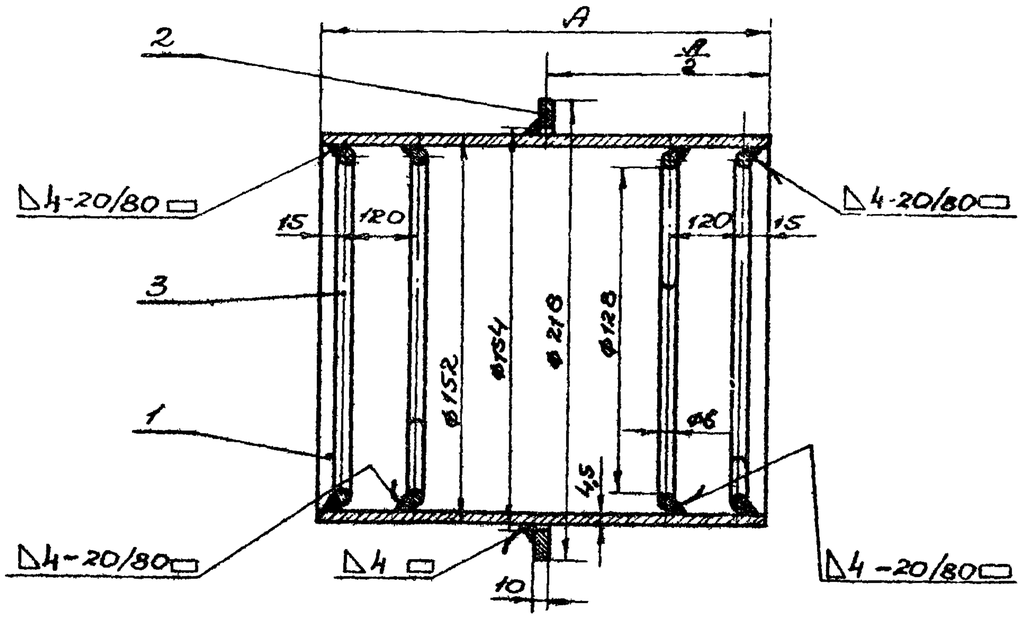

Исправление поз. 1 спецификации произвел чертежник ин-та Союзводоканалпроект Шуленина М.И.

Шуленина -15/Е-68г.

Примечания:

1. Набивные сальники предназначены для пропуска на стальных трубах ГОСТ 10704-63, ГОСТ 3262-62, ГОСТ 8732-58 через стены сооружений в мокрых и сухих грунтах.
2. Толщина стены равна или меньше размера „А". Корпус сальника закладывается в опалубку при бетонировании. Для предохранения патрубка сальника от смещения он должен быть точно врезан в оба стенки опалубки и приварен к проходящей горизонтальной и вертикальной арматуре. Ц144-55
3. Заделку сальника производить в соответствии с инструкцией МСПМХП. Зазор между рабочей трубой и корпусом сальника плотно набивается пеньковой прядью, предварительно скрученной в жгут толще величины зазора. Концы зазоров должны быть тщательно зачеканены асбестоцементным раствором, состоящим из 70% цемента марки не ниже 400 (ГОСТ 10178-62) и 30% асбестового волокна (по весу) не ниже 4-го сорта (ГОСТ 7-60), с добавкой воды в количестве 10-12% от веса асбестоцементной смеси. Асбестовое волокно перед употреблением должно быть распушено и просушено. Наличие в асбестовом волокне комков и посторонних примесей не допускается. Цемент и асбестовое волокно до затворения водой должны быть тщательно перемешаны для получения однородной смеси. Затворение водой асбестоцементной смеси производится непосредственно перед употреблением в дело в количестве, требующемся на заделку одного замка.
4. Мастика для запазки составляется из 70% нефтяного битума М-IV и 30% порошка из асбестового волокна.
5. Сварку производить электродом типа Э-42 (ГОСТ 9467-60).

Длина А	Вес дет. 1	Вес корпуса
500	8,2	10,2
800	13,1	15,1

Поз.	Обозначение	Наименование	Кол.	Вес ед.	Вес общ.	Материал	Примеч.
6		Запазка	–	0,49	0,49	Мастика	
5		Зачеканка	–	0,33	0,33	Асбестоцементный раствор	
4	ГОСТ 5152-56	Набивки многослойно-плетеные марки ПД28	–	1,8	1,8	Прядь пеньковая пропитанная	
3	ГОСТ 2590-57	Круг 25	4	0,13	0,52	Ст.0 ГОСТ 380-60	l=424
2		Кольцо ф216×ф154×10	1	1,4	1,4	Ст.0 ГОСТ 380-60	
1	~~ГОСТ 10704-63~~ ~~ГОСТ 8732-58~~	Труба 152×4,5	1	–	–	Ст.2 ГОСТ 380-60	см. табл.

ТК	Сальники набивные Ду50 ÷ 1400мм для пропуска труб через стены	Серия 3.901
1967	Сальник Ду80 Длина корпуса 500 и 800мм	Лист ТМ-6

Госстрой СССР
Союзводоканалпроект г. Москва

Нач. отд.	Авгеев	
Рук. группы	Базручина	
Чертежник	Ефименко	
Проверил	Конный	

9494 8

Т-1913	
серия	
3 901-5	
Лист	
ТМ-7	

Узел установки сальника

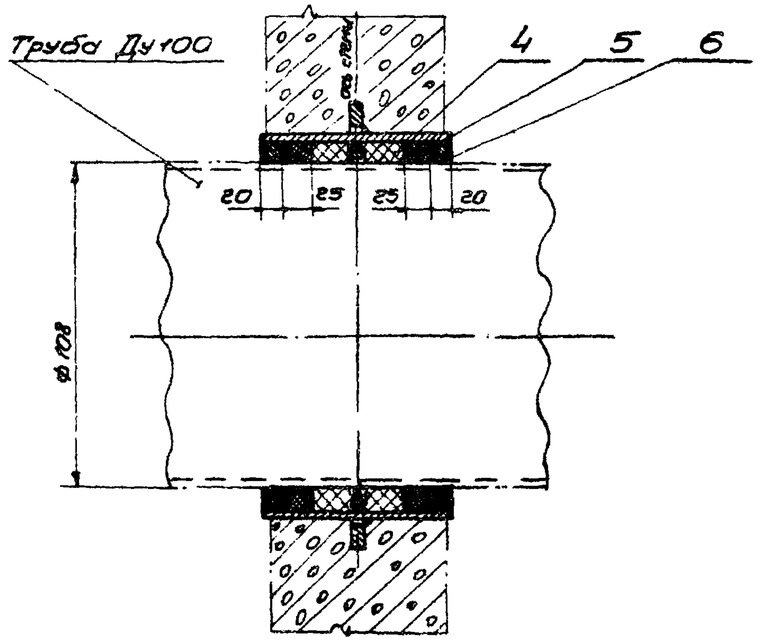

Корпус сальника

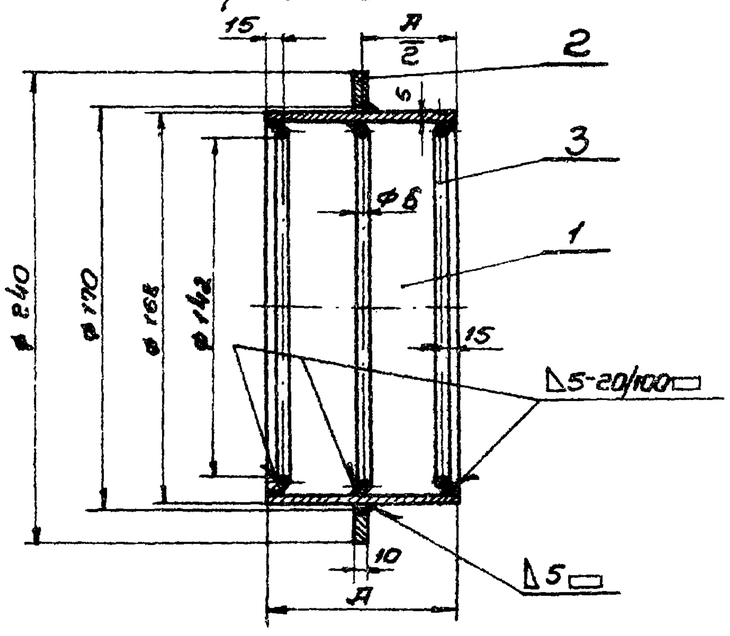

Примечания:

1. Набивные сальники предназначены для пропуска стальных труб по ГОСТ 10704-63, ГОСТ 3262-62, ГОСТ 8732-58, а также чугунных по ГОСТ 5525-61 через стены сооружений в мокрых и сухих грунтах.
2. Толщина стены равна или меньше размера „А". Корпус сальника закладывается в опалубку при бетонировании. Для предохранения патрубка сальника от смещения он должен быть точно врезан в обе стенки опалубки и приварен к проходящей горизонтальной и вертикальной арматуре.
3. Заделку сальника производить в соответствии с инструкцией $\frac{И144-3/5}{ТепМХП}$. Зазор между рабочей трубой и корпусом сальника плотно набивается пеньковой прядью предварительно скрученной в жгут толще величины зазора. Концы набивки должны быть тщательно зачеканены асбестоцементным раствором, состоящим из 70% цемента марки не ниже 400 (ГОСТ 10178-62) и 30% асбестового волокна (по весу) не ниже 4-го сорта (ГОСТ 7-60), с добавкой воды в количестве 10-12% от веса асбестоцементной смеси. Асбестовое волокно перед употреблением должно быть распушено и просушено. Наличие в асбестовом волокне комков и посторонних примесей не допускается. Цемент и асбестовое волокно до затворения водой должны быть тщательно перемешаны для получения однородной смеси. Затворение водой асбестоцементной смеси производится непосредственно перед употреблением в дело в количестве, требующемся на заделку одного замка.
4. Мастика для замазки составляется из 70% нефтяного битума М-IV и 30% порошка из асбестового волокна.
5. Сварку производить электродом типа Э-42 (ГОСТ 9467-60).

Длина А	Вес дет. 1	Вес корпуса	Вес набивки
200	4	6,2	0,9
300	6	8,2	1,8

Поз.	Обозначение	Наименование	Кол.	Вес ед.	Вес общ.	Материал	Примеч.
6		Замазка	–	0,49	0,49	Мастика	
5		Зачеканка	–	0,62	0,62	Асбестоцементный раствор	
4	ГОСТ 5152-66	Набивки многослойно-плетеные марки ПТ	–	—	—	Прядь пеньковая пропитанная	см. табл
3	ГОСТ 2590-57	Круг 6	3	0,14	0,42	Ст.0 ГОСТ 380-60	l=468
2		Кольцо ф240×ф170×10	1	1,76	1,76	Ст.0 ГОСТ 380-60	
1	ГОСТ 8732-58	Труба 168×5	1	–	–	Сталь 10Г2 ГОСТ 1050-60	см табл

ТК	Сальники набивные Ду 50 ÷ 1400 мм для пропуска труб через стены	Серия 3.901-5
1967	Сальник Ду100 Длина корпуса 200 и 300 мм	Лист ТМ-7

Нач. отдела	Авдеев	
Рук. группы	Бахрушина	
Чертежник	Ефименко	
Проверил	Конной	

Госстрой СССР
ГИДРОВОДОКАНАЛПРОЕКТ
г. Москва

Инв. №
Т-1913
Серия
3.901-5
Лист
ТМ-8

Узел установки

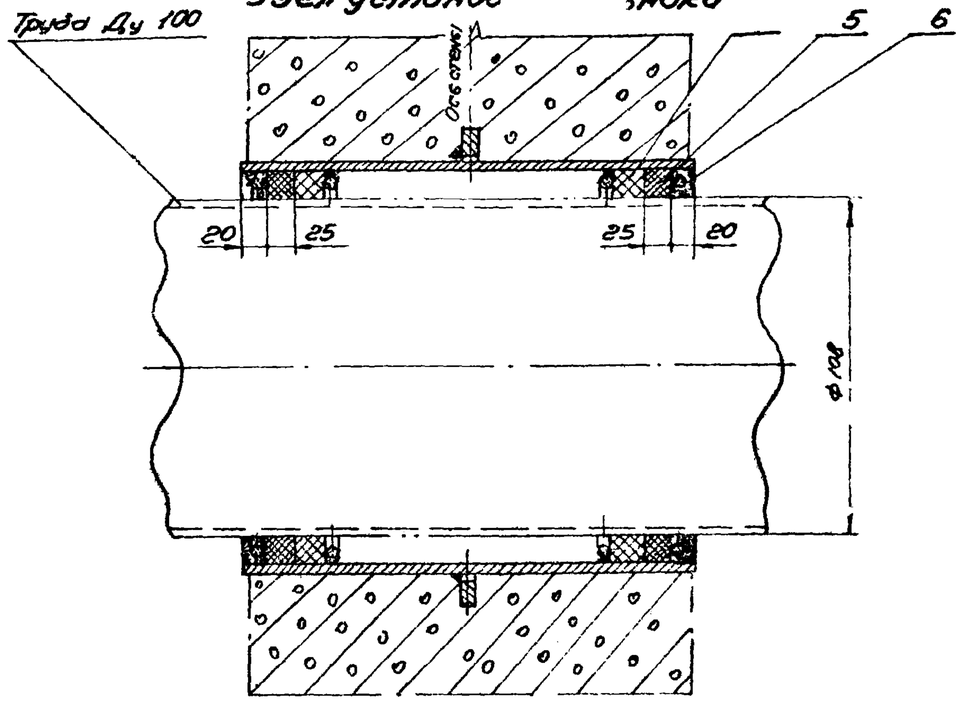

Корпус сальника

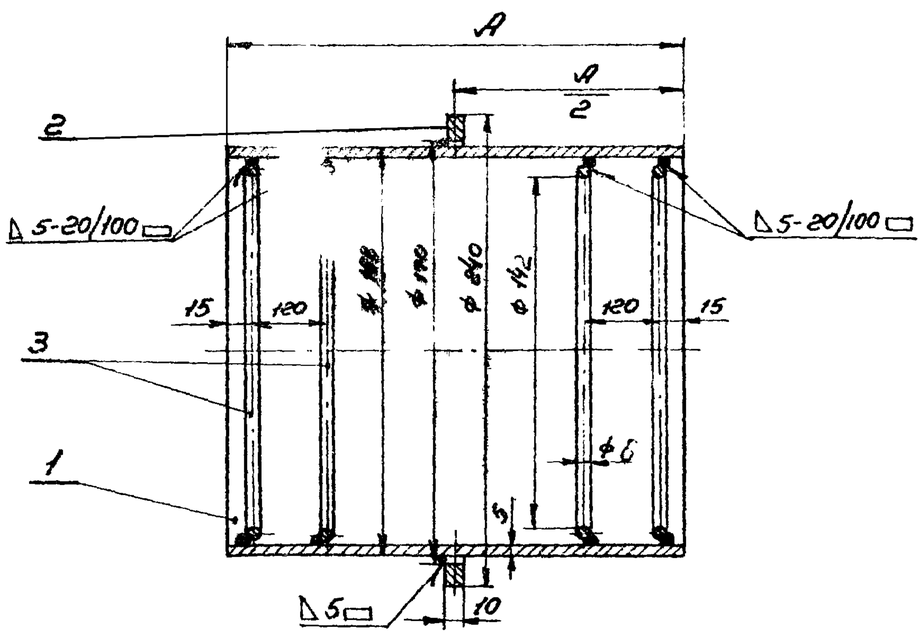

Исправление поз. 1 спецификации произвел чертежник ин-та Союзводоканалпроект Шуленина Т.И.

Шуленина - 15/Е-68 г.

Примечания:

1. Набивные сальники предназначены для пропуска стальных труб по ГОСТ 10704-63, ГОСТ 3262-62 ГОСТ 8732-58, а также чугунных по ГОСТ 5525-61 через стены сооружений в мокрых и сухих грунтах.
2. Толщина стены равна или меньше размера „А". Корпус сальника закладывается в опалубку при бетонировании. Для предохранения патрубка сальника от смещения он должен быть точно врезан в обе стенки опалубки и приварен к проходящей горизонтальной и вертикальной арматуре
3. Заделку сальника производить в соответствии с инструкцией И/УУ-55 / МСПМХП. Зазор между рабочей трубой и корпусом сальника плотно набивается пеньковой прядью, предварительно скрученной в жгут толще величины зазора. Концы зазоров должны быть тщательно зачеканены асбестоцементным раствором состоящим из 70% цемента марки не ниже 400 (ГОСТ 10178-62) и 30% асбестового волокна (по весу) не ниже 4-го сорта (ГОСТ 7-60), с добавкой воды в количестве 10-12% от веса асбестоцементной смеси. Асбестовое волокно перед употреблением должно быть распушено и прокушено. Наличие в асбестовом волокне комков и посторонних примесей не допускается. Цемент и асбестовое волокно до затворения водой должны быть тщательно перемешаны для получения однородной смеси. Затворение водой асбестоцементной смеси производится непосредственно перед употреблением в дело в количестве, требующемся на заделку одного замка
4. Мастика для замазки составляется из 70% нефтяного битума М-IV и 30% порошка из асбестового волокна
5. Сварку производить электродом типа Э-42 (ГОСТ 9467-60)

Длина А	Вес дет. 1	Вес корпуса
500	10	12,3
800	16	18,3

Поз.	Обозначение	Наименование	Кол.	Вес ед.	Вес общ.	Материал	Примеч.
6		Замазка	–	0,49	0,49	Мастика	
5		Зачеканка	–	0,62	0,62	Асбестоцементный раствор	
4	ГОСТ 5152-66	Набивки многослойноплетеные марки ПА 28	–	1,8	1,8	Прядь пеньковая пропитанная	
3	ГОСТ 2590-57	Круг С	4	0,14	0,56	Ст.0 ГОСТ 380-60	С=408
2		Кольцо ф 240х ф 170х10	1	1,76	1,76	Ст 0 ГОСТ 380-60	
1	~~ГОСТ 8732-58~~ ЦМТУ/УкрНИТИ 512-63	Труба 168х5 / 6	1	–	–	Сталь 10 ГОСТ 1050-60	см. таблицу

ТК 1967	Сальники набивные ф у 50 ÷ 1400 мм. для пропуска труб через стены.	Серия 3.901-5
	Сальник Ду 100 Длина корпуса 500 и 800 мм	Лист ТМ-8

Госстрой СССР
СОЮЗВОДОКАНАЛПРОЕКТ г. Москва

Нач. отдела	Авдеев	
Рук. группы	Бахрушина	
Чертежник	Ефименко	
Проверил	Конный	

9494 10

Инв. №
Т-1913
Серия
3.901-5
Лист
ТМ-9

Узел установки сальника

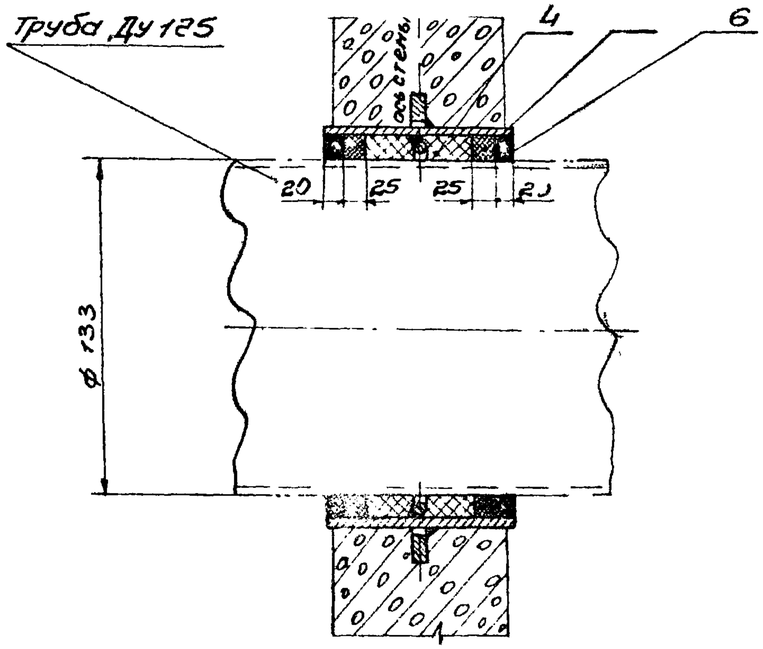

Корпус сальника

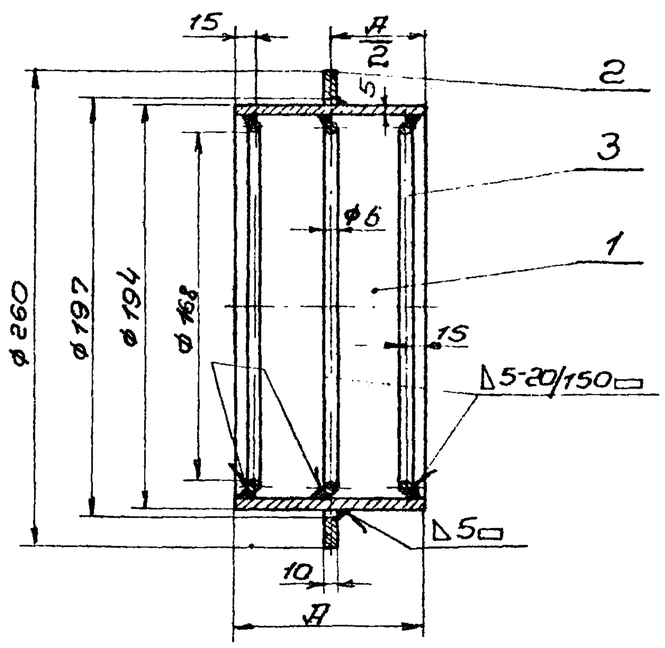

Примечания:

1. Набивные сальники предназначены для пропуска стальных труб по ГОСТ 10704-63, ГОСТ 3262-62, ГОСТ 8732-58, а также чугунных по ГОСТ 5525-61 через стены сооружений в мокрых и сухих грунтах.
2. Толщина стены равна или меньше размера „А". Корпус сальника закладывается в опалубку при бетонировании. Для предохранения патрубка сальника от смещения он должен быть точно врезан в обе стенки опалубки и приварен к проходящей горизонтальной и вертикальной арматуре.
3. Заделку сальника производить в соответствии с инструкцией $\frac{Ц144\text{-}55}{ТепМХП}$ Зазор между рабочей трубой и корпусом сальника плотно набивается пеньковой прядью, предварительно скрученной в жгут толще величины зазора. Концы зазоров должны быть тщательно зачеканены асбестоцементным раствором, состоящим из 70% цемента марки не ниже 400 (ГОСТ 10178-62) и 30% асбестового волокна (по весу) не ниже 4-го сорта (ГОСТ 7-60), с добавкой воды в количестве 10-12% от веса асбестоцементной смеси. Асбестовое волокно перед употреблением должно быть распушено и просушено. Наличие в асбестовом волокне комков и посторонних примесей не допускается. Цемент и асбестовое волокно до затворения водой должны быть тщательно перемешаны для получения однородной смеси. Затворение водой асбестоцементной смеси производится непосредственно перед употреблением в дело в количестве, требующемся на заделку одного заделка.
4. Мастика для замазки составляется из 70% нефтяного битума М-IV и 30% порошка из асбестового волокна.
5. Сварку производить электродом типа Э-42 (ГОСТ 9467-60).

Длина А	Вес дет. 1	Вес корпуса	Вес набивки
200	4,7	7,0	1,3
300	7,0	9,3	2,6

Поз.	Обозначение	Наименование	Кол.	Вес ед.	Вес общ.	Материал	Примеч.
6		Замазка	—	0,65	0,65	Мастика	
5		Зачеканка	—	0,63	0,63	Асбестоцементный раствор	
4	ГОСТ 5152-66	Набивки многослойно-плетеные марки ПП Д28	—	—	—	Прядь пеньковая пропитанная	см таблицу
3	ГОСТ 2590-57	Круг 6	3	0,17	0,51	Ст 0 ГОСТ 380-60	е=550
2		Кольцо ф 260×ф197×10	1	1,77	1,77	Ст 0 ГОСТ 380-60	
1	ГОСТ 8732-58	Труба 194×5	1	—	—	Сталь 10 ГОСТ 1050-60	см. таблицу

ТК	Сальники набивные Ду 50÷1400 мм для пропуска труб через стены		Серия 3.901-5
1967	Сальник Ду 125 Длина корпуса 200 и 300 мм		Лист ТМ-9

Гл. инж. проекта	Авдеев		
Нач. отд.			
Рук. группы	Багрунина		
Чертежник	Бритенко		
Проверил	Конный		

Госстрой СССР
Союзводоканалпроект
г. Москва

Инв. №
Т-1913
Серия
3.901-5
Лист
ТМ-10

Узел установки сальника

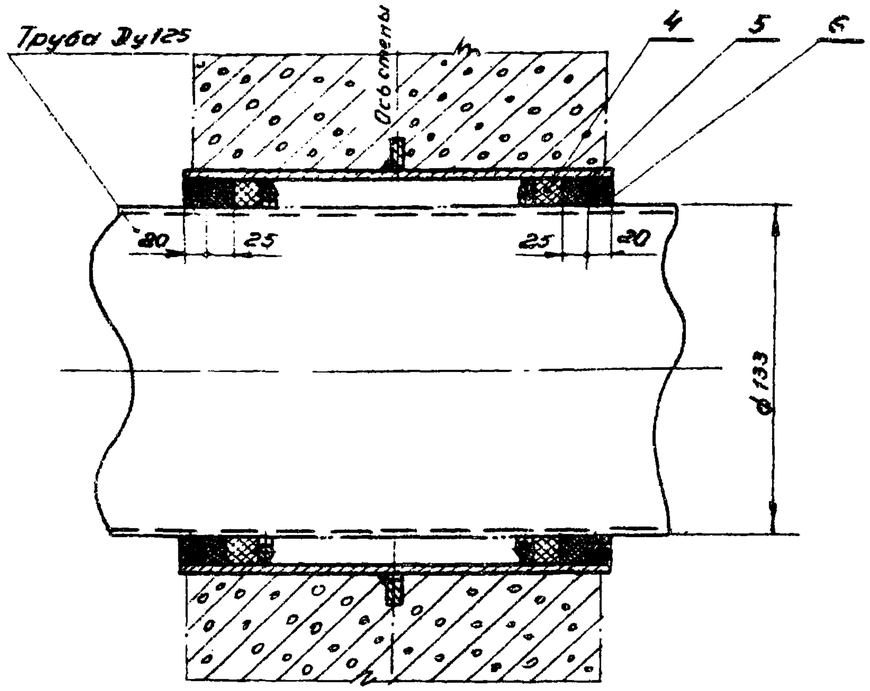

Корпус сальника

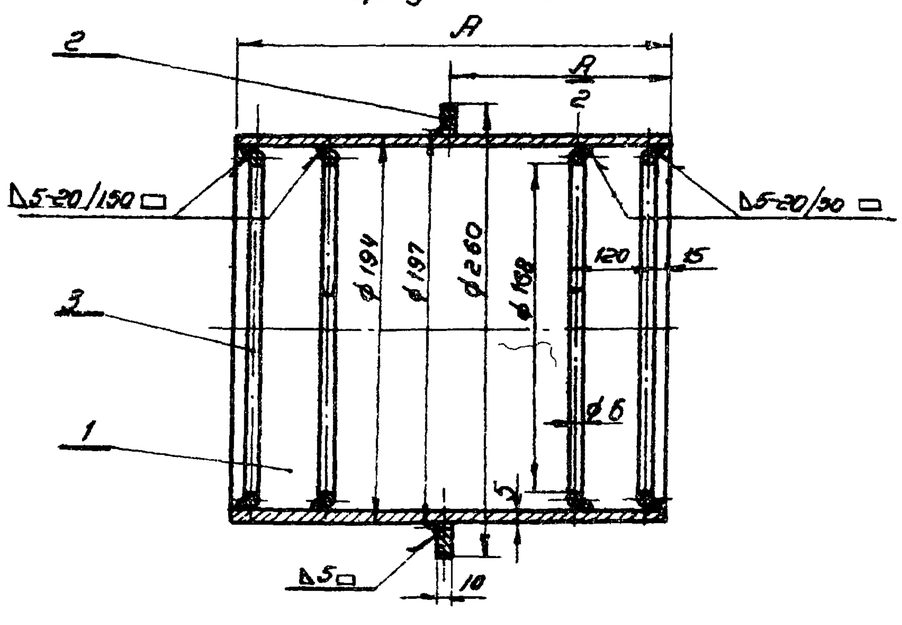

Примечания:

1. Набивные сальники предназначены для пропуска стальных труб по ГОСТ 20295-65 (ГОСТ 8732-58), а также чугунных по ГОСТ 9525-61 через стены сооружений в открытых и сухих грунтах.
2. Толщина стены равна или меньше размера „А". Корпус сальника закладывается в опалубку при бетонировании. Для предохранения патрубка сальника от смещения он должен быть точно врезан в обе стенки опалубки и приварен к проходящей горизонтальной и вертикальной арматуре.
3. Заделку сальника производить в соответствии с инструкцией И 144-55 МСПМХП. Зазор между рабочей трубой и корпусом сальника плотно набивается пеньковой прядью, предварительно скрученной в жгут толще веса зазора. Концы зазоров должны быть тщательно зачеканены асбестоцементным раствором, состоящим из 70% цемента марки не ниже „400" (ГОСТ 10178-62) и 30% асбестового волокна (по весу) не ниже 4-го сорта (ГОСТ 7-60), с добавкой воды в количестве 10-12% от веса асбестоцементной смеси. Асбестовое волокно перед употреблением должно быть распушено и просушено. Наличие в асбестовом волокне комков и посторонних примесей не допускается. Цемент и асбестовое волокно до затворения водой должны быть тщательно перемешаны для получения однородной смеси. Затворение водой асбестоцементной смеси производится непосредственно перед употреблением в дело в количестве, требующемся на заделку одного зазора.
4. Мастика для заливки составляется из 70% нефтяного битума М-IV и 30% порошка из асбестового волокна.
5. Сварку производить электродом типа Э-42 (ГОСТ 9467-60).

Длина А	Вес дет 1	Вес корпуса
500	11,6	14,0
800	18,6	21,0

Поз.	Обозначение	Наименование	Кол.	Вес ед.	Вес общ.	Материал	Примеч.
6		Заливка	—	0,65	0,65	Мастика	
5		Зачеканка	—	0,63	0,63	Асбестоцементный раствор	
4	ГОСТ 5152-66	Набивки многоспиральные марки ПП Д 28	—	2,16	2,16	Прядь пеньковая пропитанная	
3	ГОСТ 2590-57	Круг 6	4	0,17	0,68	Ст.0 ГОСТ 380-60	l=550
2		Кольцо ф260×ф197×10	1	1,77	1,77	Ст.0 ГОСТ 380-60	
1	ГОСТ 8732-58	Труба 194×5	1	—	—	Сталь 10 ГОСТ 1050-60	См. таблицу

ТК 1967	Сальники набивные Ду 50 — 1400 мм для пропуска труб через стены. Сальник Ду 125. Длина корпуса 500 и 800 мм	Серия 3.901-5	Лист ТК-10

Проверил

Инв. № подл. | Подпись и дата

Инв. № 7-1913
Серия 3.901-5
Лист 7М-11

Узел установки сальника

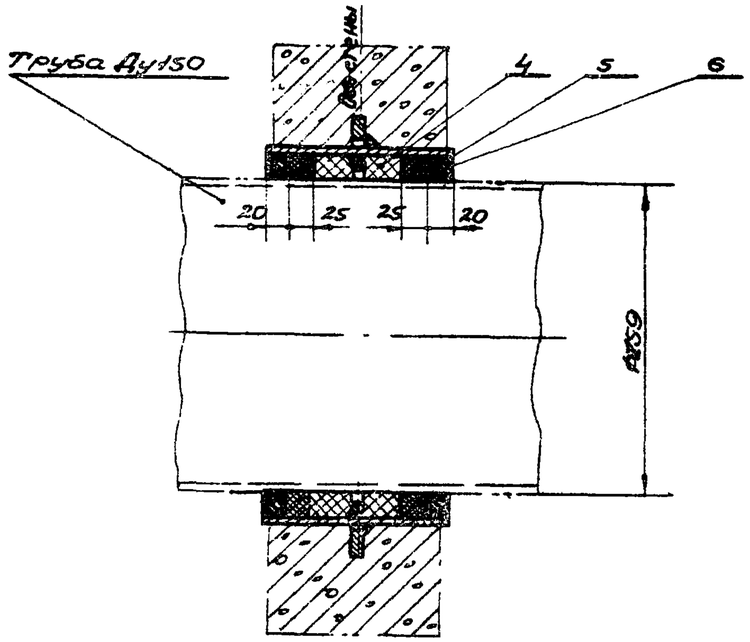

Корпус сальника

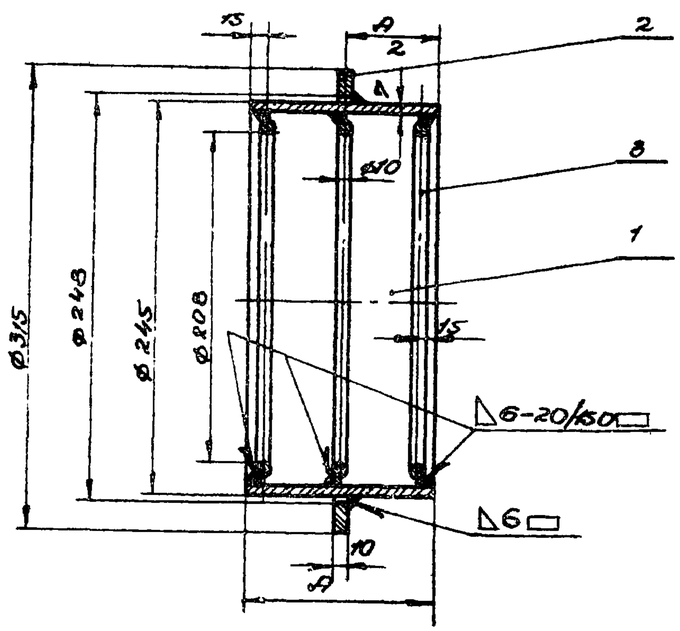

Примечания:

1. Набивные сальники предназначены для пропуска стальных труб по ГОСТ 8732-58, а также чугунных по ГОСТ 5525-50 через стены сооружений в мокрых и сухих грунтах.
2. Толщина стены равна или меньше размера „А". Корпус сальника закладывается в опалубку при бетонировании. Для предохранения патрубка сальника от смещения он должен быть точно врезан в обе стенки опалубки и приварен к проходящей горизонтальной и вертикальной арматуре
3. Заделку сальника производить в соответствии с инструкцией УКД-55/МСПМХП. Зазор между рабочей трубой и корпусом сальника плотно набивается пеньковой прядью, предварительно скрученной в жгут толще величины зазора. Концы зазоров должны быть тщательно зачеканены асбестоцементным раствором, состоящим из 70% цемента марки не ниже 400 (ГОСТ 10178-62) и 30% асбестового волокна (по весу) не ниже 4-го сорта (ГОСТ 7-60), с добавкой воды в количестве 10-12% от веса асбестоцементной смеси. Асбестовое волокно перед употреблением должно быть распушено и просушено. Наличие в асбестовом волокне комков и посторонних примесей не допускается. Цемент и асбестовое волокно до затворения водой должны быть тщательно перемешаны для получения однородной смеси. Затворение водой асбестоцементной смеси производится непосредственно перед употреблением в дело в количестве, требующемся на заделку одного замка.
4. Мастика для замазки составляется из 70% нефтяного битума М-IV и 30% порошка из асбестового волокна
5. Сварку производить электродом типа Э-42 (ГОСТ 9467-60)

Длина А	Вес дет 1	Вес корпуса	Вес набивки
200	8,2	11,8	2,2
300	12,3	15,9	4,4

Поз.	Обозначен	Наименование	Кол.	Вес ед.	Вес общ.	Материал	Примеч.
6		Замазка	–	0,64	0,64	Мастика	
5		Заделка	–	1,3	1,3	Асбестоцементный раствор	
4	ГОСТ 5152-66	Набивки многослойно-плетеные марки ПП Д38	–	—	—	Прядь пеньковая пропитанная	см. таблицу
3	ГОСТ 2590-57	Круг 10	3	0,42	1,26	Ст. 0 ГОСТ 380-60	е=684
2		Кольцо ф 315×248×10	1	2,32	2,32	Ст. 0 ГОСТ 380-60	
1	ГОСТ 8732-58	Труба 245×7	1	–	–	Сталь 10 ГОСТ 1050-60	см. таблицу

ТК	Сальники набивные Ду 50-400 мм для пропуска труб через стены		Серия 3.901-5
1967	Сальник Ду 150 Длина корпуса 200 и 300 мм		Лист 7М-11

Госстрой СССР
Союзводоканалпроект
г. Москва

Нач. отдела	Абдеев	
Рук. группы	Бахрушина	
Чертежник	Ефименко	
Проверил	Конный	

Инв. №
Т-1913
Серия
3.901-5
Лист
ТМ-12

Узел установки сальника

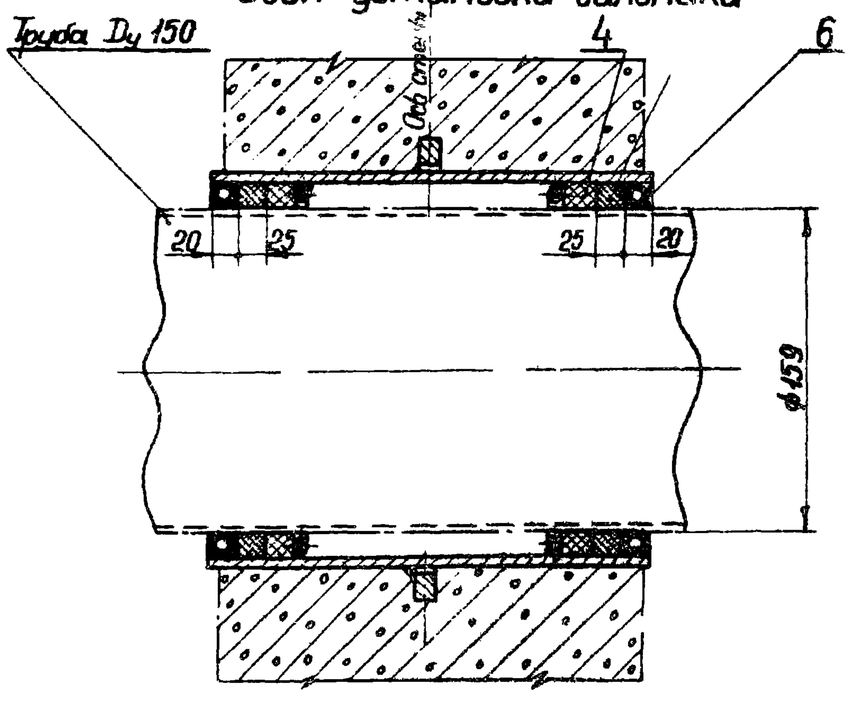

Корпус сальника

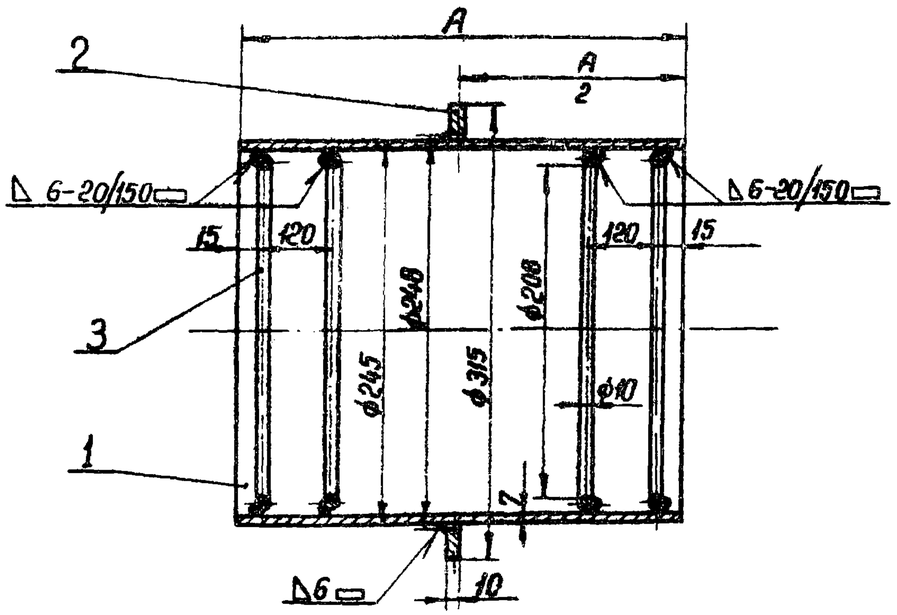

Примечания:

1. Набивные сальники предназначены для пропуска стальных труб по ГОСТ 8732-58, а также чугунных по ГОСТ 5525-50 через стены сооружений в мокрых и сухих грунтах.
2. Толщина стены равна или меньше размера „А". Корпус сальника закладывается в опалубку при бетонировании. Для предохранения патрубка сальника от смещения он должен быть точно врезан в обе стенки опалубки и приварен к проходящей горизонтальной и вертикальной арматуре.
3. Заделку сальника производить в соответствии с инструкцией $\frac{И144-55}{МСП\ МХП}$. Зазор между рабочей трубой и корпусом сальника плотно набивается пеньковой прядью, предварительно скрученной в жгут толще величины зазора. Концы зазоров должны быть тщательно зачеканены асбестоцементным раствором, состоящим из 70% цемента марки не ниже 400 (ГОСТ 10178-62) и 30% асбестового волокна (по весу) не ниже 4^{20} сорта (ГОСТ 7-60), с добавкой воды в количестве 10-12% от веса асбестоцементной смеси. Асбестовое волокно перед употреблением должно быть распушено и просушено. Наличие в асбестовом волокне комков и посторонних примесей не допускается. Цемент и асбестовое волокно до затворения водой должны быть тщательно перемешаны, для получения однородной смеси. Затворение водой асбестоцементной смеси производится непосредственно перед употреблением в дело в количестве, требующемся на заделку одного замка.
4. Мастика для замазки составляется из 70% нефтяного битума М-IV и 30% порошка из асбестового волокна.
5. Сварку производить электродом типа Э-42 (ГОСТ 9467-60).

Длина А	Вес дет. 1	Вес корпуса
500	20,5	24,5
800	32,9	37,0

Поз.	Обозначение	Наименование	Кол.	Вес Единн.	Вес Общ.	Материал	Примеч.
6		Замазка	—	0,64	0,64	Мастика	
5		Зачеканка	—	1,3	1,3	Асбестоцементный раствор	
4	ГОСТ 5152-66	Набивки многослойно-плетеные марки ПП Д33	—	3,6	3,6	Прядь пеньковая пропитанная	
3	ГОСТ 2590-57	Круг 10	4	0,42	1,68	Ст.0 ГОСТ 380-60	ℓ=684
2		Кольцо ф315×ф248×10	1	2,32	2,32	Ст.0 ГОСТ 380-60	
1	ГОСТ 8732-58	Труба 245×7	1	—	—	Сталь 10 ГОСТ 1050-60	см. таблицу

ТК	Сальники набивные Dy 50 — 1400 мм для пропуска труб через стены	Серия 3.901-5
1967	Сальник Dy 150. Длина корпуса 500 и 800 мм	Лист ТМ-12

Нач. отдела	Абдеев	
Рук. группы	Бахрушина	
Чертежник	Ефименко	
Проверил	Конный	

Госстрой СССР
Союзводоканалпроект
г. Москва

Инв. №
Т-1913
Серия
3.901-5
Лист
ТМ-13

Узел установки сальника

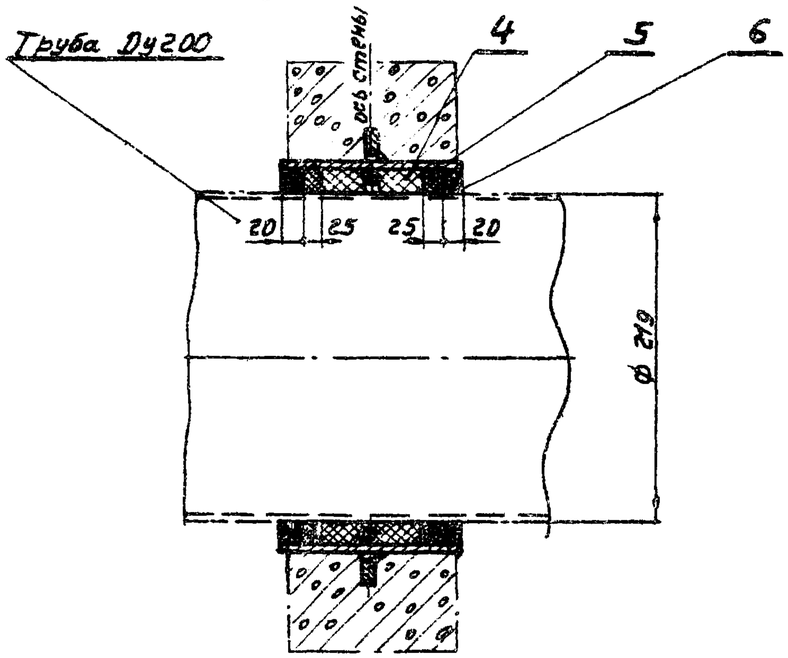

Корпус сальника

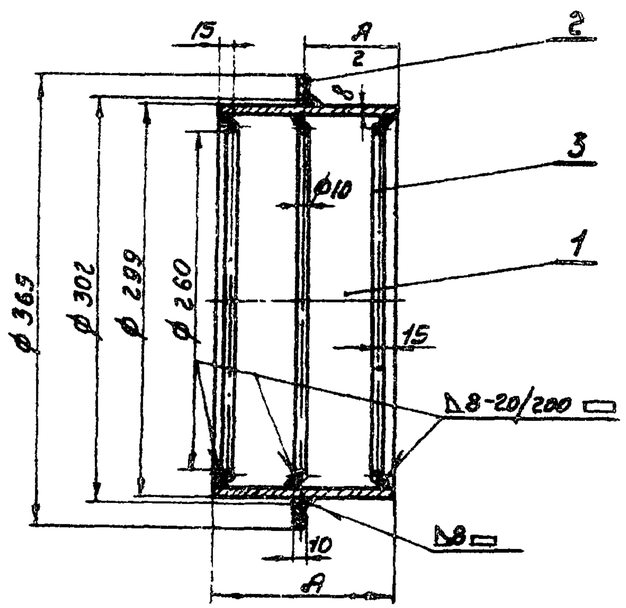

Примечания:

1. Набивные сальники предназначены для пропуска стальных труб по ГОСТ 8732-58, а также чугунных по ГОСТ 5525-61 через стены сооружений в мокрых и сухих грунтах.
2. Толщина стены равна или меньше размера „А". Корпус сальника закладывается в опалубку при бетонировании. Для предохранения патрубка сальника от смещения он должен быть точно врезан в обе стенки опалубки и приварен к проходящей горизонтальной и вертикальной арматуре.
3. Заделку сальника производить в соответствии с инструкцией И144-55 МСПМХП. Зазор между рабочей трубой и корпусом сальника плотно набивается пеньковой прядью, предварительно скрученной в жгут толще величины зазора. Концы зазоров должны быть тщательно зачеканены асбестоцементным раствором, состоящим из 70% цемента марки не ниже 400 (ГОСТ 10178-62) и 30% асбестового волокна (по весу) не ниже 4-го сорта (ГОСТ 7-60), с добавкой воды в количестве 10-12% от веса асбестоцементной смеси. Асбестовое волокно перед употреблением должно быть распушено и просушено. Наличие в асбестовом волокне комков и посторонних примесей не допускается. Цемент и асбестовое волокно до затворения водой должны быть тщательно перемешаны для получения однородной смеси. Затворение водой асбестоцементной смеси производится непосредственно перед употреблением в дело в количестве, требующемся на заделку одного замка.
4. Мастика для заливки составляется из 70% нефтяного битума М-IV и 30% порошка из асбестового волокна.
5. Сварку производить электродом типа Э-42 (ГОСТ 9467-60)

Длина А	Вес бет.	Вес корпуса	Вес набивки
200	11,5	15,7	2,5
300	17,2	21,4	5,0

Поз.	Обозначение	Наименование	Кол.	Вес Ед.	Вес Общ.	Материал	Примеч.
6		Заливка	—	0,78	0,78	Мастика	
5		Зачеканка	—	1,52	1,52	Асбестоцементный раствор	
4	ГОСТ 5152-66	Набивка многослойно-тепленые марки ПП Д35	—	—	—	Прядь пеньковая пропитанная	см. табл.
3	ГОСТ 2590-57	Круг 10	3	0,52	1,56	Ст.0 ГОСТ 380-60	ℓ=847
2		Кольцо ф365×ф302×10	1	2,6	2,6	Ст.0 ГОСТ 380-60	
1	ГОСТ 8732-58	Труба 299×8	1	—	—	Сталь 10 ГОСТ 1050-60	см. табл.

ТК 1967	Сальники набивные Ду 50 ÷ 1400 мм для пропуска труб через стены.	Серия 3.901-5
	Сальник Ду 200. Длина корпуса 200 и 300 мм	Лист ТМ-13

Нач. отд.	Авдеев	
Рук. группы	Бахрушина	
Чертежник	Ефимянко	
Проверил	Конный	

Госстрой СССР
СОЮЗВОДОКАНАЛПРОЕКТ
г. Москва

9494 15

Инв. №
Т-1913
Серия
3.901-5
Лист
ТМ-14

Узел установки сальника

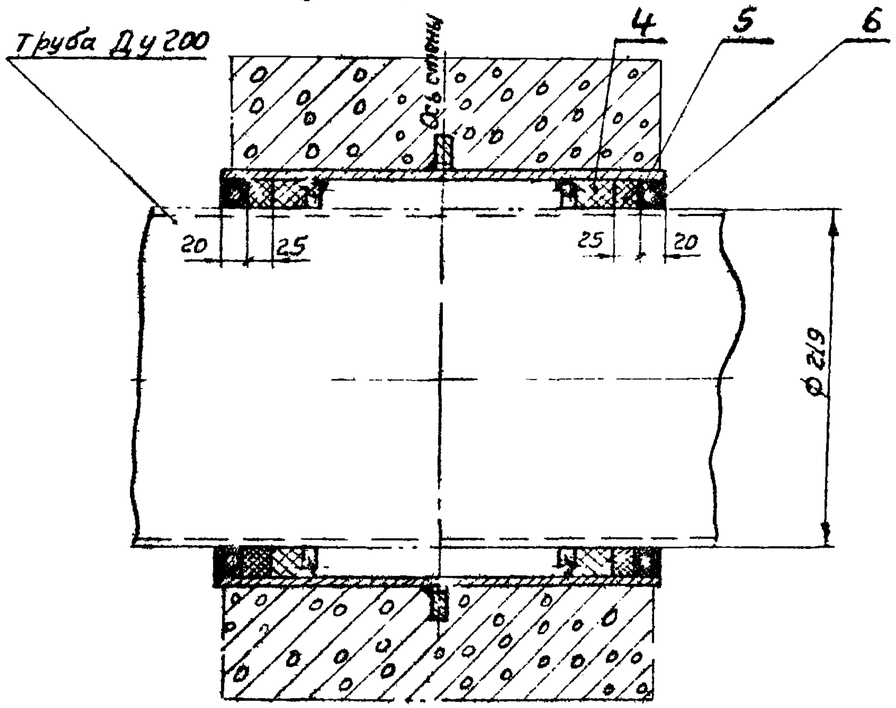

Корпус сальника

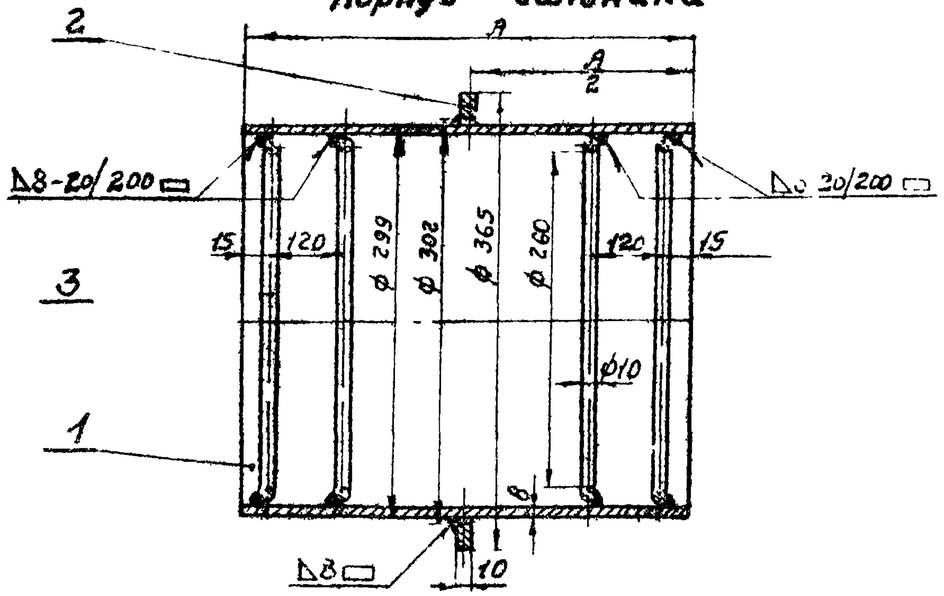

Примечания:

1. Набивные сальники предназначены для пропуска стальных труб по ГОСТ 8732-58, а также чугунных по ГОСТ 5525-61 через стены сооружении в мокрых и сухих грунтах.
2. Толщина стены равна или меньше размера „А" Корпус сальника закладывается в опалубку при бетонировании. Для предохранения патрубка сальника от смещения он должен быть точно врезан в обе стенки опалубки и приварен к проходящей горизонтальной и вертикальной арматуре.
3. Заделку сальника производить в соответствии с инструкцией И144-55 МСПМХП. Зазор между рабочей трубой и корпусом сальника тотно набивается пеньковой прядью, предварительно скрученной в жгут толще величины зазора. Концы зазоров должны быть тщательно зачеканены асбестоцементным раствором, состоящим из 70% цемента марки не ниже 400 (ГОСТ 10178-62) и 30% асбестового волокна (по весу) не ниже 4-го сорта (ГОСТ 7-60), с добавкой воды в количестве 10-12% от веса асбестоцементной смеси. Асбестовое волокно перед употреблением должно быть распушено и просушено. Наличие в асбестовом волокне комков и посторонних примесей не допускается. Цемент и асбестовое волокно до затворения водой должны быть тщательно перемешаны для получения однородной смеси. Затворение водой асбестоцементной смеси производится непосредственно перед употреблением в дело в количестве, требующемся на заделку одного замка.
4. Мастика для заказки составляется из 70% нефтяного битума М-IV и 30% порошка из асбестового волокна.
5. Сварку производить электродом типа Э-42 (ГОСТ 9467-60)

Длина А	Вес дет. 1	Вес корпуса
500	28,7	33,4
800	45,9	50,6

Поз	Обозначение	Наименование	Кол.	Вес ед.	Вес общ.	Материал	Примеч
6		Заказка	—	0,78	0,78	Мастика	
5		Зачеканка	—	1,52	1,52	Асбестоцементный раствор	
4	ГОСТ 5152-66	Набивки многослойно-плетеные марки ПП Д 35	—	6,8	6,8	Пряжь пеньковая пропитанная	
3	ГОСТ 2590-57	Круг 10	4	0,52	2,1	Ст.0 ГОСТ 380-60	Б-847
2		Кольцо Ф365×302×10	1	2,6	2,6	Ст.0 ГОСТ 380-60	
1	ГОСТ 8732-58	Труба 299×8	1	—	—	Сталь 10 ГОСТ 1050-60	см. табл.

ТК 1967	Сальники набивные Ду 50÷1400 мм для пропуска труб через стены. Сальник Ду 200. Длина корпуса 500 и 800 мм	Серия 3.901-5	Лист ТМ-14

Нач. отдела	Адреев	Гл. специалист	СССР
Рук. группы	Бахрушина	Госстрой	
Чертежник	Ефименко	ГИПРОВОДХОЗПРОЕКТ	
Проверил	Канный	г. Москва	

Узел установки сальника

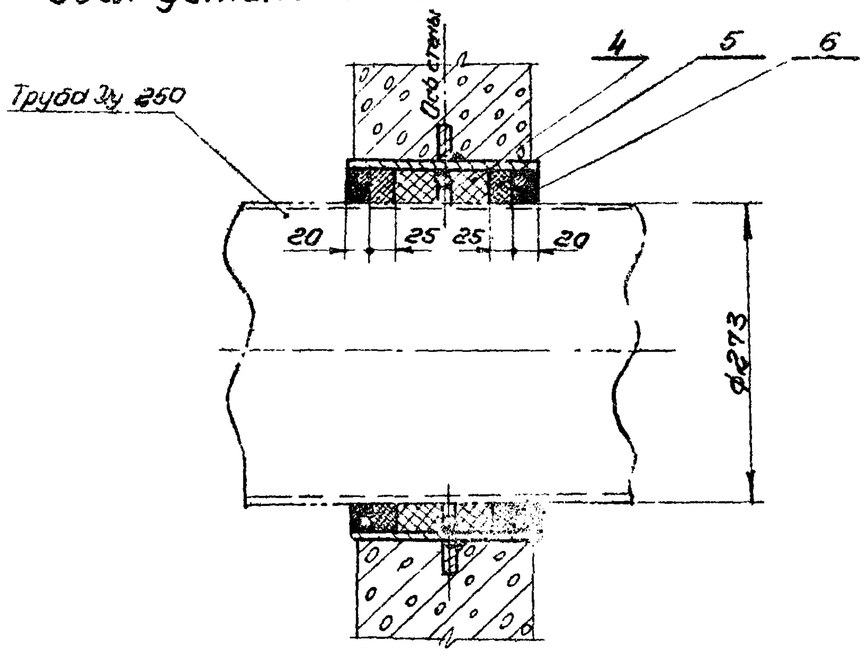

Корпус сальника

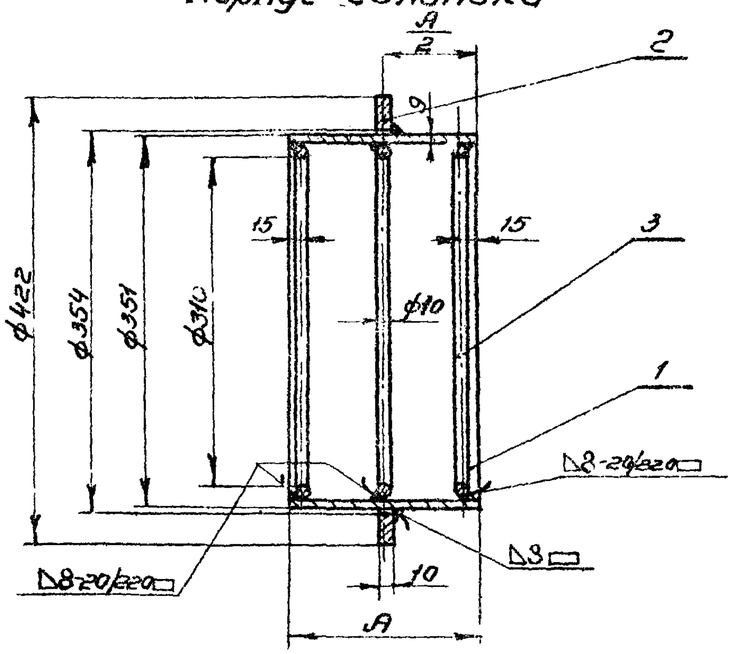

Примечания:

1. Набивные сальники предназначены для пропуска стальных труб по ГОСТ 8732-58, а также чугунных по ГОСТ 5525-61 через стены сооружений в покрытых и сухих грунтах.
2. Толщина стены равна или меньше размера „А". Корпус сальника закладывается в опалубку при бетонировании. Для предохранения патрубка сальника от смещения он должен быть точно врезан в обе стенки опалубки и приварен к проходящей горизонтальной и вертикальной арматуре.
3. Заделку сальника производить в соответствии с инструкцией ВСН-35-Минмонтажспецстрой. Зазор между рабочей трубой и корпусом сальника плотно набивается пеньковой прядью предварительно скрученной в жгут толщиной величины зазора. Концы зазоров должны быть тщательно зачеканены асбестоцементным раствором, состоящим из 70% цемента марки не ниже 400 (ГОСТ 10178-62) и 30% асбестового волокна (по весу) не ниже 4-го сорта (ГОСТ 7-60), с добавкой воды в количестве 10-12% от веса асбестоцементной смеси. Асбестовое волокно перед употреблением должно быть распушено и просушено. Наличие в асбестовом волокне комков и посторонних примесей не допускается. Цемент и асбестовое волокно до затворения водой должны быть тщательно перемешаны для получения однородной смеси. Затворение водой асбестоцементной смеси производится непосредственно перед употреблением в дело в количестве, требующемся на заделку одного замка.
4. Мастика для замазки составляется из 70% нефтяного битума М-IV и 30% порошка из асбестового волокна.
5. Сварку производить электродом типа Э-42 (ГОСТ 9467-60)

Длина А	Вес дет. 1	Вес корпуса	Вес набивки
200	15,2	20,3	3,0
300	22,8	27,9	6,0

Поз.	Обозначение	Наименование	Кол.	Вес ед.	Вес общ.	Материал	Примеч.
6		Замазка	—	0,95	0,95	Мастика	
5		Зачеканка	—	2,8	2,8	Асбестоцементный раствор	
4	ГОСТ 5152-66	Набивки многослойно-плетеные марки ПА 35	—	—	—	Прядь пеньковая пропитанная	см. таблицу
3	ГОСТ 2590-57	Круг 10	3	0,62	1,86	Ст.0 ГОСТ 380-60	l=1005
2		Кольцо ф422×ф354×10	1	3,26	3,26	Ст.0 ГОСТ 380-60	
1	ГОСТ 8732-58	Труба 351×9	1	—	—	Сталь 10 ГОСТ 1050-60	см. таблицу

ТК 1967	Сальники набивные Ду 50 ÷ 1400 мм для пропуска труб через стены		Серия 3.901-5
	Сальник Ду 250 Длина корпуса 200 и 300 мм		Л. ТМ-15

Госстрой СССР СОЮЗВОДОКАНАЛПРОЕКТ г. Москва

Нач. отд.	Авдеев	
Рук. группы	Бахрушина	
Чертежник	Евриненко	
Проверил	Конный	

Инв №	
Т-1913	
Серия	
3.901-6	
Лист	
ТМ-16	

Узел установки сальника

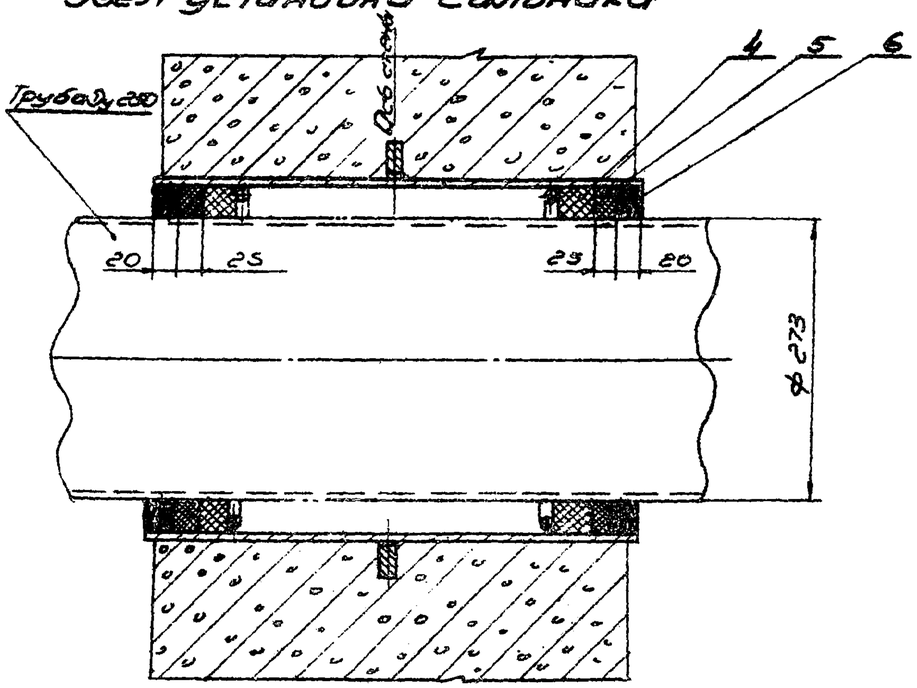

Корпус сальника

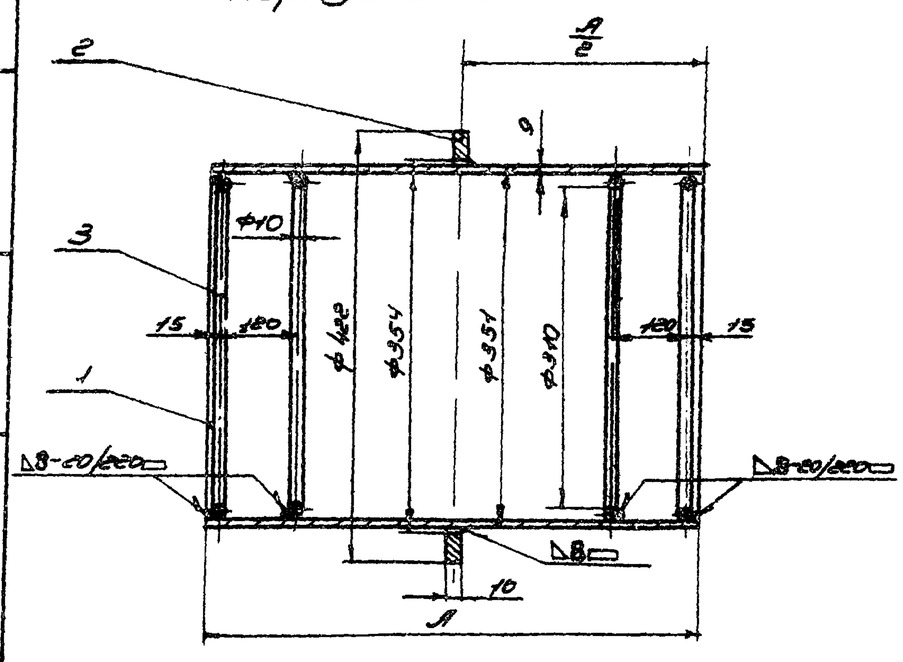

Примечания:

1. Набивные сальники предназначены для пропуска стальных труб по ГОСТ 8732-58, а также чугунных по ГОСТ 5525-61 через стены сооружений в мокрых и сухих грунтах.
2. Толщина стены равна или меньше размера „А" Корпус сальника закладывается в опалубку при бетонировании. Для предохранения патрубка сальника от смещения он должен быть точно врезан в обе стены опалубки и приварен к проходящей горизонтальной и вертикальной арматуре.
3. Заделку сальника производить в соответствии с инструкцией ЦУП 44-55 МСПМХП. Зазор между рабочей трубой и корпусом сальника плотно набивается пеньковой прядью предварительно скрученной в жгут толще величины зазора, концы зазоров должны быть тщательно зачеканены асбестоцементным раствором, состоящим из 70% цемента марки не ниже 400 (ГОСТ 10178-62) и 30% асбестового волокна (по весу) не ниже IV сорта (ГОСТ 7-60), с добавкой воды в количестве 10-12% от веса асбестоцементной смеси. Асбестовое волокно перед употреблением должно быть растушено и просушено. Наличие в асбестовом волокне комков и посторонних примесей не допускается. Цемент и асбестовое волокно до затворения водой должны быть тщательно перемешаны для получения однородной смеси. Затворение водой асбестоцементной смеси производится непосредственно перед употреблением в дело в количестве, требующемся на заделку одного замка.
4. Мастика для замазки составляется из 70% нефтяного битума М-IV и 30% порошка из асбестового волокна.
5. Сварку производить электродами типа Э-42 (ГОСТ 9467-60).

Длина А	Вес сет. 1	Вес корпуса
500	37,9	43,6
800	60,7	66,4

Поз.	Обозначен.	Наименование	Кол.	Вес ед.	Вес общ.	Материал	Примеч.
6		Замазка	–	0,95	0,95	Мастика	
5		Зачеканка	–	2,8	2,8	Асбестоцементный раствор	
4	ГОСТ 5152-66	Набивки многослойные плетеные марки ПО D35	–	9,7	9,7	Прядь пеньковая пропитанная	
3	ГОСТ 2590-57	Круг 10	4	0,62	2,48	Ст.0 ГОСТ 380-60	l=1005
2		Кольцо ф422×ф354×10	1	3,26	3,26	Ст.0 ГОСТ 380-60	
1	ГОСТ 8732-58	Труба 351×9	1	–	–	Сталь 10 ГОСТ 1050-60	См. таблицу

ТК	Сальники набивные Ду 50÷1400 мм для пропуска труб через стены	Серия 3.901-5
1967	Сальник Ду 250 Длина корпуса 500 и 800 мм.	Лист ТМ-16

Нач. отд.	Авдеев	
Рук. группы	Бахрушина	
Чертежник	Ефименко	
Проверил	Конный	

Госстрой СССР
СОЮЗДОРНИИПРОЕКТ
г. Москва

Инв. №
Т-1913
Серия
3.901-5
Лист
ТМ-17

Узел установки сальника

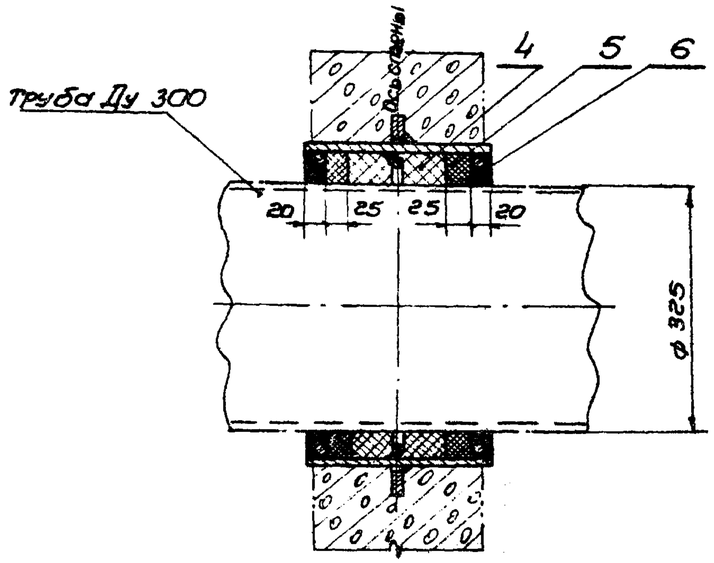

Корпус сальника

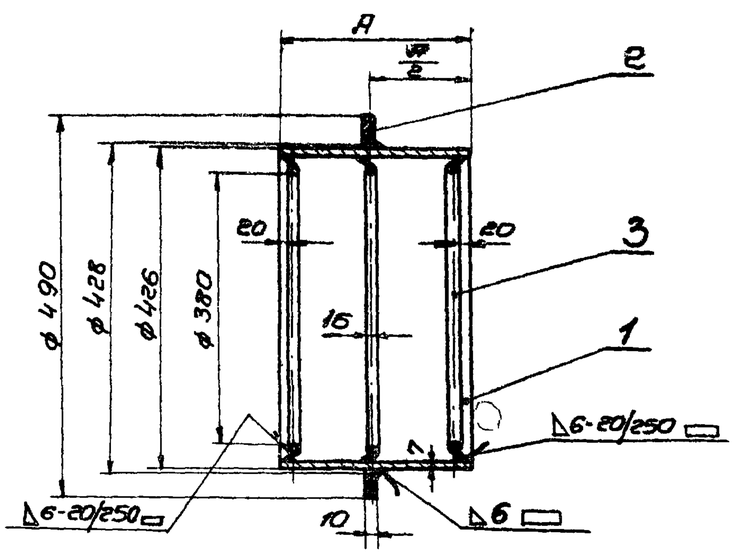

Примечания:

1. Набивные сальники предназначены для пропуска стальных труб по ГОСТ 8732-58, а также чугунных по ГОСТ 5525-61 через стены сооружений в мокрых и сухих грунтах.
2. Толщина стены равна или меньше размера „А". Корпус сальника закладывается в опалубку при бетонировании. Для предохранения патрубка сальника от смещения он должен быть точно врезан в обе стенки опалубки и приварен к проходящей горизонтальной и вертикальной арматуре.
3. Заделку сальника производить в соответствии с инструкцией $\frac{И144-55}{Гспмхп}$. Зазор между рабочей трубой и корпусом сальника плотно набивается пеньковой прядью предварительно скрученной в жгут толщиной величины зазора. Концы зазоров должны быть тщательно зачеканены асбестоцементным раствором, состоящим из 70% цемента марки не ниже 400 (ГОСТ 10178-62) и 30% асбестового волокна (по весу) не ниже 4^{20} сорта (ГОСТ 7-60), с добавкой воды в количестве 10-12% от веса асбестоцементной смеси. Асбестовое волокно перед употреблением должно быть распушено и просушено. Наличие в асбестовом волокне комков и посторонних примесей не допускается. Цемент и асбестовое волокно до затворения водой должны быть тщательно перемешаны для получения однородной смеси. Затворение водой асбестоцементной смеси производится непосредственно перед употреблением в дело в количестве, требующемся на заделку одного замка.
4. Мастика для замазки составляется из 10% нефтяного битума М-IV и 30% порошка из асбестового волокна.
5. Сварку производить электродом типа Э-42 (ГОСТ 9467-60).

Длина А	Вес дет. 1	Вес корпуса	Вес набивки
200	14,5	23,2	5,0
300	21,7	30,4	10,0

Поз.	Обозначение	Наименование	Кол.	Вес ед.	Вес общ.	Материал	Примеч.
6		Замазка	–	0,96	0,96	Мастика	
5		Зачеканка	–	2,8	2,8	Асбестоцементный раствор	
4	ГОСТ 5152-66	Набивки многослойно-плетеные марки ПТ Д45	–	—	—	Прядь пеньковая пропитанная	см таблицу
3	ГОСТ 2590-57	Круг 16	3	1,72	5,2	Ст.0 ГОСТ 380-60	l=1240
2		Кольцо ф490×ф428×10	1	3,5	3,5	Ст.0 ГОСТ 380-60	
1	ГОСТ 10704-63	Труба 426×7	1	—	—	Ст.2 ГОСТ 380-60	см таблицу

ТК	Сальники набивные Ду 50÷1400 мм для пропуска труб через стены		Серия 3.901-5
1967	Сальник Ду 300 Длина корпуса 200 и 300 мм		Лист ТМ-17

Нач. отдела	Авдеев	
Рук. группы	Бакрушина	
Техник	Розинкина	
Проверил	Конный	

Госстрой СССР
Союзводоканалпроект
г. Москва

Инв. № | Т-1913 | Серия 3.901-5 | Лист ТМ-18

Узел установки сальника

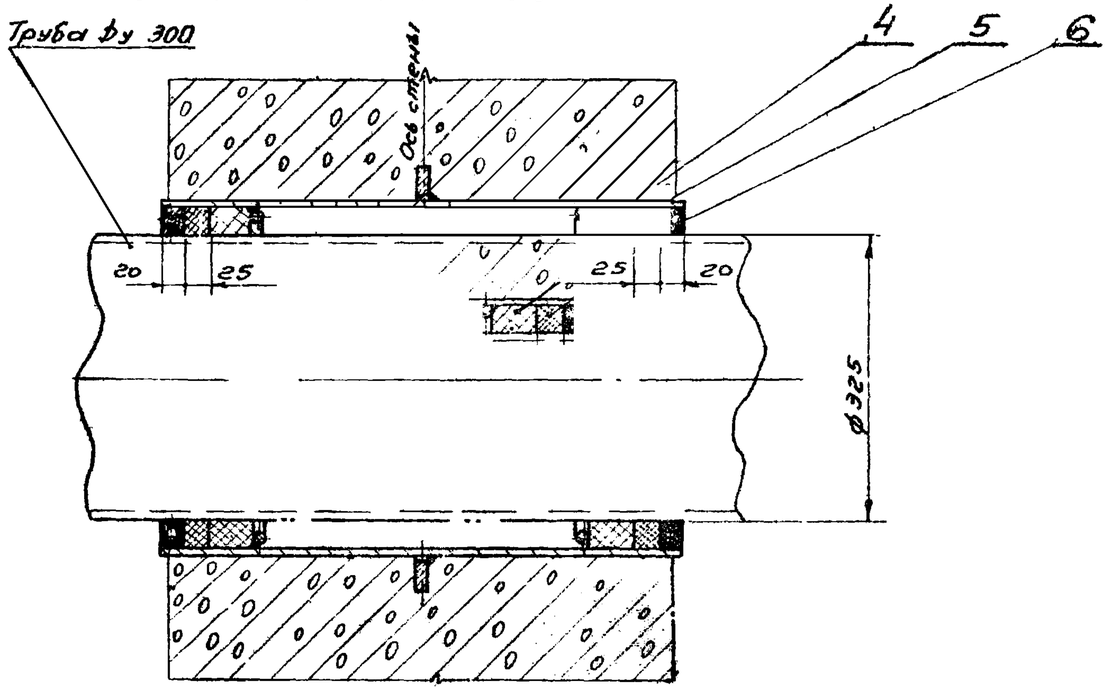

Корпус сальника

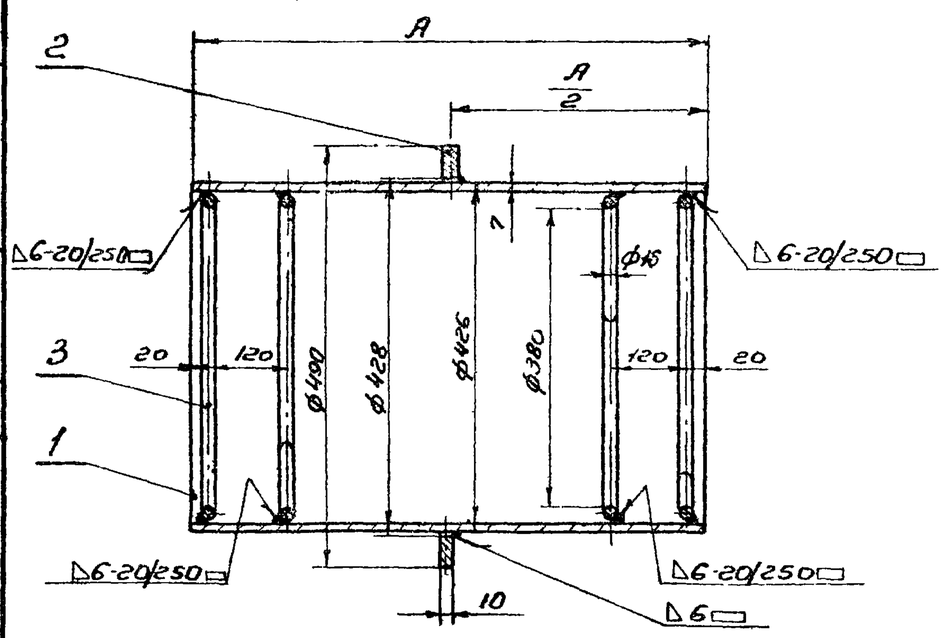

Примечания:

1. Набивные сальники предназначены для пропуска стальных труб по ГОСТ 6732-58, а также чугунных по ГОСТ 5525-61 через стены сооружений в мокрых и сухих грунтах.
2. Толщина стены равна или меньше размера „А" Корпус сальника закладывается в опалубку при бетонировании. Для предохранения патрубка сальника от смещения он должен быть точно врезан в обе стенки опалубки и приварен к проходящей горизонтальной и вертикальной арматуре.
3. Заделку сальника производить в соответствии с инструкцией И 144-55 МСПМХП. Зазор между рабочей трубой и корпусом сальника плотно набивается пеньковой прядью, предварительно скрученной в жгут толще величины зазора. Концы зазоров должны быть тщательно зачеканены асбестоцементным раствором, состоящим из 70% цемента марки не ниже 400 (ГОСТ 10178-62) и 30% асбестового волокна (по весу) не ниже 4-го сорта (ГОСТ 7-60), с добавкой воды в количестве 10-12% от веса асбестоцементной смеси. Асбестовое волокно перед употреблением должно быть распушено и просушено. Наличие в асбестовом волокне комков и посторонних примесей не допускается. Цемент и асбестовое волокно до затворения водой должны быть тщательно перемешаны для получения однородной смеси. Затворение водой асбестоцементной смеси производится непосредственно перед употреблением в дело в количестве, требующемся на заделку одного замка.
4. Мастика для замазки составляется из 70% нефтяного битума М-IV и 30% порошка из асбестового волокна.
5. Сварку производить электродом типа Э-42 (ГОСТ 9467-60)

Длина А	Вес дет. 1	Вес корпуса
500	36,2	46,6
800	57,9	68,3

Поз.	Обозначение	Наименование	Кол.	Вес ед.	Вес общ.	Материал	Примеч.
6		Замазка	–	0,96	0,96	Мастика асбестоцементный раствор	
5		Зачеканка	–	2,8	2,8		
4	ГОСТ 5152-66	Набивка многослойно-плетеные марки ПП Д 45	–	9,5	9,5	Прядь пеньковая пропитанная	
3	ГОСТ 2590-57	Круг 16	4	1,72	6,88	Ст0 ГОСТ 380-60	С-12/10
2		Кольцо ф490×ф428×10	1	3,5	3,5	Ст0 ГОСТ 380-60	
1	ГОСТ 10704-63	Труба 426×7	1	–	–	Ст 2 ГОСТ 380-60	см. таблицу

ТК 1967	Сальники набивные Ду 50÷1400 для пропуска труб через стены Сальник Ду 300 Длина корпуса 500 и 800 мм	Серия 3.901-5 Лист ТМ-18

Госстрой СССР, Союзводоканалпроект, г. Москва

Нач. отдела	Абдеев	
Рук. группы	Багаряшина	
Техник	Резникина	
Проверил	Конный	

Инв. №
Т-1913
серия
3.901-5
Лист
ТМ-19

Узел установки сальника

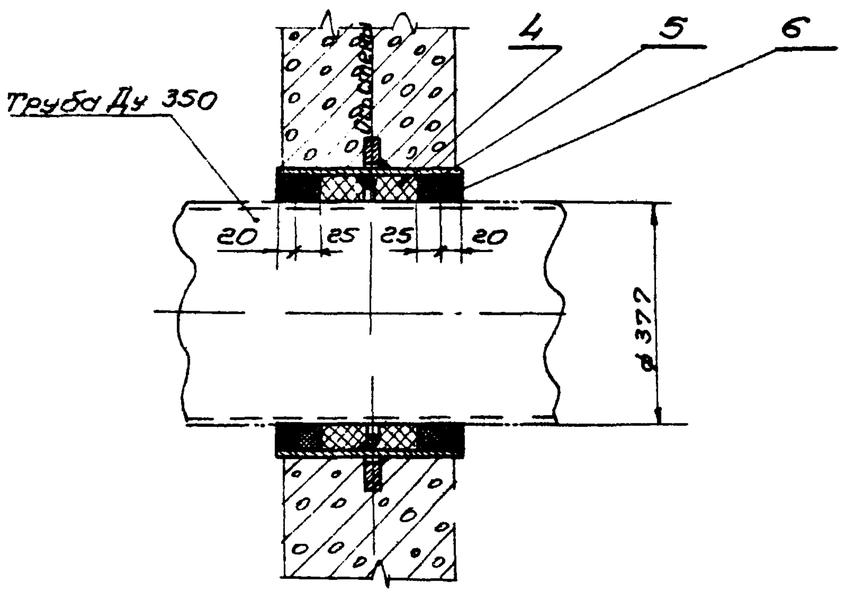

Корпус сальника

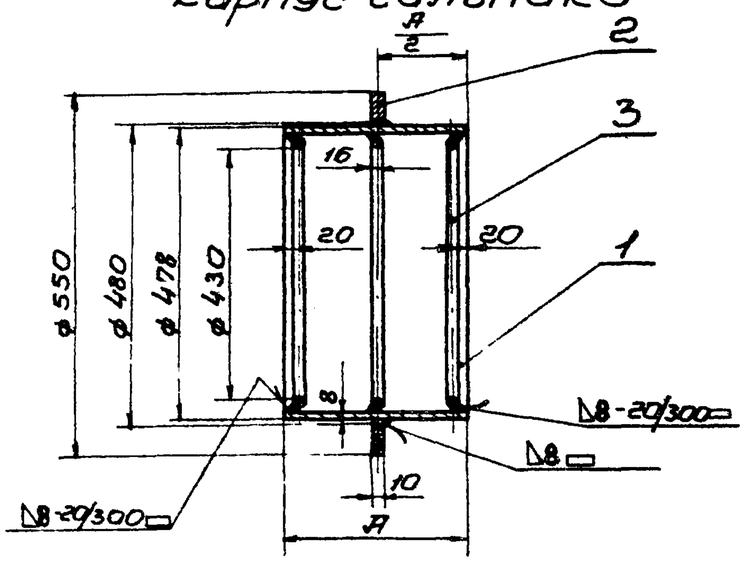

Примечания:

1. Набивные сальники предназначены для пропуска стальных труб по ГОСТ 8732-58, а также чугунных по ГОСТ 5525-61 через стены сооружений в мокрых и сухих грунтах.
2. Толщина стены равна или меньше размера „А". Корпус сальника закладывается в опалубку при бетонировании. Для предохранения патрубка сальника от смещения он должен быть врезан в обе стенки опалубки и приварен к проходящей горизонтальной и вертикальной арматуре.
3. Заделку сальника производить в соответствии с инструкцией И-14-4-55 Сантехмонтаж. Зазор между рабочей трубой и корпусом сальника плотно набивается пеньковой прядью предварительно скрученной в жгут толще величины зазора. Концы зазоров должны быть тщательно зачеканены асбестоцементным раствором, состоящим из 70% цемента марки не ниже 400 (ГОСТ 10178-62) и 30% асбестового волокна (по весу) не ниже 4-го сорта (ГОСТ 7-60), с добавкой воды в количестве 10-12% от веса асбестоцементной смеси. Асбестовое волокно перед употреблением должно быть распушено и просушено. Наличие в асбестовом волокне комков и посторонних примесей не допускается. Цемент и асбестовое волокно до затворения водой должны быть тщательно перемешаны для получения однородной смеси. Затворение водой асбестоцементной смеси производится непосредственно перед употреблением в дело в количестве, требующемся на заделку одного замка.
4. Мастика для замазки составляется из 70% нефтяного битума М-IV и 30% порошка из асбестового волокна.
5. Сварку производить электродом типа Э-42 (ГОСТ 9467-60).

Длина А	Вес дет. 1	Вес корпуса	Вес набивки
200	18,5	28,7	5,5
300	27,8	38.0	11,0

Поз.	Обозначение	Наименование	Кол.	Вес ед.	Вес общ.	Материал	Примеч.
6		Замазка	–	1,11	1,11	Мастика	
5		Зачеканка	–	3,56	3,56	Асбестоцементный раствор	
4	ГОСТ 5152-66	Набивки многослойно-плетеные марки ПП Ф45	—	—	—	Прядь пеньковая пропитанная	см таблицу
3	ГОСТ 2590-57	Круг 16	3	1,94	5,82	Ст.0 ГОСТ 380-60	l=1397
2		Кольцо ø 550×ø 480×10	1	4,4	4,4	Ст.0 ГОСТ 380-60	
1	ГОСТ 10704	Труба 478×8	1	–	–	Ст.2 ГОСТ 380-60	см таблицу

ТК	Сальники набивные Ду 50÷1400 мм для пропуска труб через стены		серия 3.901-5
1967	Сальник Ду 350 Длина корпуса 200 и 300 мм		лист ТМ-19

Гл. инж. проекта	Ждан	
Нач. отд.	Рябцев	
Рук. группы	Бахрушина	
Техник	Розинкина	
Проверил	Конный	

Госстрой СССР
СОЮЗВОДОКАНАЛПРОЕКТ
г. Москва

Инв. №
Т-1913
Серия
3.901-5
Лист
ТМ-20

Узел установки сальника

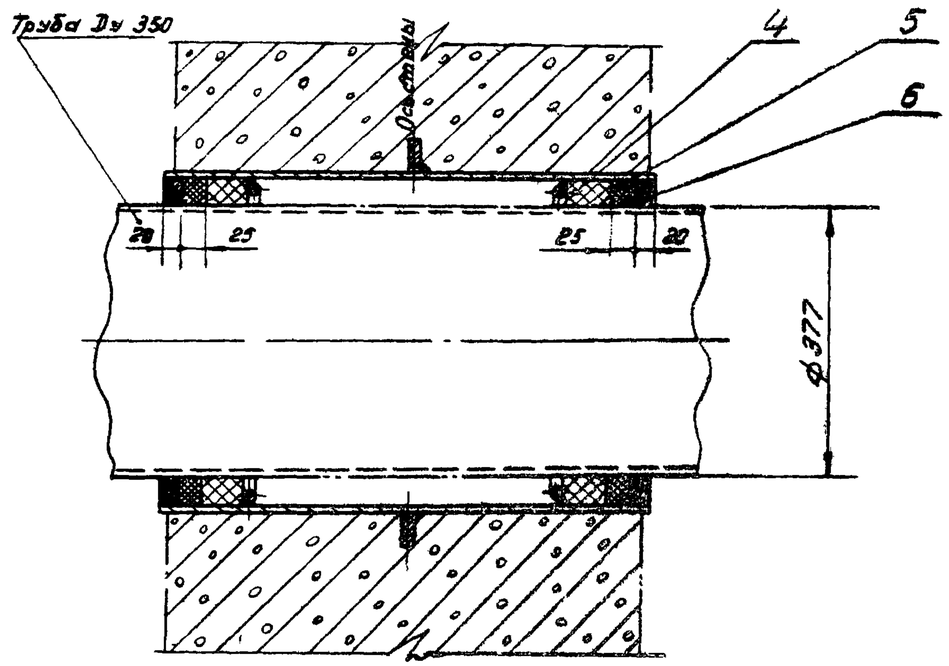

Корпус сальника

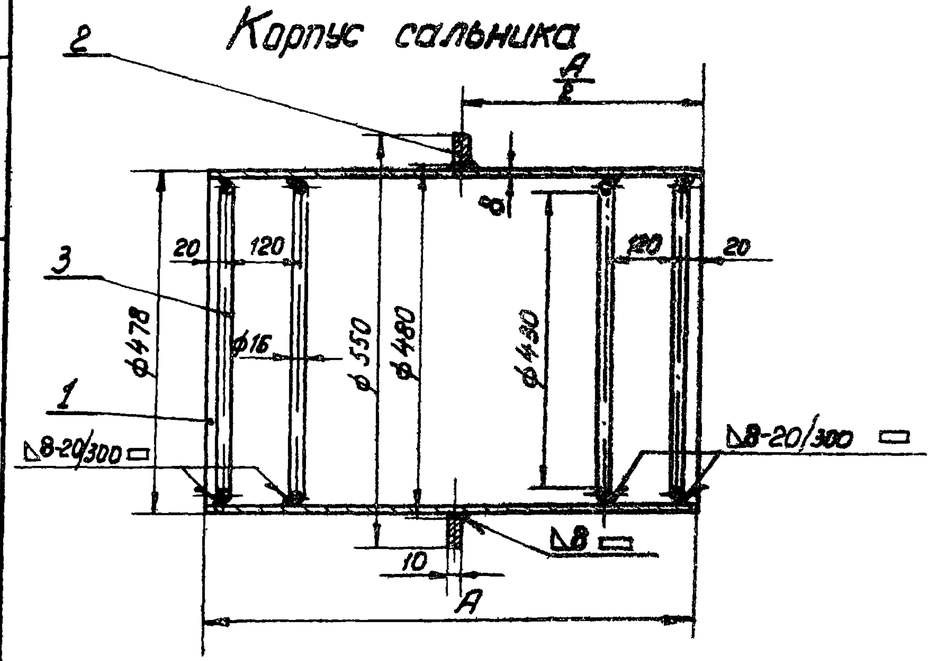

Примечания:

1. Набивные сальники предназначены для пропуска стальных труб по ГОСТ 8732-68, а также чугунных по ГОСТ 5525-61 через стены сооружений в мокрых и сухих грунтах.
2. Толщина стены равна или меньше размера „А". Корпус сальника закладывается в опалубку при бетонировании. Для предохранения патрубка сальника от смещения он должен быть точно врезан в обе стенки опалубки и приварен к проходящей горизонтальной и вертикальной арматуре.
3. Заделку сальника производить в соответствии с инструкцией И744-55 МСПМХП. Зазор между рабочей трубой и корпусом сальника плотно набивается пеньковой прядью, предварительно скрученной в жгут толще величины зазора. Концы зазоров должны быть тщательно зачеканены асбестоцементным раствором, состоящим из 70% цемента марки не ниже 400 (ГОСТ 10178-62) и 30% асбестового волокна (по весу) не ниже 4-го сорта (ГОСТ 7-60), с добавкой воды в количестве 10-12% от веса асбестоцементной смеси. Асбестовое волокно перед употреблением должно быть распушено и просушено. Наличие в асбестовом волокне комков и посторонних примесей не допускается. Цемент и асбестовое волокно до затворения водой должны быть тщательно перемешаны для получения однородной смеси. Затворение водой асбестоцементной смеси производится непосредственно перед употреблением в дело в количестве, требующемся на заделку одного замка.
4. Мастика для замазки составляется из 70% нефтяного битума М-IV и 30% порошка из асбестового волокна.
5. Сварку производить электродом типа Э-42 (ГОСТ 9467-60).

Длина А	Вес дет. 1	Вес корпуса
500	46,4	58,6
800	74,2	86,4

Поз.	Обозначение	Наименование	Кол.	Вес Ед.	Вес Общ.	Материал	Примеч.
6		Замазка	–	1,11	1,11	Мастика	
5		Зачеканка	–	3,56	3,56	Асбестоцементный раствор	
4	ГОСТ 5152-66	Набивки многослойно-плетеные марки ПД45	–	10.3	10.3	Прядь пеньковая пропитанная	
3	ГОСТ 2590-57	Круг 16	4	1,94	7,8	Ст.0 ГОСТ 380-60	ℓ=1397
2		Кольцо ф550×ф480×10	1	4,4	4,4	Ст.0 ГОСТ 380-60	
1	ГОСТ 10704-63	Труба 478×8	1	–	–	Ст.2 ГОСТ 380-60	см. табл.

ТК 1967	Сальники набивные Ду 50 ÷ 1400 мм для пропуска труб через стены Сальник Ду 350 Длина корпуса 500 и 800 мм	Серия 3.901-5 Лист ТМ-20

Нач. отдела	Авдеев	
Рук. группы	Бахрушина	
Техник	Резникина	
Проверил	Конный	

Госстрой СССР
СОЮЗВОДОКАНАЛПРОЕКТ
г. Москва

9494 22

Инв. №
Т-1913
Серия
3.901-5
Лист
ТМ-21

Узел установки сальника

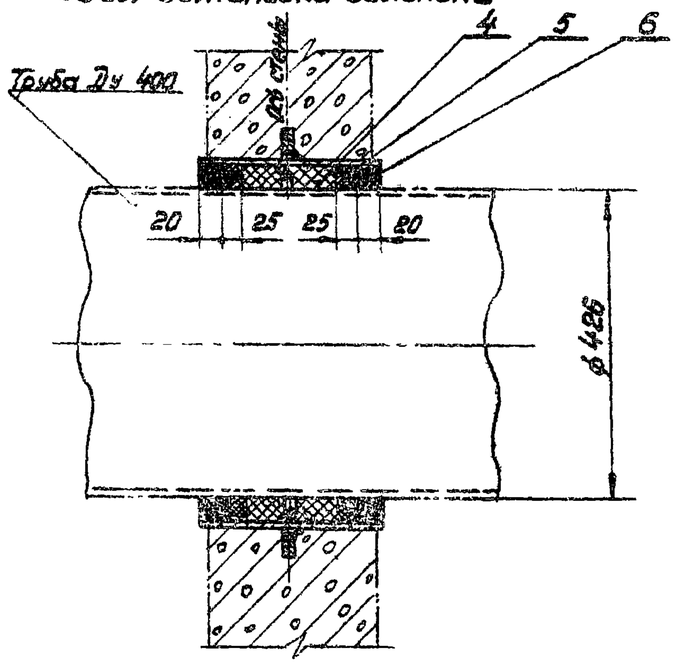

Корпус сальника

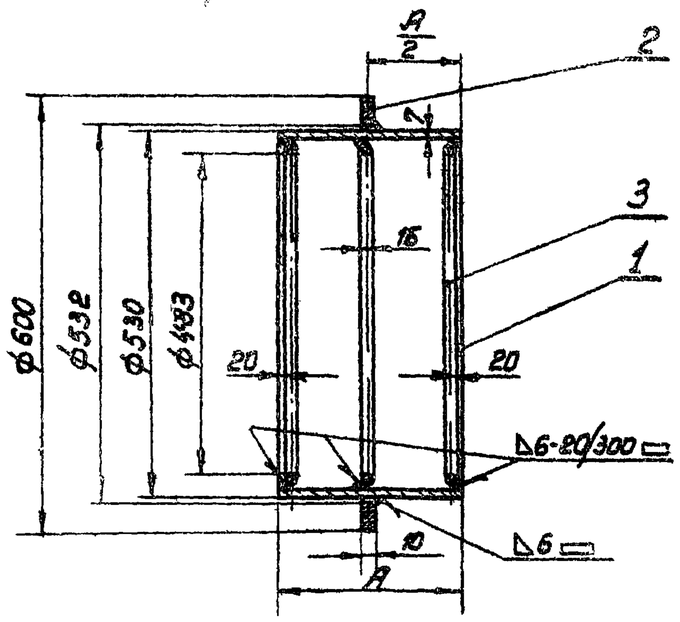

Примечания:

1. Набивные сальники предназначены для пропуска стальных труб по ГОСТ 10704-63, а также чугунных по ГОСТ 5525-61 через стены сооружений в мокрых и сухих грунтах.
2. Толщина стены равна или меньше размера „А". Корпус сальника закладывается в опалубку при бетонировании. Для предохранения патрубка сальника от смещения он должен быть точно врезан в обе стенки опалубки и приварен к проходящей горизонтальной и вертикальной арматуре.
3. Закладку сальника производить в соответствии с инструкцией МСП М-44-55. Зазор между рабочей трубой и корпусом сальника плотно набивается пеньковой прядью, предварительно скрученной в жгут толще величины зазора. Концы зазоров должны быть тщательно зачеканены асбестоцементным раствором, состоящим из 70% цемента марки не ниже 400 (ГОСТ 10178-62) и 30% асбестового волокна (по весу) не ниже 4-го сорта (ГОСТ 7-60), с добавкой воды в количестве 10-12% от веса асбестоцементной смеси. Асбестовое волокно перед употреблением должно быть распушено и просушено. Наличие в асбестовом волокне комков и посторонних примесей не допускается. Цемент и асбестовое волокно до затворения водой должны быть тщательно перемешаны для получения однородной смеси. Затворение водой асбестоцементной смеси производится непосредственно перед употреблением в дело в количестве, требующемся на заделку одного замка.
4. Мастика для замазки составляется из 70% нефтяного битума М-IV и 30% порошка из асбестового волокна.
5. Сварку производить электродом типа Э-42 (ГОСТ 9467-60).

Длина А	Вес дет. 1	Вес корпуса	Вес набивки
200	18,1	29,3	6,5
300	27,1	38,3	13,0

Поз.	Обозначение	Наименование	Кол.	Вес Ед.	Вес Общ.	Материал	Примеч.
6		Замазка	—	1,38	1,38	Мастика	
5		Зачеканка	-	4,2	4,2	Асбестоцементный раствор	
4	ГОСТ 5152-66	Набивки многослойно-плетеные марки ПП Д50	—	—	—	Прядь пеньковая пропитанная	см. таблицу
3	ГОСТ 2590-57	Круг 16.	3	2,17	6,5	Ст.0 ГОСТ 380-60	ℓ=1560
2		Кольцо ф600×532×10	1	4,74	4,74	Ст.0 ГОСТ 380-60	
1	ГОСТ 10704-63	Труба 530×7	1	—	—	Ст.2 ГОСТ 380-60	см. таблицу

ТК 1967	Сальники набивные Ду 50 ÷ 1400 мм для пропуска труб через стены. Сальник Ду 400. Длина корпуса 200 и 300 мм	Серия 3.901-5 Лист ТМ-21

Госстрой СССР	Союзводоканалпроект г. Москва		
Нач. отдела	Авдеев		
Рук. группы	Базрушина		
Техник	Разинкина		
Проверил	Конный		

Инв. № | Т-1913 | Серия 3.901-5 | Лист ТМ-22

Узел установки сальника

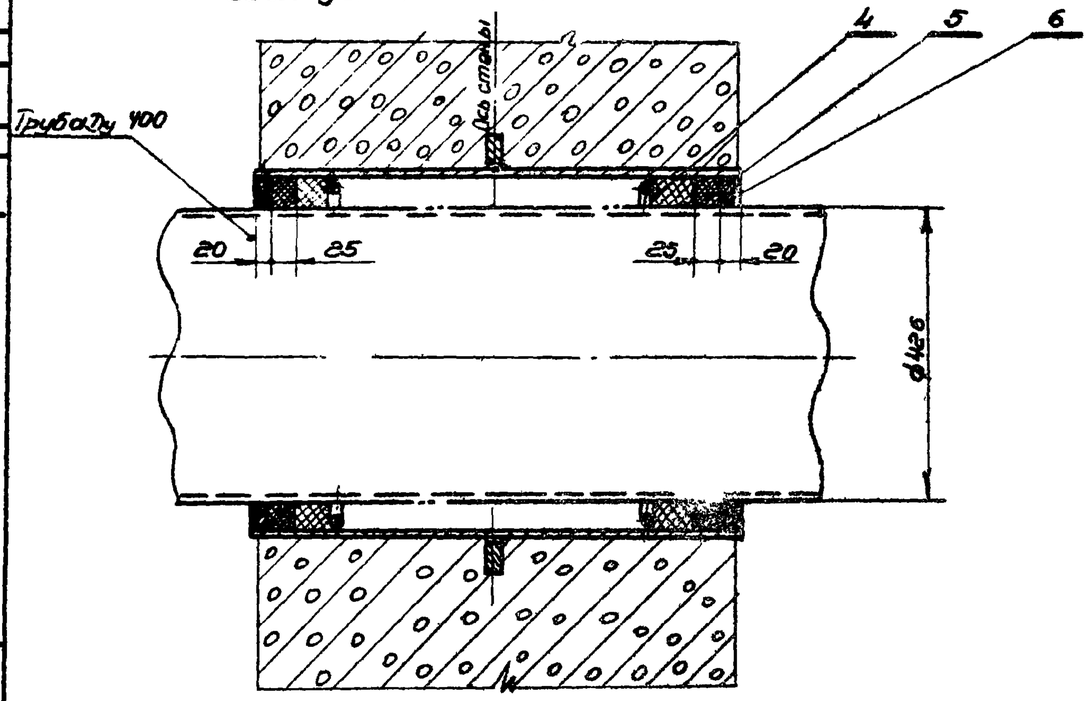

Корпус сальника

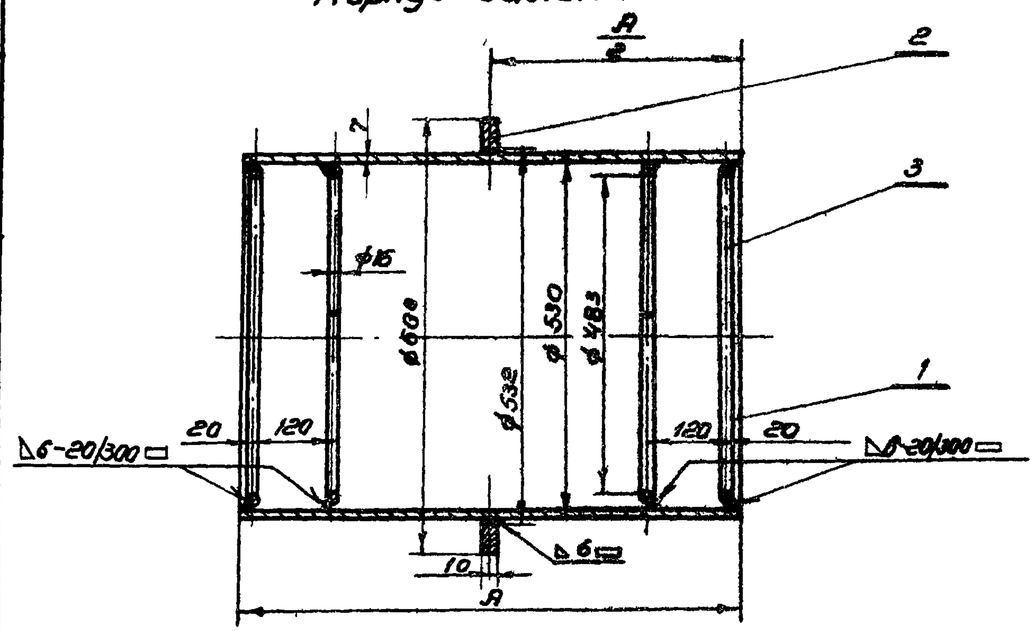

Примечания:

1. Набивные сальники предназначены для пропуска стальных труб по ГОСТ 10704-63, а также чугунных по ГОСТ 5525-61 через стены сооружений в мокрых и сухих грунтах.
2. Толщина стены равна или меньше размера „А". Корпус сальника закладывается в опалубку при бетонировании. Для предохранения патрубка сальника от смещения он должен быть точно врезан в обе стенки опалубки и приварен к проходящей горизонтальной и вертикальной арматуре.
3. Заделку сальника производить в соответствии с инструкцией $\frac{И144-55}{МСПМХП}$. Зазор между рабочей трубой и корпусом сальника плотно забивается пеньковой прядью, предварительно скрученной в жгут толще величины зазора. Концы зазоров должны быть тщательно зачеканены асбестоцементным раствором, состоящим из 70% цемента марки не ниже 400 (ГОСТ 10178-62) и 30% асбестового волокна (по весу) не ниже 4-го сорта (ГОСТ 7-60); с добавкой воды в количестве 10-12% от веса асбестоцементной смеси. Асбестовое волокно перед употреблением должно быть распушено и просушено. Наличие в асбестовом волокне комков и посторонних примесей не допускается. Цемент и асбестовое волокно до затворения водой должны быть тщательно перемешаны для получения однородной смеси. Затворение водой асбестоцементной смеси производится непосредственно перед употреблением в дело в количестве, требующемся на заделку одного зазора.
4. Мастика для замазки составляется из 70% нефтяного битума М-IV и 30% порошка из асбестового волокна.
5. Сварку производить электродом типа Э-42 (ГОСТ 9467-60)

Длина А	Вес дет.1	Вес корпуса
500	45,2	58,6
800	72,2	85,6

Поз.	Обозначение	Наименование	Кол.	Вес ед.	Вес общ.	Материал	Примеч.
6		Замазка	–	1,38	1,38	Мастика	
5		Зачеканка	–	4,2	4,2	Асбестоцементный раствор	
4	ГОСТ 5152-66	Набивка многослойно-плетеная марки ПП 150	–	12,3	12,3	Прядь пеньковая пропитанная	
3	ГОСТ 2590-57	Круг 16	4	2,17	8,68	Ст 0 ГОСТ 380-60	l=1560
2		Кольцо ф600×ф532×10	1	4,74	4,74	Ст 0 ГОСТ 380-60	
1	ГОСТ 10704-63	Труба 530×7	1	—	—	Ст.2 ГОСТ 380-60	см. табл.

ТК	Сальники набивные Ду 50 ÷ 1400 мм для пропуска труб через стены		Серия 3.901-5
1967	Сальник Ду400 Длина корпуса 500 и 800 мм.		Лист ТМ-22

Госстрой СССР СОЮЗВОДОКАНАЛПРОЕКТ г. Москва

Начальник	Авдеев	
Рук. группы	Бокрушина	
Техник	Розуменко	
Проверил	Конный	

Инв. N°
Т-1913
Серия
3.901-5
Лист
ТМ-23

Узел установки сальника

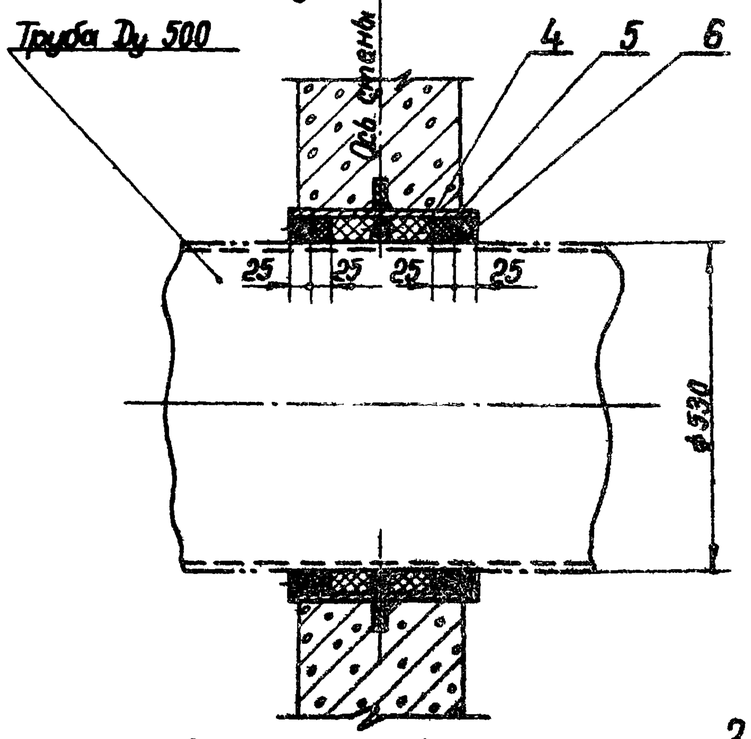

Корпус сальника

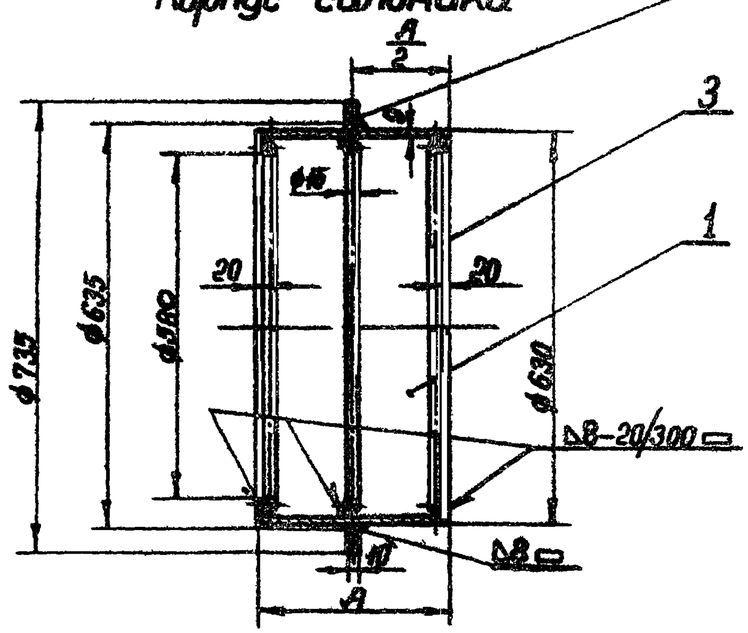

Примечания:

1. Набивные сальники предназначены для пропуска стальных труб по ГОСТ 10704-63, а также чугунных по ГОСТ 5525-61 через стены сооружений в мокрых и сухих грунтах.
2. Толщина стены равна или меньше размера „А". Корпус сальника закладывается в опалубку при бетонировании. Для предохранения патрубка сальника от смещения он должен быть точно врезан в обе стенки опалубки и приварен к проходящей горизонтальной и вертикальной арматуре.
3. Заделку сальника производить в соответствии с инструкцией $\frac{И144-55}{МСПМХП}$. Зазор между рабочей трубой и корпусом сальника плотно набивается пеньковой прядью, предварительно скрученной в жгут толще величины зазора. Концы зазоров должны быть тщательно зачеканены асбесто-цементным раствором состоящим из 70% цемента марки не ниже 400 (ГОСТ 10178-62) и 30% асбестового волокна (по весу) не ниже 4-го сорта (ГОСТ 7-60), с добавкой воды в количестве 10-12% от веса асбестоцементной смеси. Асбестовое волокно перед употреблением должно быть распушено и просушено. Наличие в асбестовом волокне комков и посторонних примесей не допускается. Цемент и асбестовое волокно до затворения водой должны быть тщательно перемешаны для получения однородной смеси. Затворение водой асбестоцементной смеси производится непосредственно перед употреблением в дело в количестве, требующемся на заделку одного замка.
4. Мастика для замазки составляется из 70% нефтяного битума М-IV и 30% порошка из асбестового волокна.
5. Сварку производить электродом типа Э-42 (ГОСТ 9467-60).

Длина А	Вес дет. 1	Вес корпуса	Вес набивки
200	27,6	43,7	6,8
300	41,3	57,5	14,2

Поз.	Обозначение	Наименование	Кол.	Вес Един.	Вес Общ.	Материал	Примеч.
6		Замазка	—	5,0	5,0	Мастика	
5		Зачеканка	—	2,2	2,2	Асбестоцементный раствор	
4	ГОСТ 5152-66	Набивки многослойно-плетеные марки ПП Д 45	—	—	—	Прядь пеньковая пропитанная	см таблицу
3	ГОСТ 2590-57	Круг 16	3	2,6	7,8	Ст.0 ГОСТ 380-60	ℓ=1868
2		Кольцо ф735×ф635×10	1	8,4	8,4	Ст.0 ГОСТ 380-60	
1	ГОСТ 10704-63	Труба 630×9	1	—	—	Ст.2 ГОСТ 380-60	см. таблицу

ТК 1967	Сальники набивные Ду 50 ÷ 1400 мм для пропуска труб через стены. Сальник Ду 500 Длина корпуса 200 и 300 мм	Серия 3-901-5 лист ТМ-23

Госстрой СССР Союзводоканалпроект г. Москва

Нач. отдела	Абдеев		
Рук. группы	Бахрушина		
Техник	Разинкина	Фомин	
Проверил	Конный	Конный	

9494 25

Инв №
Т-1913
Серия
3.901-5
Лист
ТМ-24

Увелустановки сальника

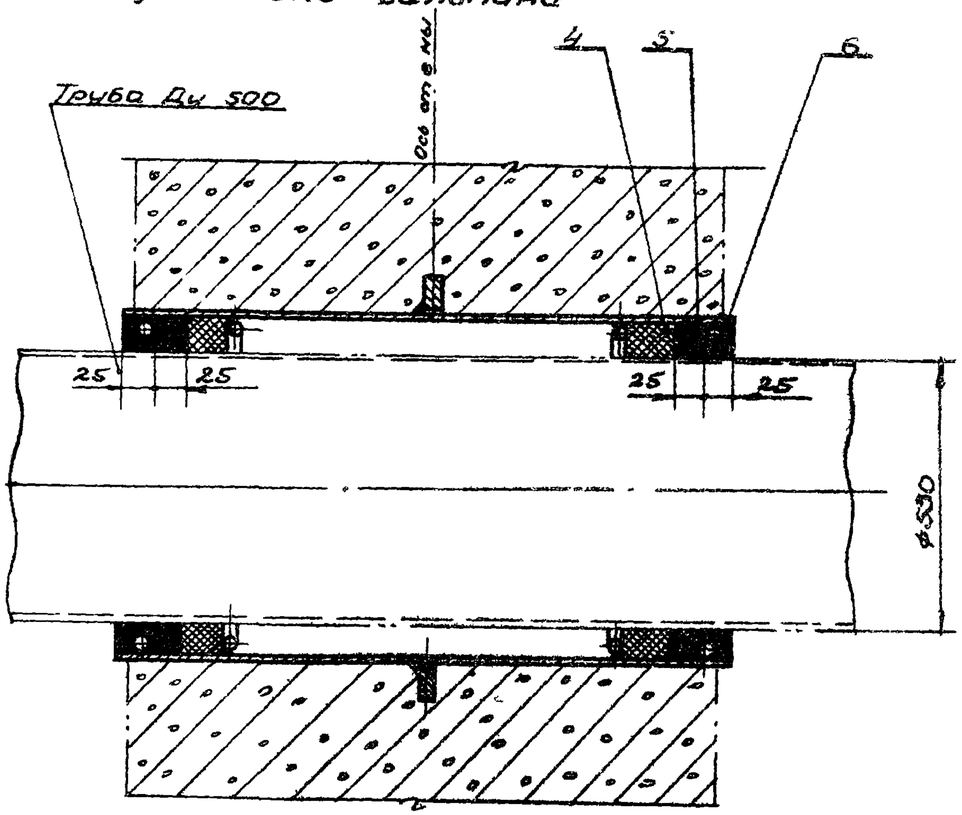

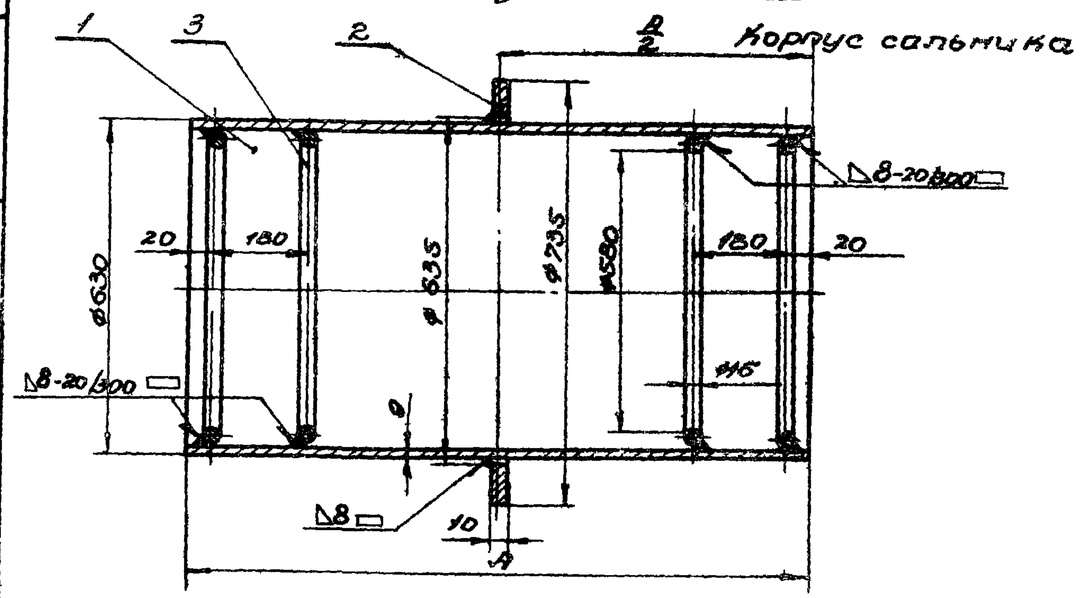

Примечания:

1. Набивные сальники предназначены для пропуска стальных труб по ГОСТ 10704-63, а также чугунных по ГОСТ 5525-61 через стены сооружений в мокрых и сухих грунтах.
2. Толщина стены равна или меньше размера „А". Корпус сальника закладывается в опалубку при бетонировании. Для предохранения патрубка сальника от смещения он должен быть точно врезан в обе стенки опалубки и приварен к проходящей горизонтальной и вертикальной арматуре.
3. Заделку сальника производить в соответствии с инструкцией $\frac{\text{У144-53}}{\text{Асптхп}}$. Зазор между рабочей трубой и корпусом сальника плотно набивается пеньковой прядью предварительно скрученной в жгут толще величины зазора. Концы зазоров должны быть тщательно зачеканены асбестоцементным раствором, состоящим из 70% цемента марки не ниже 400 (ГОСТ 10178-62) и 30% асбестового волокна (по весу) не ниже 4^{20} сорта (ГОСТ 7-60), с добавкой воды в количестве 10-12% от веса асбестоцементной смеси. Асбестовое волокно должно быть распушено и просушено. Наличие в асбестовом волокне комков и посторонних примесей не допускается. Цемент и асбестовое волокно до затворения водой должны быть тщательно перемешаны для получения однородной смеси. Затворение водой асбестоцементной смеси производится непосредственно перед употреблением в дело в количестве, требующемся на заделку одного замка.
4. Мастика для замазки составляется из 70% нефтяного битума М-IV и 30% порошка из асбестового волокна.
5. Сварку производить электродом типа Э-42 (ГОСТ 9467-60)

Длина А	Вес зат. 1	Вес корпуса
500	68,9	87,7
800	110,2	129,0

Поз.	Обозначение	Наименование	Кол.	Вес ед.	Вес общ.	Материал	Примеч.
6		Замазка	—	5,0	5,0	Мастика	
5		Заченанка	—	2,2	2,2	Асбестоцементный раствор	
4	ГОСТ 5152-66	Набивки многослойно-плетеные марки ПП Д45	—	21,4	21,4	Прядь пеньковая пропитанная	
3	ГОСТ 2590-57	Круг 16	4	2,6	10,4	Ст.0 ГОСТ 380-60	l=18170
2		Кольцо ф735×ф635×10	1	8,4	8,4	Ст.0 ГОСТ 380-60	
1	ГОСТ 10704-63	Труба 630×9	1	—	—	Ст.2 ГОСТ 380-60	см. табл.

ТК	Сальники набивные Ду 50 ÷ 1400 мм для пропуска труб через стены.	Серия 3.901-5
1967	Сальник Ду 500. Длина корпуса 500 и 800 мм.	Лист ТМ-24

Госстрой СССР
Союзводоканалпроект г. Москва

Гл. инж. отд.	Абдеев	
Гл. инж. группы	Базрушина	
Техник	Разинина	
Проверил	Конный	

9494 26

Инв. №
Т-1913
Серия
3.901-5
Лист
ТМ-25

Узел установки сальника

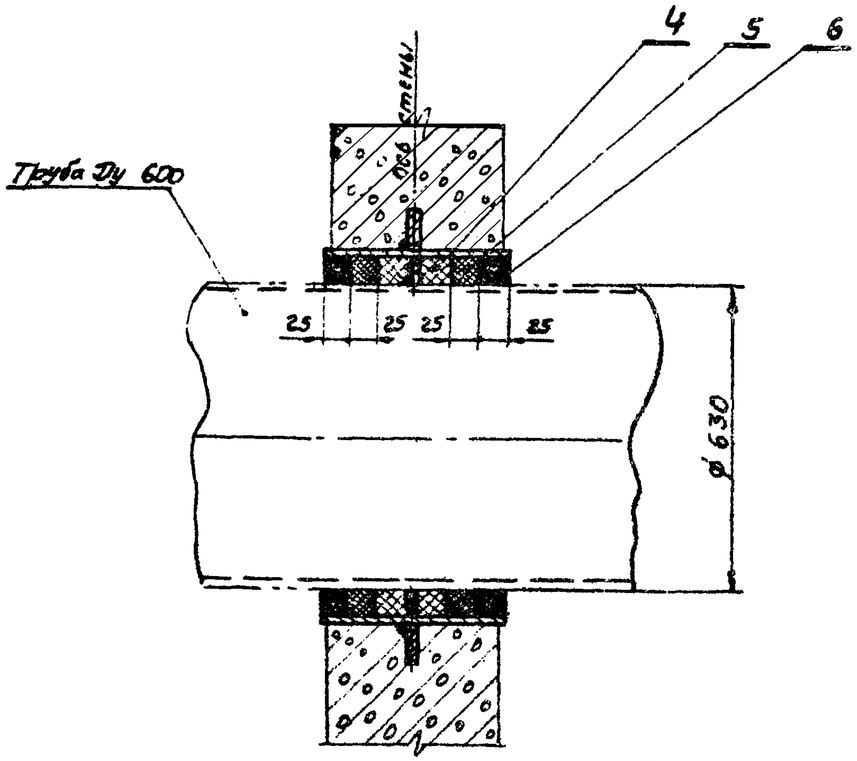

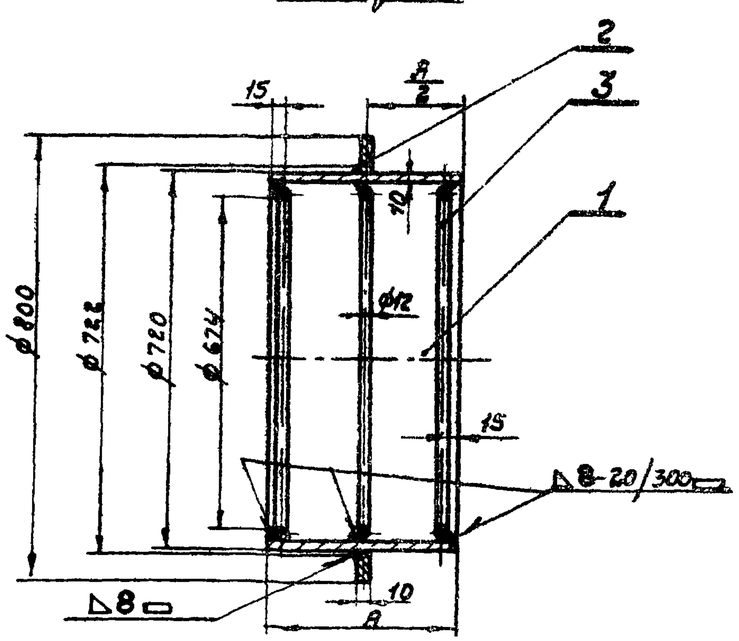

Примечания:

1. Набивные сальники предназначены для пропуска стальных труб по ГОСТ 10704-63 и чугунных по ГОСТ 5525-61, через стены сооружений в мокрых и сухих грунтах.
2. Толщина стены равна или меньше размера „А". Корпус сальника закладывается в опалубку при бетонировании. Для предохранения патрубка сальника от смещения он должен быть точно врезан в ось стенки опалубки и приварен к проходящей горизонтальной и вертикальной арматуре.
3. Заделку сальника производить в соответствии с инструкцией Ц144-55 МСПМХ. Зазор между рабочей трубой и корпусом сальника плотно набивается пеньковой прядью, предварительно скрученной в жгут тоще величины зазора. Концы зазоров должны быть тщательно зачеканены асбестоцементным раствором состоящим из 70% цемента марки не ниже 400 (ГОСТ 10178-62) и 30% асбестового волокна (по весу) не ниже 4го сорта (ГОСТ 7-60), с добавкой воды в количестве 10-12% от веса асбестоцементной смеси. Асбестовое волокно перед употреблением должно быть распушено и просушено. Наличие в асбестовом волокне комков и посторонних примесей не допускается. Цемент и асбестовое волокно до затворения водой должны быть тщательно перемешаны для получения однородной смеси. Затворение водой асбестоцементной смеси производится непосредственно перед употреблением в дело в количестве, требующемся на заделку одного замка.
4. Мастика для замазки составляется из 70% нефтяного битума М-IV и 30% порошка из асбестового волокна.
5. Сварку производить электродом типа Э-42 (ГОСТ 9467-60)

Длина А	Вес дет. 1	Вес корпуса	Вес набивки
200	35	48	7,3
300	52,5	65,5	14,6

Поз.	Обозначение	Наименование	Кол.	Вес ед.	Вес общ.	Материал	Примеч.
6		Замазка	—	5,3	5,3	Мастика	
5		Зачеканка	—	2,1	2,1	Асбестоцементный раствор	
4	ГОСТ 5152-66	Набивки многослойно-тканевые марки ПТ Д38	—	—	—	Прядь пеньковая пропитанная	см. таблицу
3	ГОСТ 2590-57	Круг 12	3	1,9	5,7	Ст.0 ГОСТ 380-60	ℓ=2154
2		Кольцо ø800×ø722×10		7,3	7,3	Ст.0 ГОСТ 380-60	
1	ГОСТ 10704-63	Труба 720×10	1	—	—	Ст.2 ГОСТ 380-60	см. таблицу

ТК	Сальники набивные Ду 50 ÷ 1400 мм для пропуска труб через стены.		Серия 3.901-5
1967	Сальник Ду 600. Длина корпуса 200 и 300 мм.		Лист ТМ-25

Госстрой СССР			
Нач. отд.	Авдеев		
Рук. группы	Бахрушина		
Техник	Разинкина		
Проверил	Конный		

СОЮЗВОДОКАНАЛПРОЕКТ г. Москва

Инв. № Т-1913 серия 3.901-5 Лист ТМ-26

Узел установки сальника

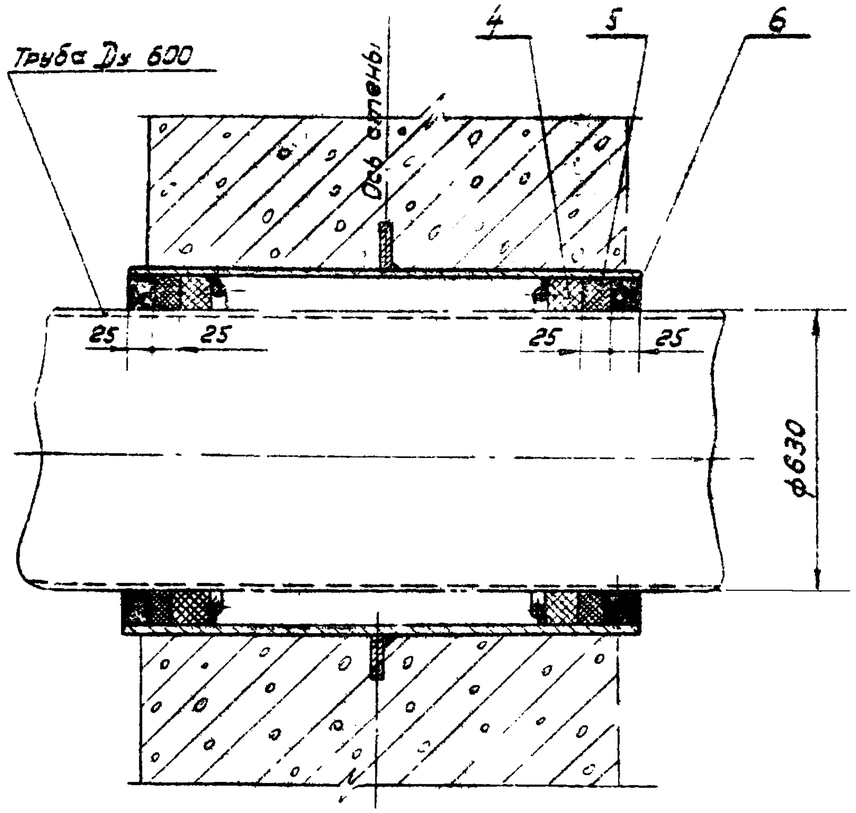

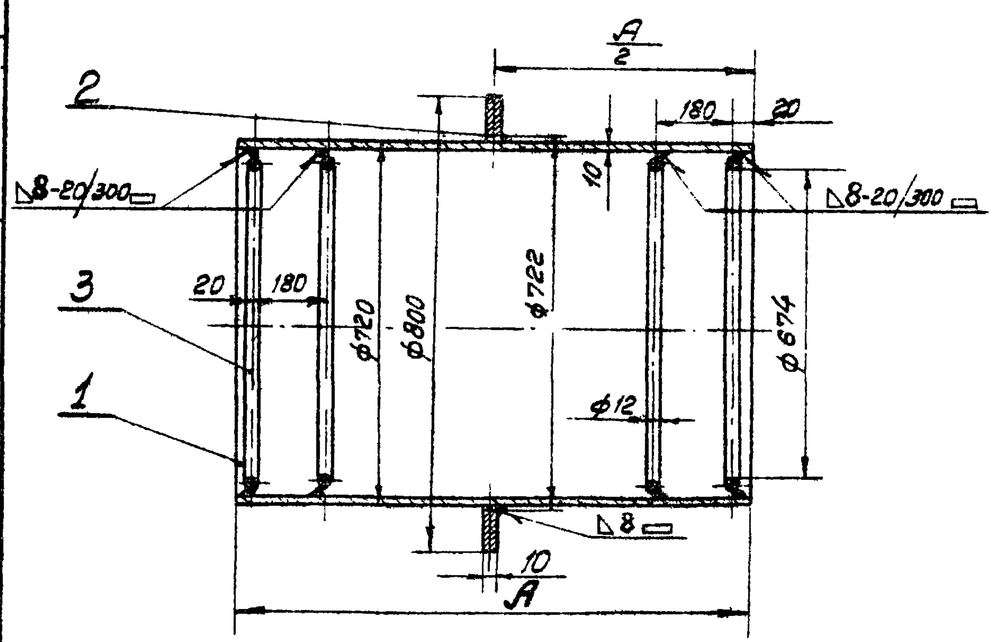

Примечания:

1. Набивные сальники предназначены для пропуска стальных труб по ГОСТ 10704-63, а также чугунных по ГОСТ 5525-61 через стены сооружений в мокрых и сухих грунтах.
2. Толщина стены равна или меньше размера „А". Корпус-сальник закладывается в опалубку при бетонировании. Для предохранения патрубка сальника от смещения он должен быть точно врезан в обе стенки опалубки и приварен к проходящей горизонтальной и вертикальной арматуре.
3. Заделку сальника производить в соответствии с инструкцией $\frac{И\ 144-55}{МСПМХП}$. Зазор между рабочей трубой и корпусом сальника плотно набивается пеньковой прядью, предварительно скрученной в жгут толще величины зазора. Концы зазоров должны быть тщательно зачеканены асбестоцементным раствором, состоящим из 70% цемента марки не ниже 400 (ГОСТ 10178-62) и 30% асбестового волокна (по весу) не ниже 4-го сорта (ГОСТ 7-60), с добавкой воды в количестве 10-12% от веса асбестоцементной смеси. Асбестовое волокно перед употреблением должно быть распушено и просушено. Наличие в асбестовом волокне комков и посторонних примесей не допускается. Цемент и асбестовое волокно до затворения водой должны быть тщательно перемешаны для получения однородной смеси. Затворение водой асбестоцементной смеси производится непосредственно перед употреблением в дело в количестве, требующемся на заделку одного замка.
4. Мастика для замазки составляется из 70% нефтяного битума М-IV и 30% порошка из асбестового волокна.
5. Сварку производить электродом типа Э-42 (ГОСТ 9467-60).

Длина А	Вес дет. 1	Вес корпуса
500	87.55	102,5
800	140,1	155

Поз.	Обозначение	Наименование	Кол.	Вес Ед.	Вес Общ.	Материал	Примеч.
6		Замазка	-	5,3	5,3	Мастика	
5		Зачеканка	-	2,1	2,1	Асбестоцементный раствор	
4	ГОСТ 5152-66	Набивки многослойно-плетеные марки ПП Д 38	-	2,0	2,0	Прядь пеньковая пропитанная	
3	ГОСТ 2590-57	Круг 12	4	1,9	7,6	Ст.0 ГОСТ 380-60	l=2154
2		Кольцо ф800×ф722×10	1	7,3	7,3	Ст.0 ГОСТ 380-60	
1	ГОСТ 10704-63	Труба 720×10	1	—	—	Ст.2 ГОСТ 380-60	см таблицу

ТК	Сальники набивные Ду 50 ÷ 1400 мм для пропуска труб через стены	Серия 3.901-5
1967	Сальник Ду 600 Длина корпуса 500 и 800 мм	Лист ТМ-26

Гл. инж. проекта Бахрушина; Рук. группы Разинкина; Техник Каннный; Проверил Розанцев; Инж. Шаль

СОЮЗВОДОКАНАЛПРОЕКТ г. Москва

Инв №
Т-1913
Серия
3.901-5
Лист
ТМ-27

Узел установки сальника

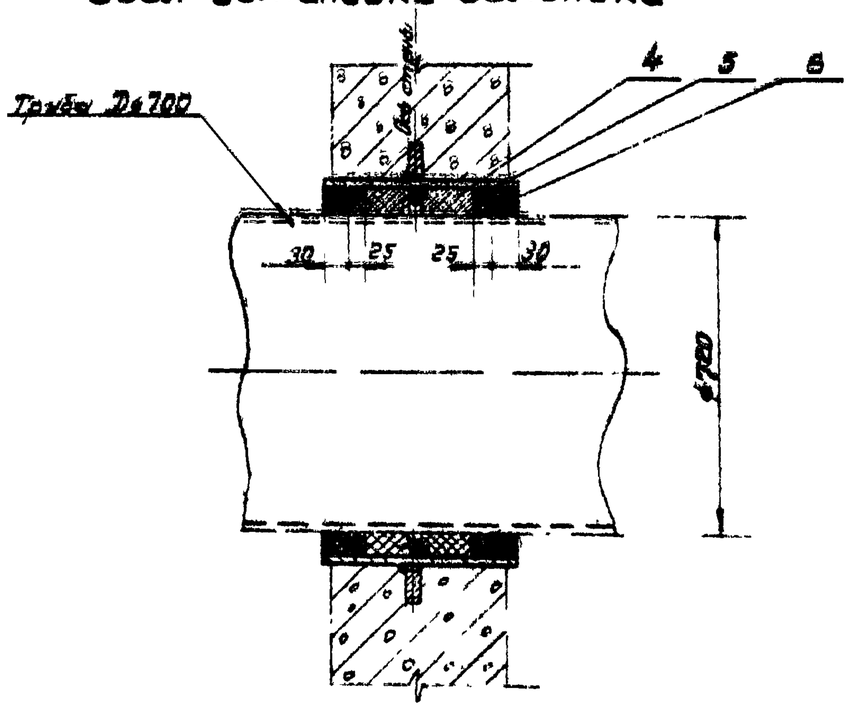

Корпус сальника

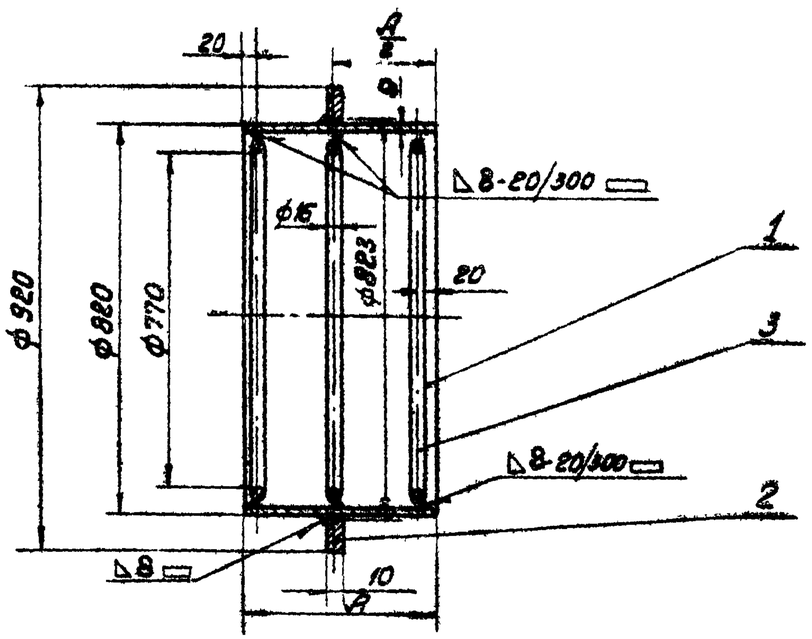

Примечания:

1. Набивные сальники предназначены для пропуска стальных труб по ГОСТ 10704-63, а также чугунных по ГОСТ 5525-61 через стены сооружений в мокрых и сухих грунтах.
2. Толщина стены равна или меньше размера „А". Корпус сальника закладывается в опалубку при бетонировании. Для предохранения патрубка сальника от смещения он должен быть точно врезан в обе стенки опалубки и приварен к проходящей горизонтальной и вертикальной арматуре.
3. Заделку сальника производить в соответствии с инструкцией $\frac{И\ 144\text{-}55}{МСПМХП}$. Зазор между рабочей трубой и корпусом сальника плотно набивается пеньковой прядью, предварительно скрученной в жгут толще величины зазора. Концы зазоров должны быть тщательно зачеканены асбестоцементным раствором, состоящим из 70% цемента марки не ниже 400 (ГОСТ 10178-62) и 30% асбестового волокна (по весу) не ниже 4-го сорта (ГОСТ 7-60), с добавкой воды в количестве 10-12% от веса асбестоцементной смеси. Асбестовое волокно перед употреблением должно быть распушено и просушено. Наличие в асбестовом волокне комков и посторонних примесей не допускается. Цемент и асбестовое волокно до затворения водой должны быть тщательно перемешаны для получения однородной смеси. Затворение водой асбестоцементной смеси производится непосредственно перед употреблением в дело в количестве, требующемся на заделку одного замка.
4. Мастика для замазки составляется из 70% нефтяного битума М-IV и 30% порошка из асбестового волокна.
5. Сварку производить электродом типа Э-42 (ГОСТ 9467-60).

Длина А	Вес дет.	Вес корпуса	Вес набивки
200	36	56,6	7,6
300	54	74,6	18

Поз.	Обозначение	Наименование	Кол.	Вес ед.	Вес общ.	Материал	Примеч.
6		Замазка	–	8,9	8,9	Мастика	
5		Зачеканка	–	6,2	6,2	Асбестоцементный раствор	
4	ГОСТ 5152-66	Набивки многослойно-плетеные ПП Д45	–	—	—	Прядь пеньковая пропитанная	см. таблицу
3	ГОСТ 2590-57	Круг 16	3	3,4	10,2	Ст.0 ГОСТ 380-60	ℓ=2464
2		Кольцо ф920×ф823×10	1	10,4	10,4	Ст.0 ГОСТ 380-60	
1	ГОСТ 10704-63	Труба 820×8	1	–	—	Ст.2 ГОСТ 380-60	см. таблицу

ТК	Сальники набивные Ду 50 ÷ 1400 мм для пропуска труб через стены	Серия 3.901-5
1967	Сальник Ду 700 Длина корпуса 200 и 300 мм	Лист ТМ-27

Госстрой СССР		
ОПЗВОДОКАНАЛПРОЕКТ г. Москва	Нач. отдела	АВ Деев
	Рук. группы	Бахрушина
	Техник	Разуинкина
	Проверил	Конный

Инв. N
Т-1913
Серия
3.901-6
Лист
ТМ-28

Узел установки сальника

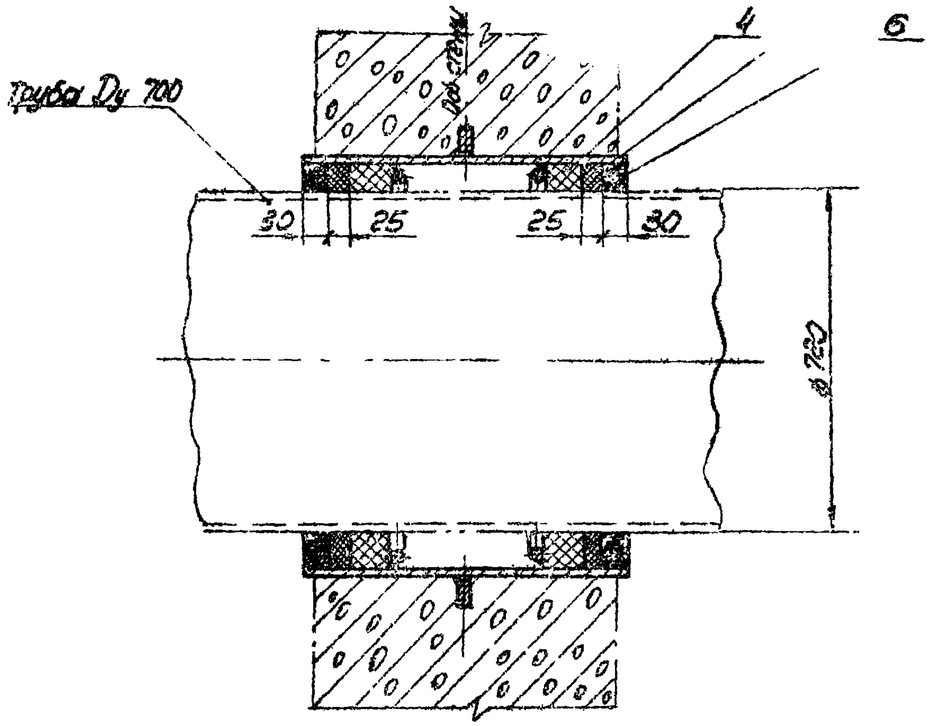

Корпус сальника

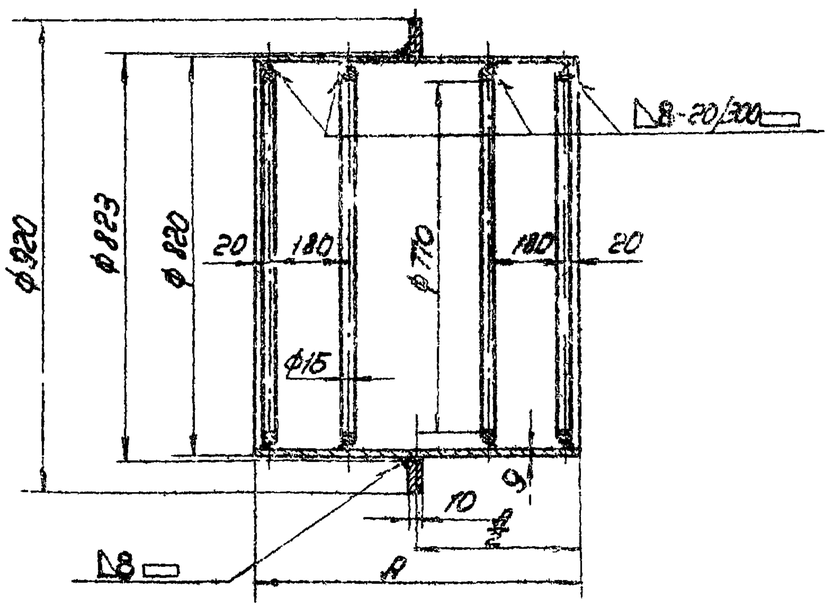

Примечания:

1. Набивные сальники предназначены для пропуска стальных труб по ГОСТ 294-60, также чугунных по ГОСТ 6525-61 через стены сооружений в мокрых и сухих грунтах.
2. Толщина стенки равна или меньше размера А. Корпус сальника закладывается в опалубку при бетонировании. Для предохранения патрубка сальника от смещения он должен быть точно врезан в обе стенки опалубки и приварен к проходящей горизонтальной и вертикальной арматуре.
3. Заделку сальника производить в соответствии с инструкцией И-144-55 Мелиоргаз. Зазор между рабочей трубой и корпусом сальника плотно набивается пеньковой прядью, предварительно скрученной в жгут толще величины зазора. Концы зазоров должны быть тщательно зачеканены асбестоцементным раствором состоящим из 70% цемента марки не ниже 400 (ГОСТ 10178-62) и 30% асбестового волокна (по весу) не ниже 4ГР сорта (ГОСТ 7-60), с добавкой воды в количестве 10-12% от веса асбестоцементной смеси. Асбестовое волокно перед употреблением должно быть распушено и просушено. Наличие в асбестовом волокне комков и посторонних примесей не допускается. Цемент и асбестовое волокно до затворения водой должны быть тщательно перемешаны для получения однородной смеси. Затворение водой асбестоцементной смеси производится непосредственно перед употреблением в дело в количестве, требующемся на заделку одного замка.
4. Мастика для заливки составляется из 70% нефтяного битума М-IV и 30% порошка из асбестового волокна.
5. Сварку производить электродом типа Э-42 (ГОСТ 9467-60)

Длина А	Вес дет. 1	Вес корпуса
500	90	114
800	144	168

Поз.	Обозначение	Наименование	Кол.	Вес ед.	Вес общ.	Материал	Примеч.
6		Заливка	—	8,9	8,9	Мастика	
5		Зачеканка	—	6,2	6,2	Асбестоцементный раствор	
4	ГОСТ 5152-66	Набивки многослойно-плетеные марки ПП 045	—	28,6	28,6	Прядь пеньковая пропитанная	
3	ГОСТ 2590-57	Круг 15	4	3,4	13,6	Ст.0 ГОСТ 380-60	С=24с.1
2		Кольцо ф820х ф823х10	1	10,4	10,4	Ст.0 ГОСТ 380-60	
1	ГОСТ 10704-63	Труба 820х9	1	—	—	Ст.2 ГОСТ 380-60	См. таблицу

ТК	Сальники набивные Dy 50÷1400мм для пропуска труб через стены		Серия 3.901-5
1967	Сальник Dy 700 Длина корпуса 500 и 800мм		Лист ТМ-28

Госстрой СССР
Союзводоканалпроект
г. Москва

Нач. отд.	Бабушкин	
Рук. группы	Розинкина	
Техник	Конный	
Проверил		

Инв. №
Т-1913
Серия
3.901-5
Лист
ТМ-29

Узел установки сальника

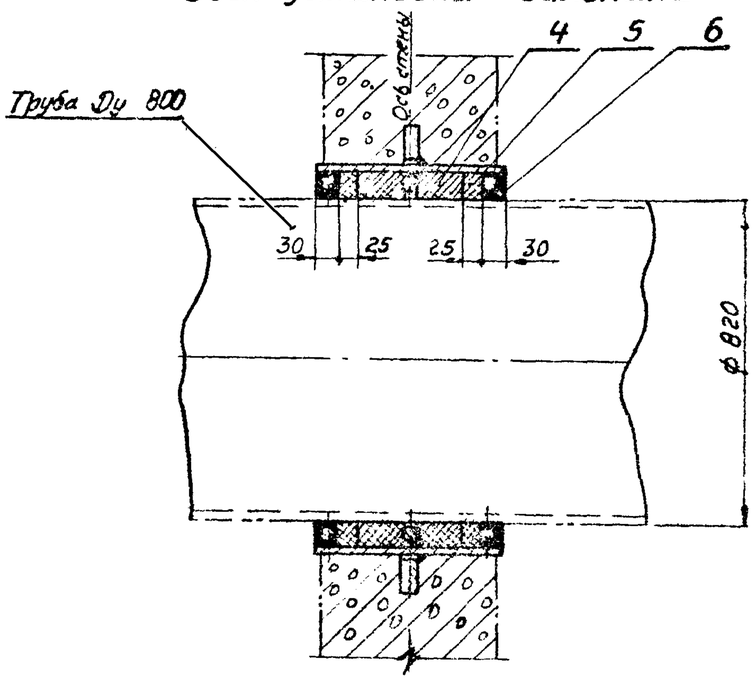

Корпус сальника

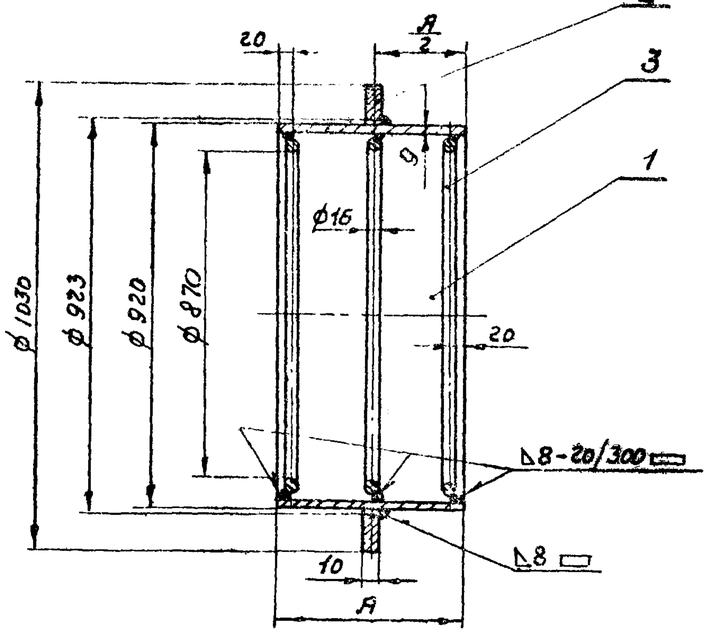

Примечания:

1. Набивные сальники предназначены для пропуска стальных труб по ГОСТ 10704-63 через стены сооружений в мокрых и сухих грунтах.
2. Толщина стены равна или меньше размера „А". Корпус сальника закладывается в опалубку при бетонировании. Для предохранения патрубка сальника от смещения он должен быть точно врезан в обе стенки опалубки и приварен к проходящей горизонтальной и вертикальной арматуре.
3. Заделку сальника производить в соответствии с инструкцией И144-55 МСПМХП. Зазор между рабочей трубой и корпусом сальника плотно набивается пеньковой прядью, предварительно скрученной в жгут толще величины зазора. Концы зазоров должны быть тщательно зачеканены асбестоцементным раствором состоящим из 70% цемента марки не ниже 400 (ГОСТ 10178-62) и 30% асбестового волокна (по весу) не ниже 4-го сорта (ГОСТ 7-60), с добавкой воды в количестве 10-12% от веса асбестоцементной смеси. Асбестовое волокно перед употреблением должно быть распушено и просушено. Наличие в асбестовом волокне комков и посторонних примесей не допускается. Цемент и асбестовое волокно до затворения водой должны быть тщательно перемешаны для получения однородной смеси. Затворение водой асбестоцементной смеси производится непосредственно перед употреблением в дело в количестве, требующемся на заделку одного замка.
4. Мастика для замазки составляется из 70% нефтяного битума М-IV и 30% порошка из асбестового волокна.
5. Сварку производить электродом типа Э-42 (ГОСТ 9467-60)

Длина А	Вес дет. 1	Вес корпуса	Вес набивки
200	40,4	65	8,5
300	60,7	85,3	19,8

Поз.	Обозначение	Наименование	Кол.	Вес ед.	Вес общ.	Материал	Примеч.
6		Замазка	–	10	10	Мастика	
5		Зачеканка	–	7,1	7,1	Асбестоцементный раствор	
4	ГОСТ 5152-66	Набивки многослойно-плетеные ПП Д45	–	—	—	Прядь пеньковая пропитанная	см. табл.
3	ГОСТ 2590-57	Круг 16	3	3,9	11,7	ст.0 ГОСТ 380-60	Б-2778
2		Кольцо ф1030хф923х10	1	12,9	12,9	ст.0 ГОСТ 380-60	
1	ГОСТ 10704-63	Труба 920х9	1	–	–	ст 2 ГОСТ 380-60	см. табл.

ТК 1967	Сальники набивные Ду 50 ÷ 1400 мм для пропуска труб через стены		Серия 3.901-5
	Сальник Ду 800 Длина корпуса 200 и 300 мм		Лист ТМ-23

Нач. отд.	Андреев		
Рук. группы	Бахрушина		
Техник	Разинкина		
Проверил	Конный		

Госстрой СССР
СПЕЦСЕЛЬСКОЕ ПРОЕКТ
г. Москва

9494 31

Инв. №
Т-1913
Серия
3.901-5
Лист
ТМ-30

Узел установки сальника

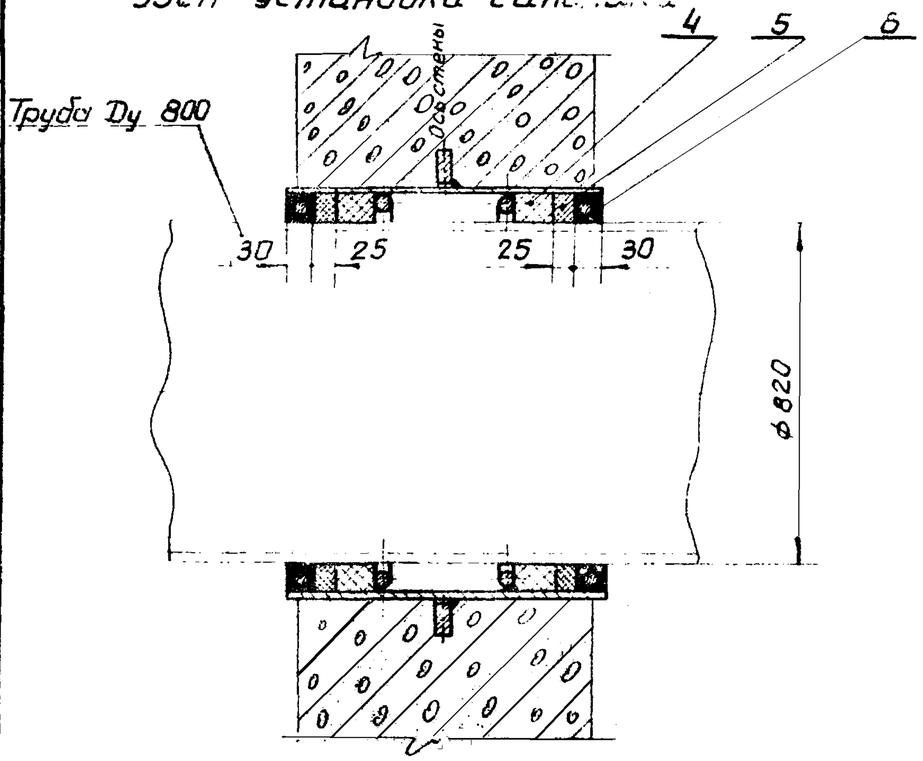

Корпус сальника

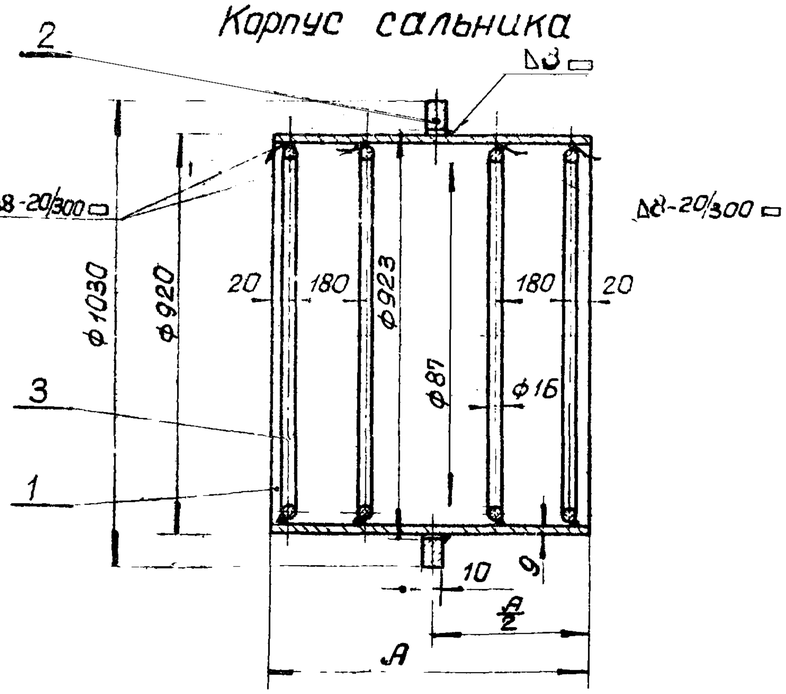

Примечания:

1. Набивные сальники предназначены для пропуска стальных труб по ГОСТ 10704-63 через стены сооружений в мокрых и сухих грунтах.
2. Толщина стены равна или меньше размера „А" Корпус сальника закладывается в опалубку при бетонировании. Для предохранения патрубка сальника от смещения он должен быть точно врезан в обе стенки опалубки и приварен к проходящей горизонтальной и вертикальной арматуре.
3. Заделку сальника производить в соответствии с инструкцией И 144-55 МСПМХП. Зазор между рабочей трубой и корпусом сальника плотно набивается пеньковой прядью, предварительно скрученной в жгут толще величины зазора. Концы зазоров должны быть тщательно зачеканены асбестоцементным раствором, состоящим из 70% цемента марки не ниже 400 (ГОСТ 10178-62) и 30% асбестового волокна (по весу) не ниже 4-го сорта (ГОСТ 7-60), с добавкой воды в количестве 10-12% от веса асбестоцементной смеси. Асбестовое волокно перед употреблением должно быть распушено и просушено. Наличие в асбестовом волокне комков и посторонних примесей не допускается. Цемент и асбестовое волокно до затворения водой должны быть тщательно перемешаны для получения однородной смеси. Затворение водой асбестоцементной смеси производится непосредственно перед употреблением в дело в количестве, требующемся на заделку одного замка.
4. Мастика для замазки составляется из 70% нефтяного битума М-IV и 30% порошка из асбестового волокна.
5. Сварку производить электродом типа Э-42 (ГОСТ 9467-60)

Длина А	Вес дет. 1	Вес корпуса
500	101,1	129,6
800	161,8	190,3

Поз.	Обозначение	Наименование	Кол.	Вес Ед.	Вес Общ.	Материал	Примеч.
6		Замазка	--	10	10	Мастика	
5		Зачеканка	–	7,1	7,1	Асбестоцементный раствор	
4	ГОСТ 5152-66	Набивки многослойно-плетеные марки ПП Д45	–	32,6	32,6	Прядь пеньковая пропитанная	
3	ГОСТ 2590-57	Круг 16	4	3,9	15,6	Ст.0 ГОСТ 380-60	ℓ = 2778
2		Кольцо ф1030×ф923×10	1	12,9	12,9	Ст.0 ГОСТ 380-60	
1	ГОСТ 10704-63	Труба 920×9	1	–	--	Ст2 ГОСТ 380-60	см. таблицу.

ТК 1967	Сальники набивные Dy 50÷1400 мм для пропуска труб через стены Сальник Dy 800 Длина корпуса 500 и 800 мм	Серия 3.901-5 Лист ТМ-30

Нач. отд.	Авдеев	
Рук. группы	Бахрушина	
Техник	Розинкина	
Проверил	Конный	

Госстрой СССР
Союзводоканалпроект
г. Москва

Инв. №
Т-1913
Серия
3.901-5
Лист
ТМ-31

Узел установки сальника

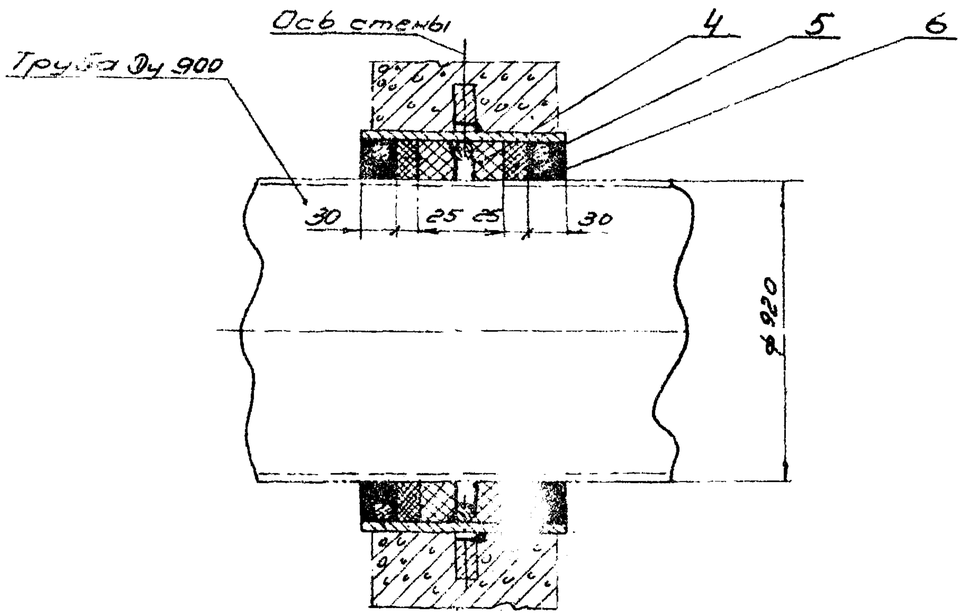

Корпус сальника

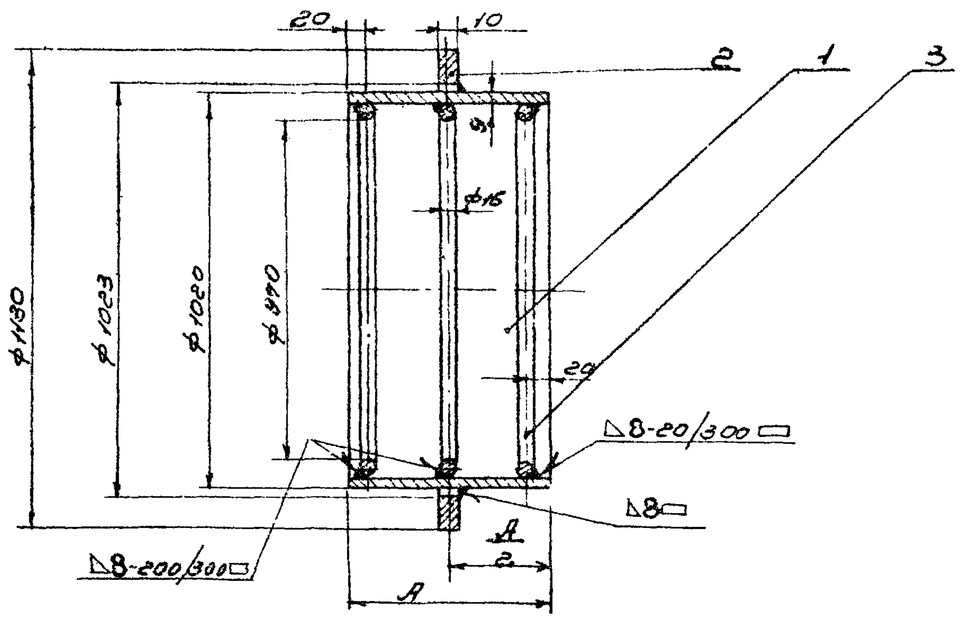

Примечания:

1. Проходные набивные сальники для пропуска стальных труб по ГОСТ 10704-63, а также чугунных по ГОСТ 5525-61 через стены сооружений в мокрых и сухих грунтах.
2. Толщина стены равна или меньше размера „А". Корпус сальника закладывается в опалубку при бетонировании. Для предохранения патрубка сальника от смещения он должен быть точно врезан в обе стенки опалубки и приварен к проходящей горизонтальной и вертикальной арматуре.
3. Заделку сальника производить в соответствии с инструкцией ~~ИТИ-55~~ ~~Мосмап~~. Зазор между рабочей трубой и корпусом сальника плотно набивается пеньковой прядью, предварительно скрученной в жгут толще величины зазора. Концы зазоров должны быть тщательно зачеканены асбестоцементным раствором, состоящим из 70% цемента марки не ниже 400 (ГОСТ 7473-63) и 30% асбестового волокна (по весу) не ниже 4-го сорта (ГОСТ 7-60), с добавкой соды в количестве 10 ~~%~~% от веса асбестоцементной смеси. Асбестовое волокно перед употреблением должно быть распушено и просушено. Наличие в асбестовом волокне комков и посторонних примесей не допускается. Цемент и асбестовое волокно до затворения водой должны быть тщательно перемешаны для получения однородной смеси. Затворение водой асбестоцементной смеси производится непосредственно перед употреблением в дело в количестве, требующемся на заделку одного замка.
4. Мастика для замазки составляется из 70% нефтяного битума М-IV и 30% порошка из асбестового волокна.
5. Сварку производить электродом типа Э-42 (ГОСТ 9467-60).

Длина А	Вес дет. 1	Вес корпуса	Вес набивки
200	44,9	82,3	9,5
300	67,3	94,7	22,2

Поз.	Обозначение	Наименование	Кол.	Вес ед.	Вес общ.	Материал	Примеч.
6		Замазка	–	11,5	11,5	Мастика	
5		Заченка	–	7,6	7,6	Асбестоцементный раствор	
4	ГОСТ 5152-66	Набивки многослойно-плетеные марки ПП 045	–	–	–	Прядь пеньковая пропитанная	см. таблицу
3	ГОСТ 2590-57	Круг 16	3	4,28	12,8	Ст.0 ГОСТ 380-60	l=3092
2		Кольцо φ1130×φ1023×10	1	14,6	14,6	Ст.0 ГОСТ 380-60	
1	ГОСТ 10704-63	Труба 1020×9	1	–	–	Ст.2 ГОСТ 380-60	см. табл.

ТК	Сальники набивные Ду 50÷1400 мм для пропуска труб через стены		Серия 3.901-5
1967	Сальник ДУ 900 Длина корпуса 200 и 300 мм		Лист ТМ-31

Госстрой СССР
СОЮЗВОДОКАНАЛПРОЕКТ
г. Москва

Нач. отдела	Авдеев	
Рук. группы	Богаучинов	
Чертежник	Шубанова	
Проверил	Конный	

Инв. №	
Т-1913	
Серия	
3.901-5	
Лист	
ТМ-32	

Узел установки сальника

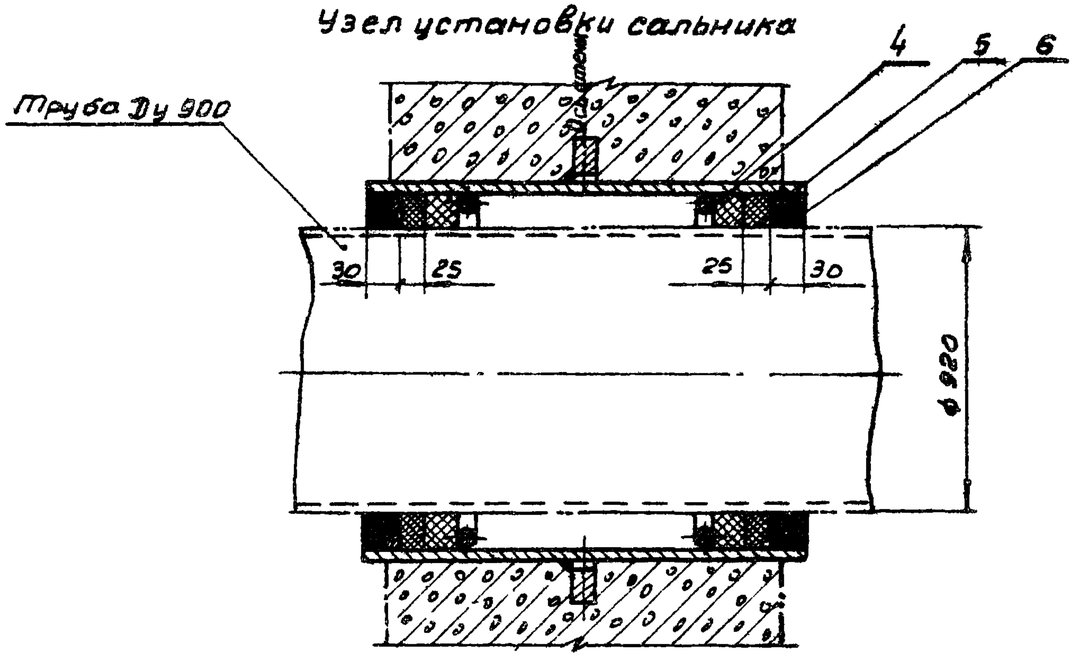

Корпус сальника

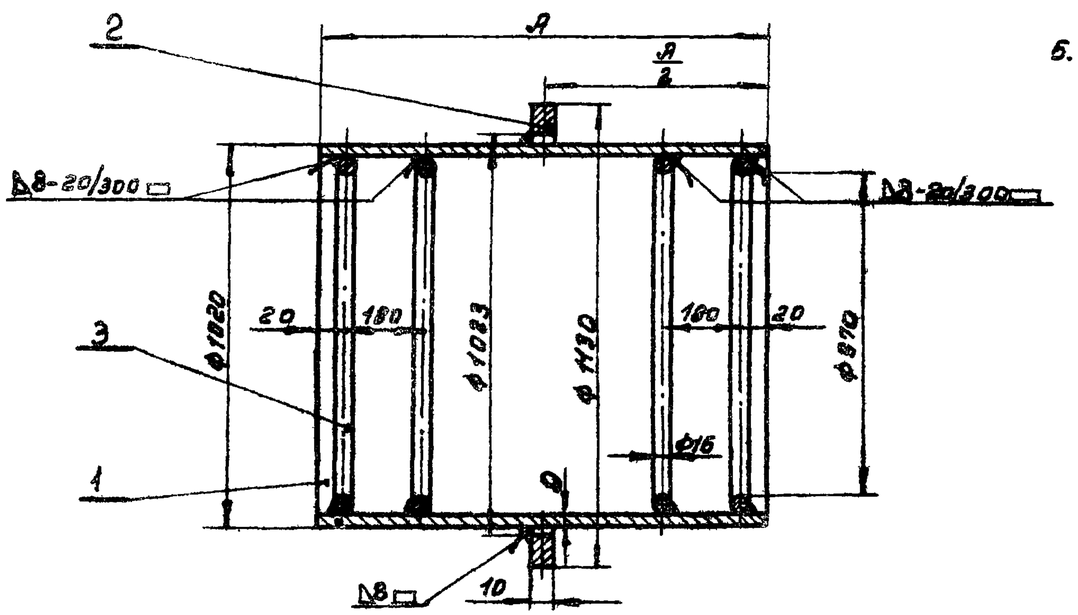

Примечания:

1. Проходные набивные сальники предназначены для пропуска стальных труб по ГОСТ 10704-63, а также чугунных по ГОСТ 5525-61 через стены сооружений в мокрых и сухих грунтах.
2. Толщина стены равна или меньше размера „А". Корпус сальника закладывается в опалубку при бетонировании. Для предохранения патрубка сальника от смещения он должен быть точно врезан в обе стенки опалубки и приварен к проходящей горизонтальной и вертикальной арматуре.
3. Заделку сальника производить в соответствии с инструкцией $\frac{И144-55}{МСПМХП}$. Зазор между рабочей трубой и корпусом сальника плотно набивается пеньковой прядью, предварительно скрученной в жгут толще величины зазора. Концы зазоров должны быть тщательно зачеканены асбестоцементным раствором, состоящим из 70% цемента марки не ниже 400 (ГОСТ 10178-62) и 30% асбестового волокна (по весу) не ниже 4-го сорта (ГОСТ 7-60), с добавкой воды в количестве 10-12% от веса асбестоцементной смеси. Асбестовое волокно перед употреблением должно быть распушено и просушено. Наличие в асбестовом волокне комков и посторонних примесей не допускается. Цемент и асбестовое волокно до затворения водой должны быть тщательно перемешаны для получения однородной смеси. Затворение водой асбестоцементной смеси производится непосредственно перед употреблением в дело в количестве, требующемся на заделку одного замка.
4. Мастика для замазки составляется из 70% нефтяного битума М-II и 30% порошка из асбестового волокна.
5. Сварку производить электродом типа Э-42 (ГОСТ 9467-60)

Длина А	Вес дет 1	Вес корпуса
500	112,2	143,9
800	179,5	211,2

Поз.	Обозначение	Наименование	Кол.	Вес ед.	Вес общ.	Материал	Примеч.
6		Замазка	—	11.5	11.5	Мастика	
5		Зачеканка	—	7.6	7.6	Асбестоцементный раствор	
4	ГОСТ 5152-66	Набивки многослойно-плетеные марки ПД45	—	35	35	Прядь пеньковая пропитанная	
3	ГОСТ 2590-57	Круг 16	4	4,28	17,1	Ст.0 ГОСТ 380-60	ℓ=3092
2		Кольцо ф 1130×ф 1023×10	1	14,6	14,6	Ст.0 ГОСТ 380-60	
1	ГОСТ 10704-63	Труба 1020×9	1	—	—	Ст. 2 ГОСТ 380-60	см. табл.

ТК	Сальники набивные Ду 50÷1400 мм для пропуска труб через стены		Серия 3.901-5
1967	Сальник Ду 900 Длина корпуса 500 и 800 мм		Лист ТМ32

Гостройсоюз		
Нач. отдела	Ядасев	
Рук. группы	Бакушинко	
Чертежник	Шибанова	
Проверил	Конный	

СОЮЗВОДОКАНАЛПРОЕКТ г. Москва

Инв. №
Т-1913
Серия
3.901-5
Лист
ТМ-33

Узел установки сальника

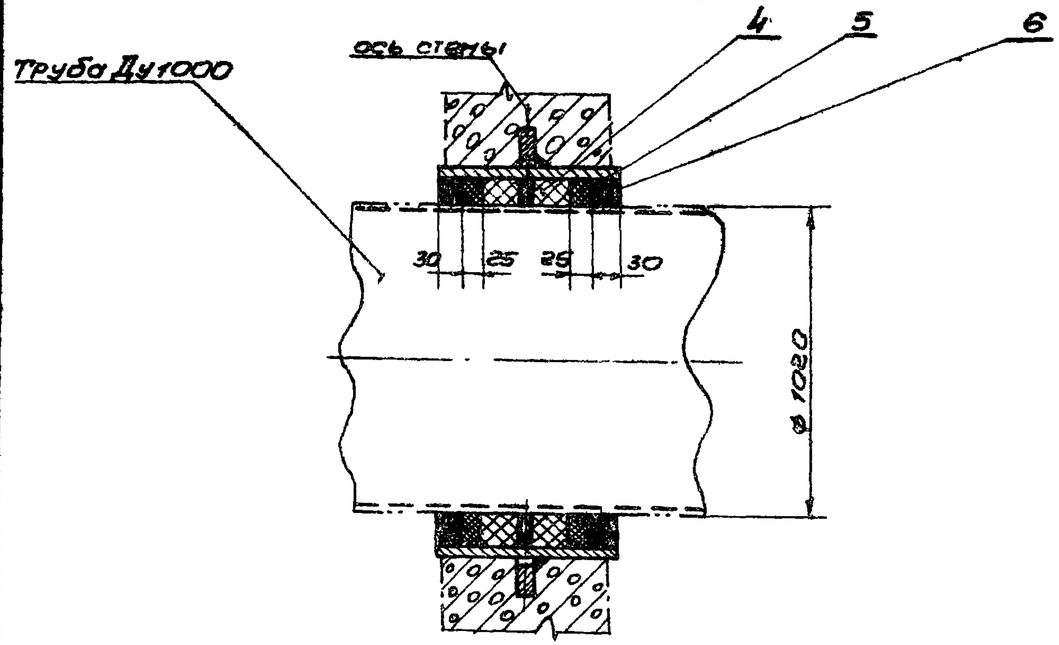

Корпус сальника

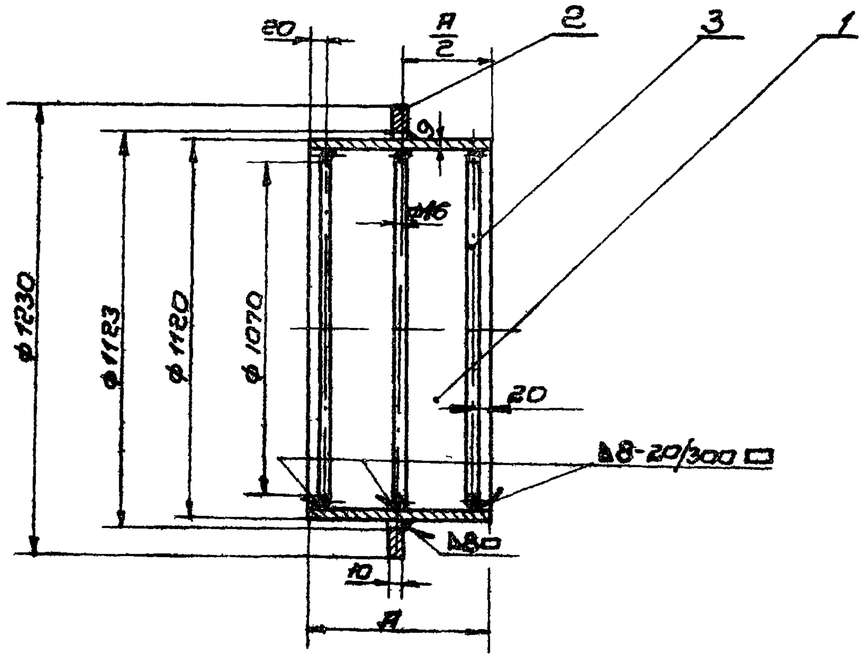

Примечания:

1. Набивные сальники предназначены для пропуска стальных труб по ГОСТ 10704-63, а также чугунных по ГОСТ 5525-61 через стены сооружений в мокрых и сухих грунтах.
2. Толщина стены равна или меньше размера А. Корпус сальника закладывается в опалубку при бетонировании. Для предохранения патрубка сальника от смещения он должен быть точно врезан в обе стенки опалубки и приварен к проходящей горизонтальной и вертикальной арматуре.
3. Заделку сальника производить в соответствии с инструкцией $\frac{И144-55}{МСПМТ}$. Зазор между рабочей трубой и корпусом сальника плотно набивается пеньковой прядью, предварительно скрученной в жгут толще величины зазора. Концы зазоров должны быть тщательно зачеканены асбестоцементным раствором, состоящим из 70% цемента марки не ниже 400 (ГОСТ 10178-62) и 30% асбестового волокна (по весу) не ниже 4-го сорта (ГОСТ 7-60), с добавкой воды в количестве 10-12% от веса асбестоцементной смеси. Асбестовое волокно перед употреблением должно быть распушено и просушено. Наличие в асбестовом волокне комков и посторонних примесей не допускается. Цемент и асбестовое волокно до затворения водой должны быть тщательно перемешаны для получения однородной смеси. Затворение водой асбестоцементной смеси производится непосредственно перед употреблением в дело в количестве, требующемся на заделку одного замка.
4. Мастика для замазки составляется из 70% нефтяного битума М-IV и 30% порошка из асбестового волокна.
5. Сварку производить электродом типа Э-42 (ГОСТ 9467-60)

Длина А	Вес дет. 1	Вес корпуса	Вес набивки
300	74	103,6	24,6

Поз	Обозначение	Наименование	Кол.	Вес ед.	Вес общ.	Материал	Примеч.
6		Замазка	–	9,8	9,8	Мастика	
5		Зачеканка	–	8,2	8,2	Асбестоцементный раствор	
4	ГОСТ 5152-66	Набивки многослойно-плетеные марки ПА Д45	–	—	—	Прядь пеньковая пропитанная	см. табл.
3	ГОСТ 2590-57	Круг 16	3	4,7	14,1	Ст.0 ГОСТ 380-60	ℓ=3406
2		Кольцо ø 1230×1123×10	1	15,5	15,5	Ст.0 ГОСТ 380-60	
1	ГОСТ 10704-63	Труба 1120×9	1	—	—	Ст.2 ГОСТ 380-60	см. табл.

ТК	Сальники набивные Ду 50 ÷ 1400 мм для пропуска труб через стены		Серия 3.901-5
1967	Сальник Ду 1000 Длина корпуса 300 мм		Лист ТМ-33

Нач. отд. Жвдаев
Рук. группы Бахрушина
Чертежник Бронштейн
Проверил Канный

Госстрой СССР
Спецпроектмонтажпроект
г. Москва

9494 35

Инв. №
Т-1913
Серия
3.901-6
Лист
ТМ-3У

Узел установки сальника

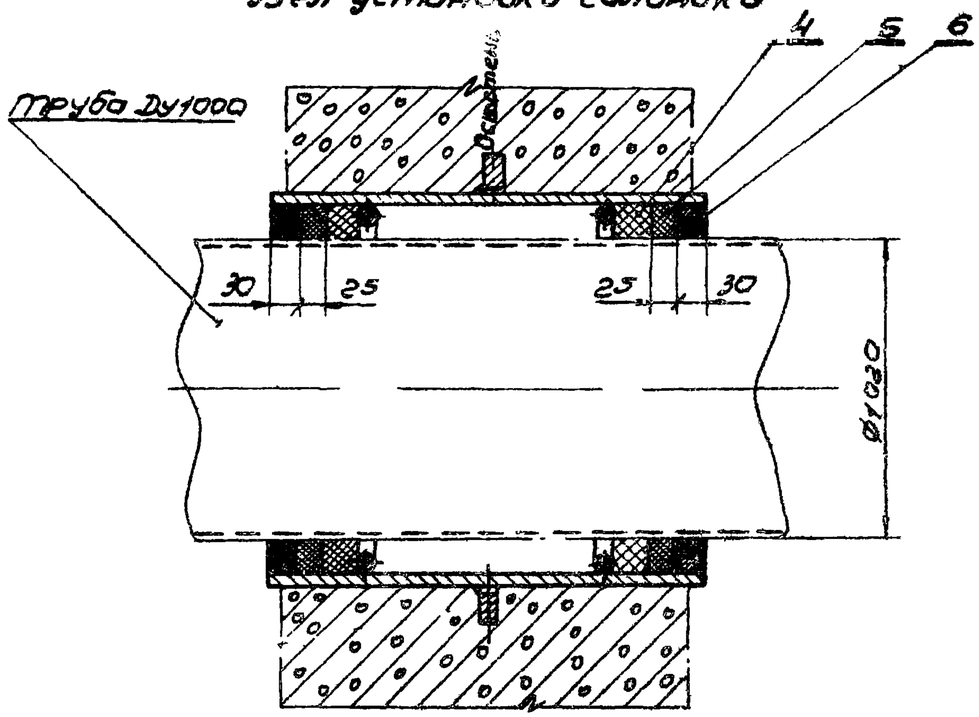

Корпус сальника

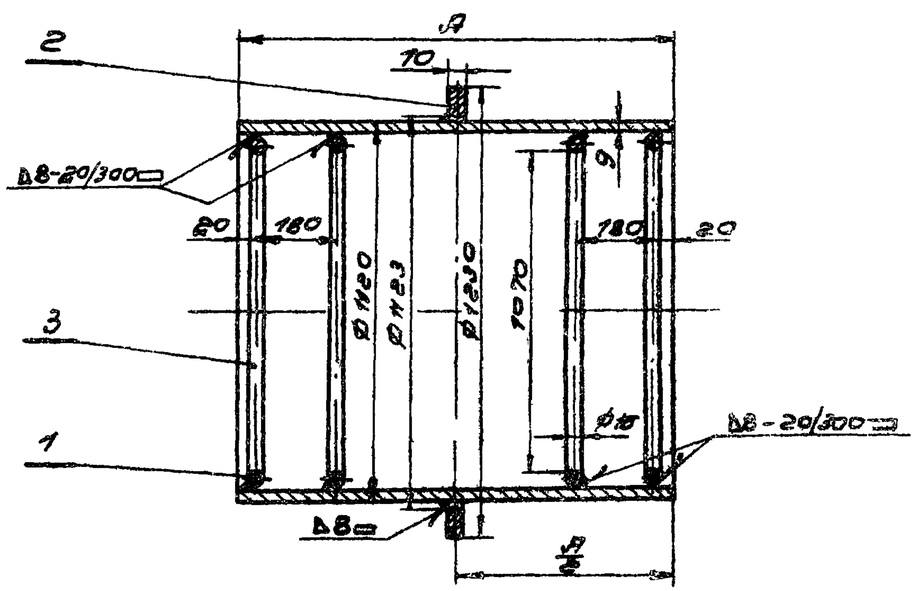

Примечания:

1. Набивные сальники предназначены для пропуска стальных труб по ГОСТ 10704-63, а также чугунных по ГОСТ 5525-61 через стены сооружений в мокрых и сухих грунтах.
2. Толщина стены равна или меньше размера „А". Корпус сальника закладывается в опалубку при бетонировании. Для предохранения патрубка сальника от смещения он должен быть точно врезан в обе стенки опалубки и приварен к проходящей горизонтальной и вертикальной арматуре.
3. Заделку сальника производить в соответствии с инструкцией $\frac{И144-53}{МСПМХП}$ Зазор между рабочей трубой и корпусом сальника плотно набивается пеньковой прядью, предварительно скрученной в жгут толще величины зазора. Концы зазоров должны быть тщательно зачеканены асбестоцементным раствором, состоящим из 70% цемента марки не ниже 400 (ГОСТ 10178-62) и 30% асбестового волокна (по весу) не ниже 4-го сорта (ГОСТ 7-60) с добавкой воды в количестве 10-12% от веса асбестоцементной смеси. Асбестовое волокно перед употреблением должно быть распушено и просушено. Наличие в асбестовом волокне комков и посторонних примесей не допускается. Цемент и асбестовое волокно до затворения водой должны быть тщательно перемешаны для получения однородной смеси. Затворение водой асбестоцементной смеси производится непосредственно перед употреблением в дело в количестве, требующемся на заделку одного замка.
4. Мастика для заливки составляется из 70% нефтяного битума М-IV и 30% порошка из асбестового волокна.
5. Сварку производить электродом Э-42 (ГОСТ 9467-60)

Длина А	Вес дет. 1	Вес корпуса
500	123,3	158
800	197,3	232

Поз.	Обозначение	Наименование	Кол.	Вес ед.	Вес общ.	Материал	Примеч.
6		Заливка	–	9,8	9,8	Мастика	
5		Зачеканка	–	8,2	8,2	асбестоцементный раствор	
4	ГОСТ 5152-66	Набивки многослойные плетеные маслостойкие	–	37,5	37,5	Прядь пеньковая пропитанная	
3	ГОСТ 2590-57	Круг 15	4	4,7	18,8	Ст.0 ГОСТ 380-60	С-3406
2		Кольцо Ø1230×Ø1123×10	1	15,5	15,5	Ст.0 ГОСТ 380-60	
1	ГОСТ 10704-63	Труба 1120×9	1	–	–	Ст.2 ГОСТ 380-60	См. таблицу

ТК	Сальники набивные Ду 60 ÷ 1400 мм для пропуска труб через стены		Серия 3.901-5
1967	Сальник Ду 1000 Длина корпуса 500 и 800 мм		Лист ТМ-34

Госстрой СССР Союзводоканалпроект г. Москва			
Нач. отд.	Авдеев		
Рук. группы	Бахрушина		
Инженер	Ефименко		
Проверил	Канинбиз		

9494 36

Инв. №
Т-1913
Серия
3.901-5
Лист
ТМ-35

Узел установки сальника

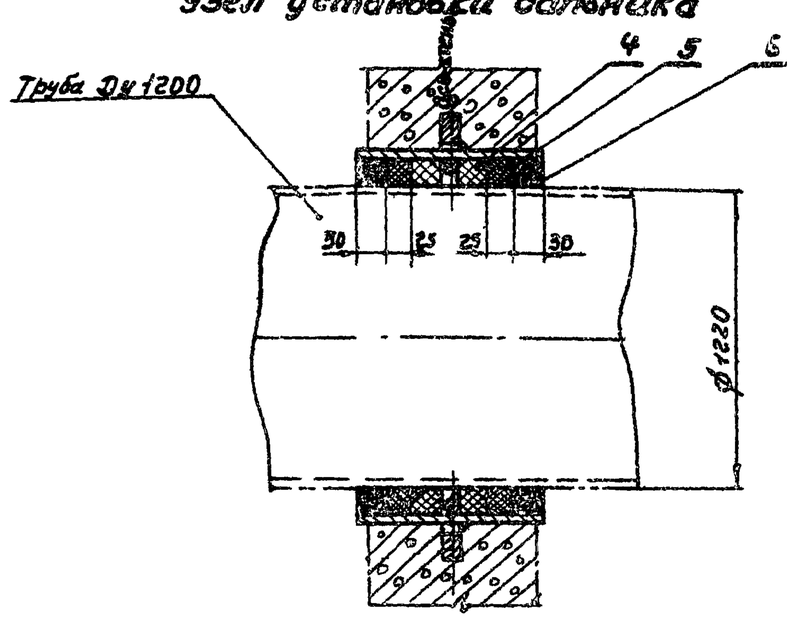

Корпус сальника

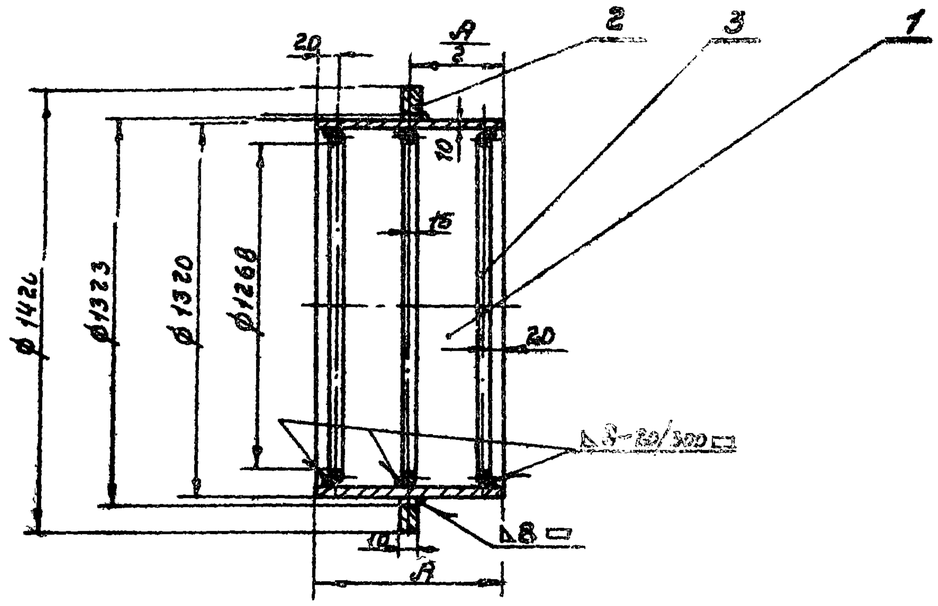

Примечания:

1. Набивные сальники предназначены для пропуска стальных труб по ГОСТ 10704-63 через стены сооружений в мокрых и сухих грунтах.
2. Толщина стены равна или меньше размера „А". Корпус сальника закладывается в опалубку при бетонировании. Для предохранения патрубка сальника от смещения он должен быть точно врезан в обе стенки опалубки и приварен к проходящей горизонтальной и вертикальной арматуре.
3. Заделку сальника производить в соответствии с инструкцией $\frac{И144-55}{МСПМХП}$ Зазор между рабочей трубой и корпусом сальника плотно набивается пеньковой прядью, предварительно скрученной в жгут толще величины зазора. Концы зазоров должны быть тщательно зачеканены асбестоцементным раствором, состоящим из 70% цемента марки не ниже 400 (ГОСТ 10178-62) и 30% асбестового волокна (по весу) не ниже 4-го сорта (ГОСТ 7-60), с добавкой воды в количестве 10-12% от веса асбестоцементной смеси. Асбестовое волокно перед употреблением должно быть растушено и просушено. Наличие в асбестовом волокне комков и посторонних примесей не допускается. Цемент и асбестовое волокно до затворения водой должны быть тщательно перемешаны для получения однородной смеси. Затворение водой асбестоцементной смеси производится непосредственно перед употреблением в дело в количестве, требующемся на заделку одного замка.
4. Мастика для замазки составляется из 70% нефтяного битума М-IV и 30% порошка из асбестового волокна.
5. Сварку производить электродом типа Э-42 (ГОСТ 9467-60)

Длина А	Вес дет. 1	Вес корпуса	Вес набивки
300	97,0	130,0	27,6

Поз	Обозначение	Наименование	Кол	Вес Ед.	Вес Общ.	Материал	Примеч
6		Замазка	–	13,8	13,8	Мастика	
5		Зачеканка	–	9,5	9,5	Асбестоцементный раствор	
4	ГОСТ 5152-66	Набивки многослойно-плетеные марки ПП П45	–	—	—	Пряжа пеньковая пропитанная	см. таблицу
3	ГОСТ 2590-57	Круг 16	3	5,5	16,5	Ст.0 ГОСТ 380-60	ℓ=4028
2		Кольцо Ф1420×Ф1323×10	1	16,4	16,4	Ст.0 ГОСТ 380-60	
1	ГОСТ 10704-63	Труба 1320×10	1	—	—	Ст.2 ГОСТ 380-60	см таблицу

ТК	Сальники набивные Ду 50 ÷ 1400 мм для пропуска труб через стены		Серия 3.901-5
1967	Сальник Ду 1200 Длина корпуса 300 мм		Лист ТМ-35

Нач. отд.	Авдеев		
Рук. группы	Багрушина		
Инженер	Шиванова		
Проверил	Конный		

Госстрой СССР
СОЮЗДЕЦЕНТРОСТРОЙПРОЕКТ
г. Москва

Инв. №
Т-1913
Серия
3.901-6
Лист
ТМ-36

Узел установки сальника

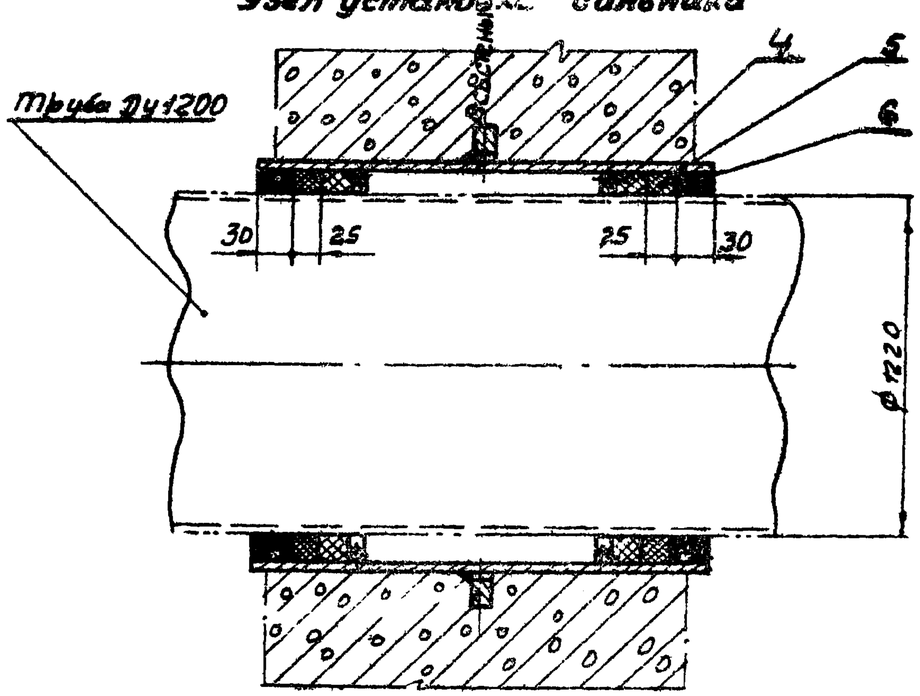

Корпус сальника

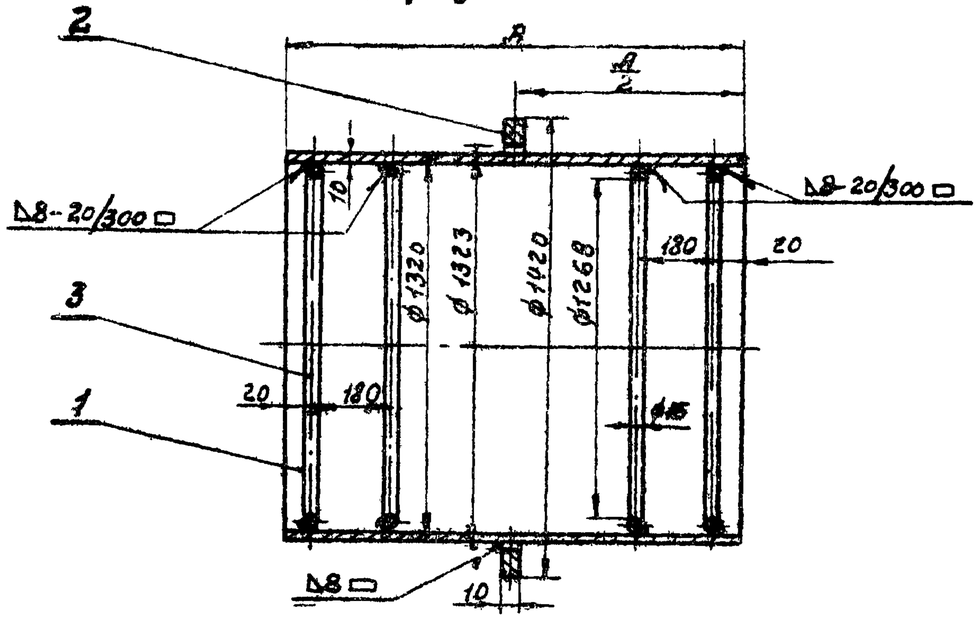

Примечания:

1. Набивные сальники предназначены для пропуска стальных труб по ГОСТ 10704-63 через стены сооружений в мокрых и сухих грунтах.
2. Толщина стены равна или меньше размера „А". Корпус сальника закладывается в опалубку при бетонировании. Для предохранения патрубка сальника от смещения он должен быть точно врезан в обе стенки опалубки и приварен к проходящей горизонтальной и вертикальной арматуре.
3. Заделку сальника производить в соответствии с инструкцией ШИ-44-59 МСПМХП. Зазор между рабочей трубой и корпусом сальника плотно набивается пеньковой прядью, предварительно скрученной в жгут толще величины зазора, концы зазоров должны быть тщательно зачеканены асбестоцементным раствором, состоящим из 70% цемента марки не ниже 400 (ГОСТ 10178-62) и 30% асбестового волокна (по весу) не ниже 4-го сорта (ГОСТ 7-60), с добавкой воды в количестве 10-12% от веса асбестоцементной смеси. Асбестовое волокно перед употреблением должно быть распушено и просушено. Наличие в асбестовом волокне комков и посторонних примесей не допускается. Цемент и асбестовое волокно до затворения водой должны быть тщательно перемешаны для получения однородной смеси. Затворение водой асбестоцементной смеси производится непосредственно перед употреблением в дело в количестве, требующемся на заделку одного зонка
4. Мастика для замазки составляется из 70% нефтяного битума М-IV, и 30% порошка из асбестового волокна.
5. Сварку производить электродом типа Э-42 (ГОСТ 9467-60).

Длина А	Вес шт. 1	Вес корпуса
500	161,5	200
800	258,4	297

Поз.	Обозначение	Наименование	Кол.	Вес ед.	Вес общ.	Материал	Примеч.
6		Замазка	–	13,8	13,8	Мастика	
5		Зачеканка	–	9,5	9,5	Асбестоцементный раствор	
4	ГОСТ 5152-66	Набивки многослойно-плетеные марки ПП-48	–	42,8	42,8	Прядь пеньковая пропитанная	
3	ГОСТ 2590-57	Круг 16	4	5,5	22,0	Ст.0 ГОСТ 380-60	Б4023
2		Кольцо ф1420 х ф1328 х 10	1	16,4	16,4	Ст.0 ГОСТ 380-60	
1	ГОСТ 10704-63	Труба 1320 х 10	1	—	—	Ст. 2 ГОСТ 380-60	см. таблицу

ТК	Сальники набивные Ду 50 ÷ 1400 мм для пропуска труб через стены		Серия 3.901-5
1967	Сальник Ду 1200 Длина корпуса 500 и 800 мм		Лист ТМ-36

Госстрой СССР
СОЮЗВОДОКАНАЛПРОЕКТ г. Москва

Нач. отд.	Акуев	
Рук. группы	Бахрушина	
Чертежник	Чмыбанова	
Проверил	Конный	

Инв. №
Т-1913
Серия
3.901-5
Лист
ТМ-37

Узел установки сальника

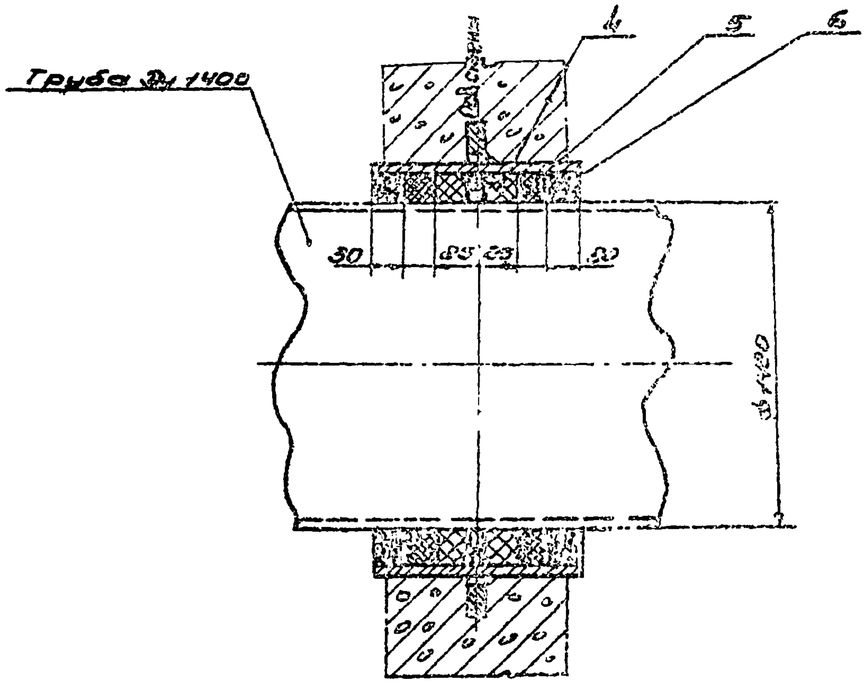

Корпус сальника

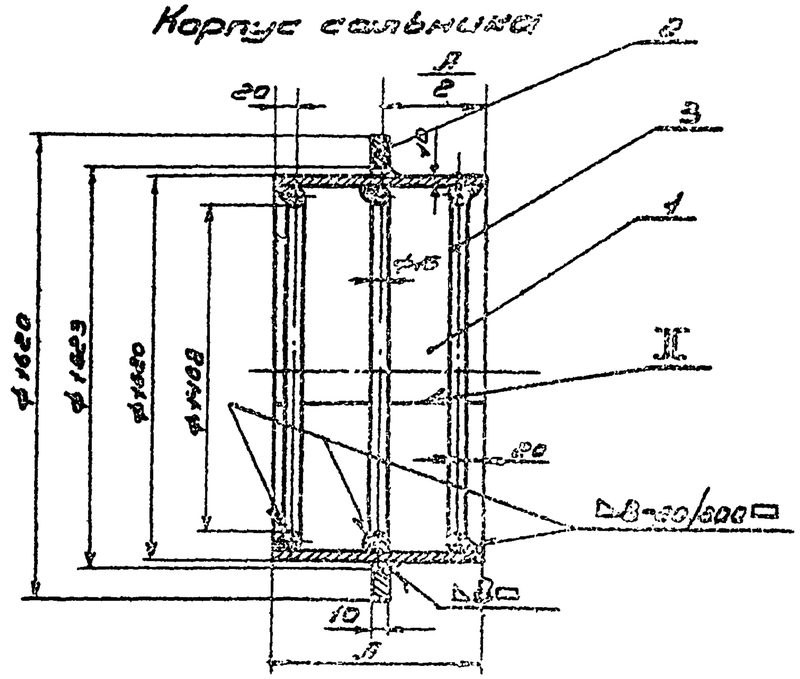

Примечания:

1. Набивные сальники предназначены для пропуска стальных труб по ГОСТ 10704-63 через стены сооружений в твердых и сухих грунтах.
2. Толщина стены трубы или патрубка разнородная. Корпус сальника заделывается в опалубку при бетонировании. Для предохранения патрубка сальника от смещения он должен быть точно выверен в обе стенки опалубки и приварен к проектной арматуре.
3. Заделку сальника производить в соответствии с инструкцией ЦУПК-53 Зазор между рабочей трубой и корпусом сальника тщательно набивается пеньковой прядью предварительно скрученной в виде толщиной величины зазора. Концы зазоров должны быть тщательно промазаны асбестоцементным раствором, состоящим из 70% цементной марки не ниже 300 (ГОСТ 10178-62) и 30% асбестового волокна (по весу) не ниже 4-го сорта (ГОСТ 7-60) с добавкой воды в количестве 10-12% от веса асбестоцементной смеси. Асбестовое волокно перед употреблением должно быть разрыхлено и просушено. Наличие в асбестовом волокне пятен и посторонних примесей не допускается. Цемент и асбестовое волокно должны быть перемешаны до получения однородной смеси. Затворение воды асбестоцементной смеси производится непосредственно перед употреблением в том количестве, требующемся на заделку одного замка.
4. Мастика для заливки составляется из 70% нефтяного битума М-5 и 30% порошка из асбестового волокна.
5. Сварку производить электродом типа Э-42 (ГОСТ 9467-60)

Длина А	Вес дет	Вес корпуса	Вес набивки
300	192	180	33,2

Поз.	Обозначение	Наименование	Кол.	Вес ед.	Вес общ.	Материал	Примеч.
6		Замазка	—	12,2	12,2	Мастика	
5		Зачеканка	—	10,8	10,8	Асбестоцементный раствор	
4	ГОСТ 3152-66	Набивка многослойно-плотенная марки АА Ф45	—	—	—	Пряжа пеньковая промасленная	см. табл.
3	ГОСТ 8510-57	Круг 16	3	6,4	19,2	Ст.0 ГОСТ 380-60	8-4656
2		Кольцо Ф1620×Ф1408×10	1	18,8	18,8	Ст.0 ГОСТ 380-60	
1	ГОСТ 5681-57	Лист 4ТНХО	1	—	—	Ст.3 ГОСТ 380-60	см. табл.

ТК	Сальники набивные Ду 50÷1400 мм для пропуска труб через стены	Серия 3.901-5	
1967	Сальник Ду 1400 Длина корпуса 300 мм	Лист ТМ-37	

Нач. отд.	Рвачев	
Гл. инж. группы	Бородулина	
Чертежник	Шибанова	
Проверил	Кунин	

Госстрой СССР
СОЮЗВОДОКАНАЛПРОЕКТ
г. Москва

Инв. №
Т-1913
Серия
3.901-5
Лист
ТМ-38

Узел установки сальника

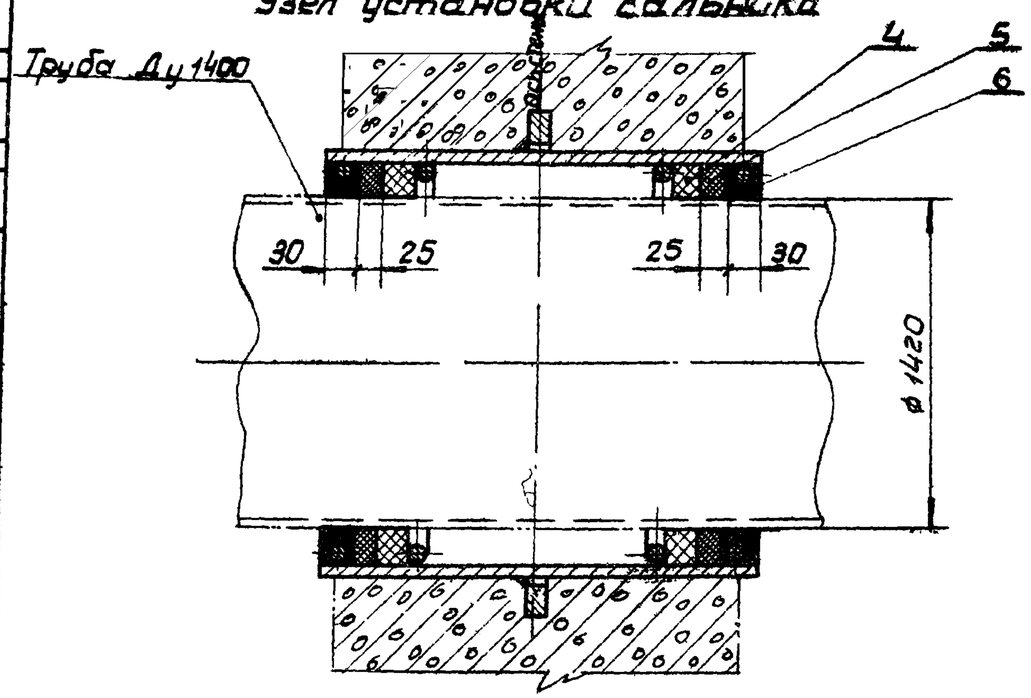

Корпус сальника

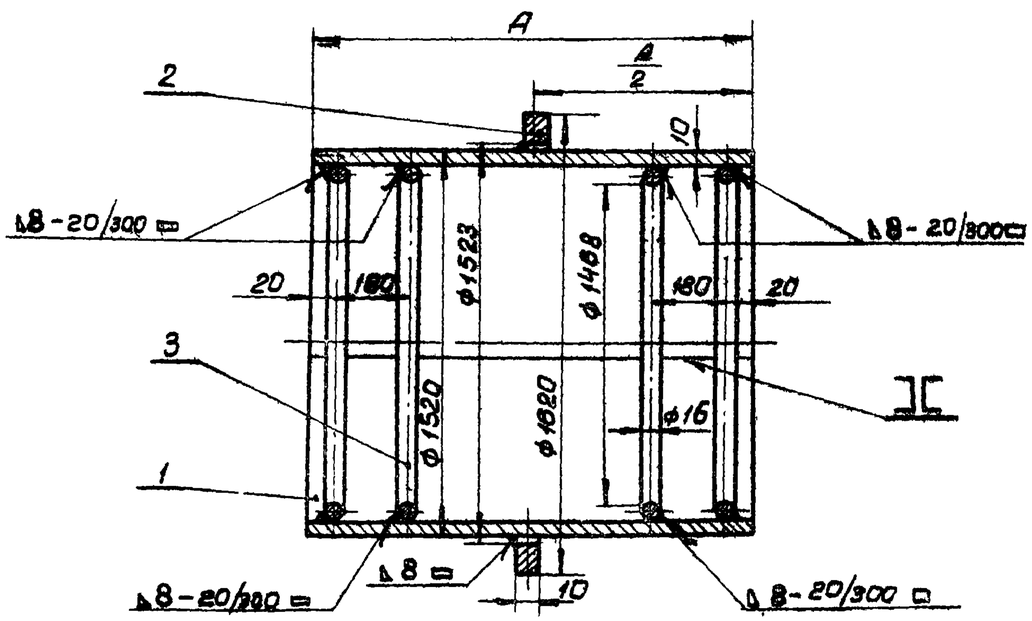

Примечания:

1. Набивочные сальники предназначены для пропуска стальных труб по ГОСТ 10704-63 через стены сооружений в мокрых и сухих грунтах.
2. Толщина стены равна или меньше размера „А". Корпус сальника закладывается в опалубку при бетонировании. Для предохранения патрубка сальника от смещения он должен быть точно врезан в обе стенки опалубки и приварен к проходящей горизонтальной и вертикальной арматуре.
3. Заделку сальника производить в соответствии с инструкцией "$\frac{И\ 144-55}{МСП\ НХП}$". Зазор между рабочей трубой и корпусом сальника плотно набивается пеньковой прядью, предварительно скрученной в жгут толще величины зазора. Концы зазоров должны быть тщательно зачеканены асбестоцементным раствором, состоящим из 70% цемента марки не ниже 400 (ГОСТ 10178-62) и 30% асбестового волокна (по весу) не ниже 4го сорта (ГОСТ 7-60), с добавкой воды в количестве 10-12% от веса асбестоцементной смеси. Асбестовое волокно перед употреблением должно быть распушено и просушено. Наличие в асбестовом волокне комков и посторонних примесей не допускается. Цемент и асбестовое волокно до затворения водой должны быть тщательно перемешаны для получения однородной смеси. Затворение водой асбестоцементной смеси производится непосредственно перед употреблением в дело в количестве, требующемся на заделку одного замка.
4. Мастика для замазки составляется из 70% нефтяного битума М-IV и 30% порошка из асбестового волокна.
5. Сварку производить электродом типа Э-42 (ГОСТ 9467-60)

Длина А	Вес дет. 1	Вес корпуса
500	186	230
800	297	341

Поз.	Обозначение	Наименование	Кол.	Вес ед.	Вес общ.	Материал	Примеч.
6		Замазка	—	12,2	12,2	Мастика	
5		Зачеканка	—	10,8	10,8	Асбестоцементный раствор	
4	ГОСТ 5138-66	Набивки многослойные плетеные марки ПО 34,5	—	50,8	50,8	Пряжа пеньковая пропитанная	
3	ГОСТ 8560-57	Круг 16	4	6,4	25,6	Ст.0 ГОСТ 380-60	ℓ=1656
2		Кольца ø1620×1523×10	1	18,8	18,8	Ст.0 ГОСТ 380-60	
1	ГОСТ 8681-57	Лист 4Т41×10	1	—	—	Ст.3 ГОСТ 380-60	см. таблицу

ТК	Сальники набивные Ду 50÷1400 мм для пропуска труб через стены		Серия 3.901-5
1967	Сальник Ду 1400 Длина корпуса 500 и 800 мм		Лист ТМ-38

Госстрой СССР	Союзводоканалпроект г. Москва	
Нач. отд.	Авдеев	
Рук. группы	Бахрушина	
Чертежник	Шубанова	
Проверил	Конный	

9494 (40)