ТИПОВЫЕ СТРОИТЕЛЬНЫЕ КОНСТРУКЦИИ, ИЗДЕЛИЯ И УЗЛЫ

# СЕРИЯ 1.041 1-3

## СБОРНЫЕ ЖЕЛЕЗОБЕТОННЫЕ МНОГОПУСТОТНЫЕ ПЛИТЫ ПЕРЕКРЫТИЙ МНОГОЭТАЖНЫХ ОБЩЕСТВЕННЫХ ЗДАНИЙ, ПРОИЗВОДСТВЕННЫХ И ВСПОМОГАТЕЛЬНЫХ ЗДАНИЙ ПРОМЫШЛЕННЫХ ПРЕДПРИЯТИЙ

ВЫПУСК 14

плиты длиной 2650 мм для зданий с колоннами сечением 300 × 300 мм, армированные арматурой из стали класса А-III, из тяжелого и легкого бетонов

РАБОЧИЕ ЧЕРТЕЖИ

24987
ЦЕНА 1-14

ТИПОВЫЕ СТРОИТЕЛЬНЫЕ КОНСТРУКЦИИ, ИЗДЕЛИЯ И УЗЛЫ

# СЕРИЯ 1.041.1-3

## СБОРНЫЕ ЖЕЛЕЗОБЕТОННЫЕ МНОГОПУСТОТНЫЕ ПЛИТЫ ПЕРЕКРЫТИЙ МНОГОЭТАЖНЫХ ОБЩЕСТВЕННЫХ ЗДАНИЙ, ПРОИЗВОДСТВЕННЫХ И ВСПОМОГАТЕЛЬНЫХ ЗДАНИЙ ПРОМЫШЛЕННЫХ ПРЕДПРИЯТИЙ

ВЫПУСК 14

плиты длиной 2650 мм для зданий с колоннами сечением 300 × 300 мм, армированные арматурой из стали класса А-III, из тяжелого и легкого бетонов

РАБОЧИЕ ЧЕРТЕЖИ


РАЗРАБОТАНЫ:
ЦНИИПРОМЗДАНИЙ

ЗАМ. ДИРЕКТОРА ИН-ТА В.В. ГРАНЕВ
НАЧ. ОТДЕЛА Э.Н. КОДЫШ
ГЛ. ИНЖ ПРОЕКТА А.А. МУЗЫКО

СОГЛАСОВАНЫ:
ЦНИИП РЕКОНСТРУКЦИИ ГОРОДОВ

ДИРЕКТОР ИН-ТА В.И. ЛЕПСКИЙ
НАЧАЛЬНИК ОСК Б.И. ВОЛЫНСКИЙ
ГЛ. КОНСТРУКТОР ОСК Б. ЩАЦ



УТВЕРЖДЕНЫ
ГЛАВНЫМ УПРАВЛЕНИЕМ ПРОЕКТИРОВАНИЯ Госстроя СССР
ПИСЬМО ОТ 18.12.90
N 5/6-961
ВВЕДЕНЫ В ДЕЙСТВИЕ ЦНИИПРОМЗДАНИЙ С 1.07.91 ПРИКАЗ ОТ 23.04.91 N 44


©АПП ЦИТП, 1991

| ОБОЗНАЧЕНИЕ | НАИМЕНОВАНИЕ | СТР. |
|---|---|---|
| 1.041.1-3.14-ТО | ТЕХНИЧЕСКОЕ ОПИСАНИЕ | 3 |
| 1.041.1-3.14-Д1 | ПЛИТЫ ПК 27.15 | 4 |
| 1.041.1-3.14-Д2 | ПЛИТЫ ПК 27.12 | 9 |
| 1.041.1-3.14-РС | ВЕДОМОСТЬ РАСХОДА СТАЛИ | 13 |


| | | | |
|---|---|---|---|
| ГИП | МУЗЫКО | | 1.041.1-3.14 |
| | | | СОДЕРЖАНИЕ |

| СТАДИЯ | ЛИСТ | ЛИСТОВ |
|---|---|---|
| Р | — | 1 |

ЦНИИПРОМЗДАНИЙ

24987 3

## I. ТЕХНИЧЕСКОЕ ОПИСАНИЕ.

I.I. Данный выпуск содержит рабочие чертежи многопустотных плит перекрытий длиной 2650 мм.

I.2. Номенклатура плит (см. I.04I.I-3.I4-НИ) содержит:

- рядовые, шириной II90 мм и I490 мм;
- связевые (межколонные) шириной I490;
- пристенные шириной II90 мм и I490 мм.

I.3. Значение равномерно распределенных нагрузок на плиты (без учета собственного веса плит с заливкой швов) приведены в таблице 1.

I.4. В качестве рабочей арматуры принята сталь стержневая, горячекатаная периодического профиля класса АШ по ГОСТ 5781-82.

I.5. Для плит предусмотрено применение тяжелого и легкого бетонов класса В15.

I.6. Указания по расчету и маркировке, технические требования, указания по изготовлению, применению, транспортировке, хранению и монтажу плит приведены в техническом описании в вып. 0-I настоящей серии.

Таблица 1

| Марка плиты | Равномерно-распределенная нагрузка без учета собственного веса при коэффициенте надежности по нагрузке, кПа | | Класс бетона |
|---|---|---|---|
| | $\gamma_f = I$ | $\gamma_f > I$ | |
| I | 2 | 3 | 4 |
| ПК 27.I2-6АШ | 5,0 | 6,0 | |
| ПК 27.I2-8АШ | 6,7 | 8,0 | В15 |
| ПК 27.I2-I2АШ | I0,5 | I2,5 | |

Продолжение таблицы 1

| I | 2 | 3 | 4 |
|---|---|---|---|
| ПК 27.I2-6АШ-I | 5,0 | 6,0 | |
| ПК 27.I2-I2АШ-I | I0,5 | I2,5 | |
| ПК 27.I5-4АШ | 3,2 | 4,0 | |
| ПК27.I5-6АШ | 5,0 | 6,0 | |
| ПК27.I5-I0АШ | 8,5 | I0,0 | В15 |
| ПК 27.I5-6АШ-I | 5,0 | 6,0 | |
| ПК 27.I5-I0АШ-I | 8,5 | I0,0 | |
| ПК 27.I5-4АШ-2 | 3,2 | 4,0 | |
| ПК 27.I5-6АШ-2 | 5,0 | 6,0 | |
| ПК 27.I5-I0АШ-2 | 8,5 | I0,0 | |

I.7. Требования к изготовлению и контролю качества арматурных каркасов, сеток и петель для подъема приведены в выпуске 4 настоящей серии.

I.8. Чертежи арматурных изделий для изготовления плит длиной 2650 приведены в выпуске 5 настоящей серии.

I 9 Марки плит из легкого бетона принимаются аналогично маркам плит из тяжелого бетона (см табл 1) с добавлением индекса „Л", например, ПК 27.15-6АШ Л-1.

| | | | | |
|---|---|---|---|---|
| ГИП | МУЗЫКО | | 1.041.1-3.14-ТО | |
| | | | ТЕХНИЧЕСКОЕ ОПИСАНИЕ | СТАДИЯ Р / ЛИСТ – / ЛИСТОВ 1 |
| | | | | ЦНИИПРОМЗДАНИЙ |

Инв. N подл. | Подпись и дата | Взам. инв. N

24987

## Опалубка Рядовая

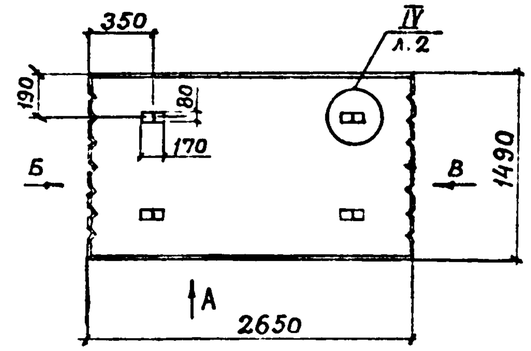


## Армирование

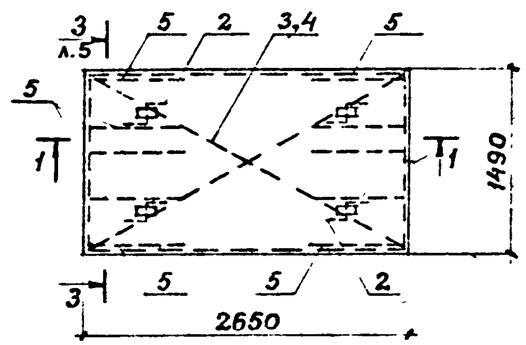


## Вид „А"

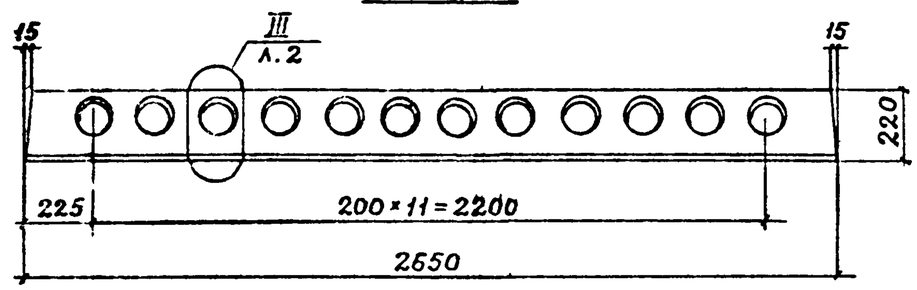


## Опалубка Пристенная

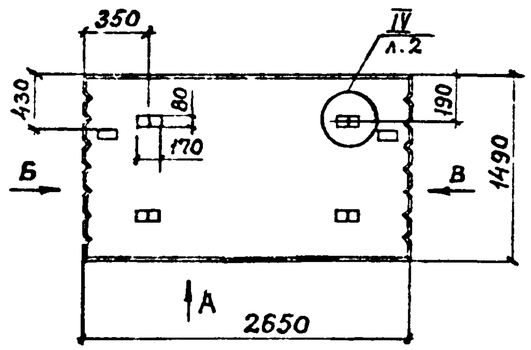


## Армирование

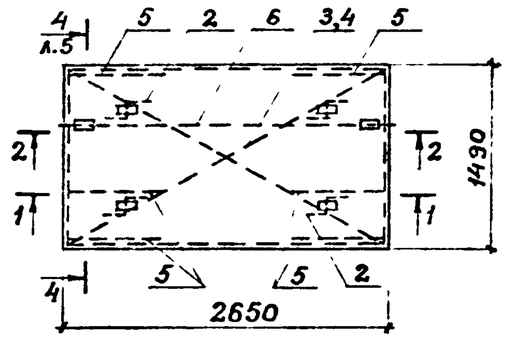


## 1 – 1

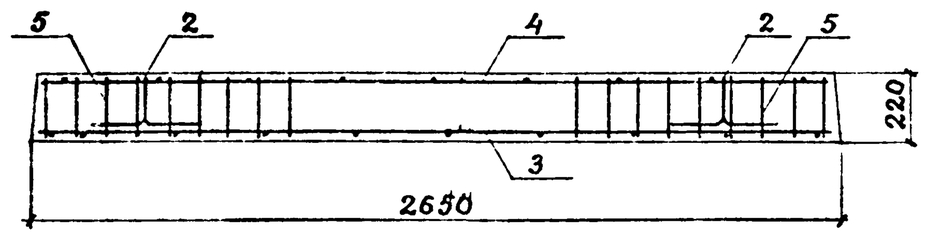


## 2 – 2

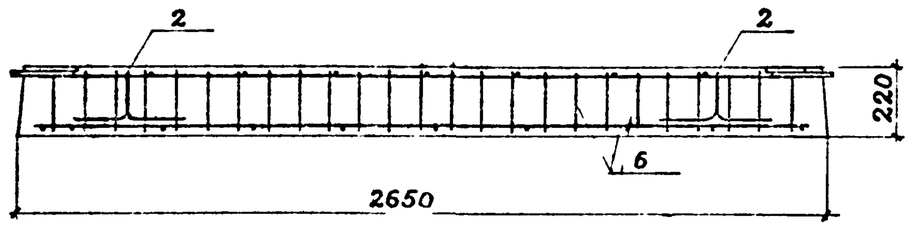


## Опалубка Связевая

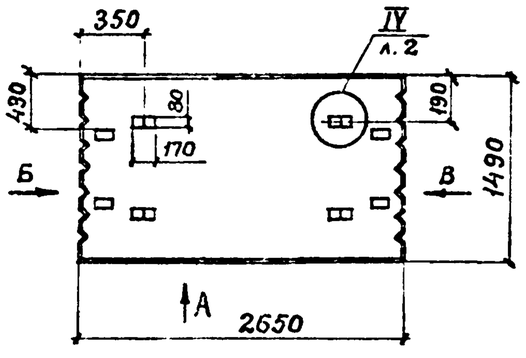


## Армирование

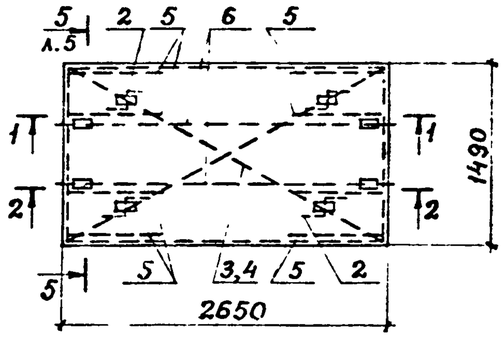


## Вид „Б"

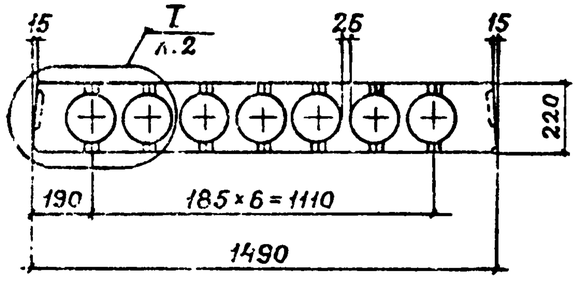


## Вид „В"

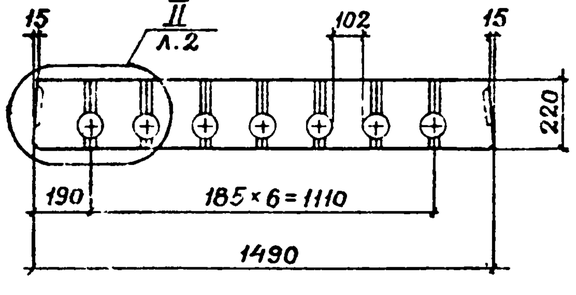


| | | | |
|---|---|---|---|
| Разраб. | Нежданова | | |
| Рассчит. | Парзалина | | |
| Провер. | Бекетова | | |
| Н.контр. | Музыко | | |

1.041.1 – 3.14 – Д1

Плиты ПК27.15

| Стадия | Лист | Листов |
|---|---|---|
| Р | 1 | 5 |

ЦНИИПРОМЗДАНИЙ

Инв. № подл. | Подпись и дата | Взам. инв. №

24987 5

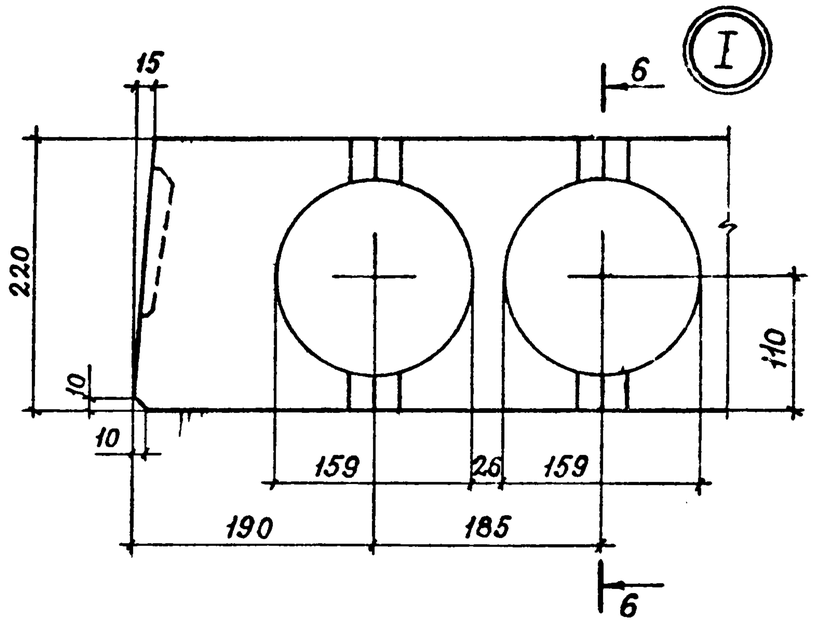


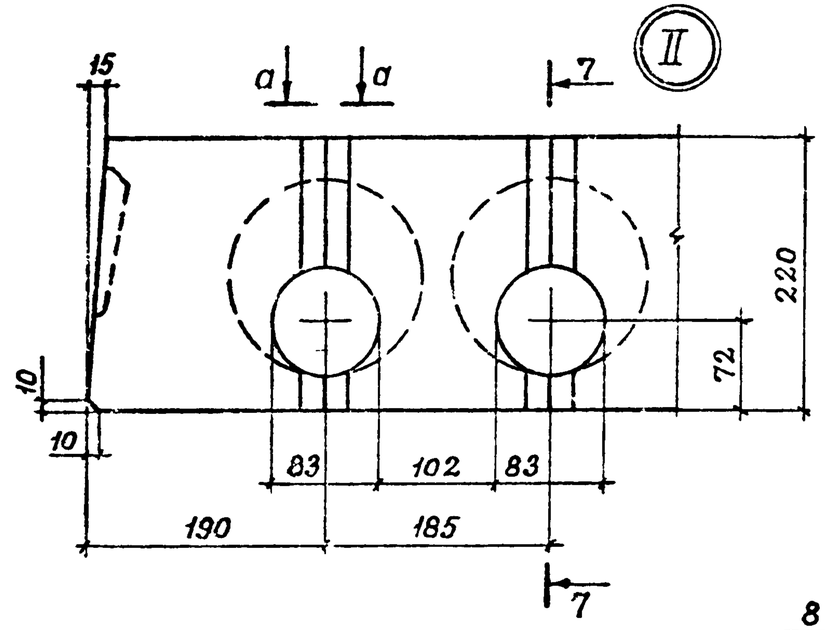


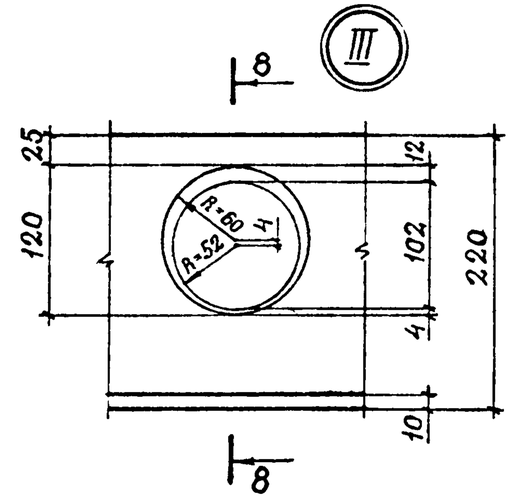


6 – 6

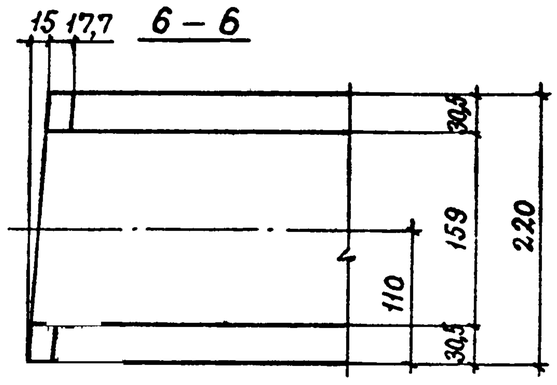


7 – 7

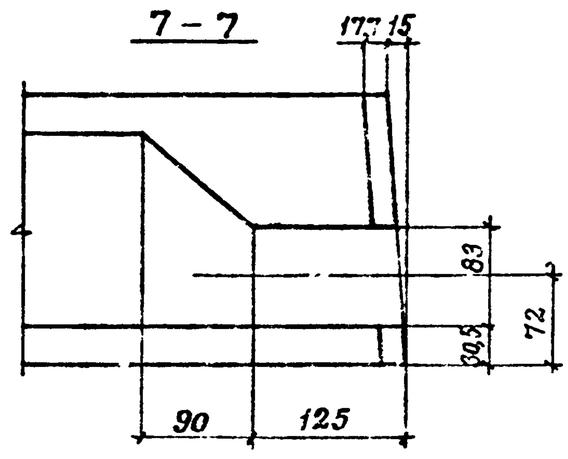


8 – 8

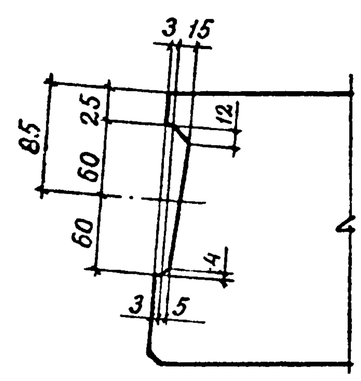


Вкладыш шпонки

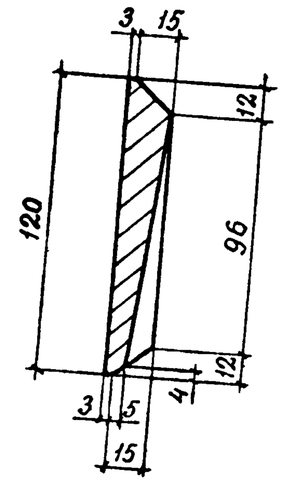


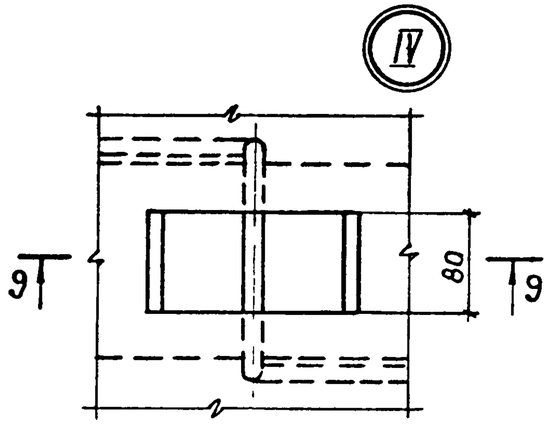


9 – 9

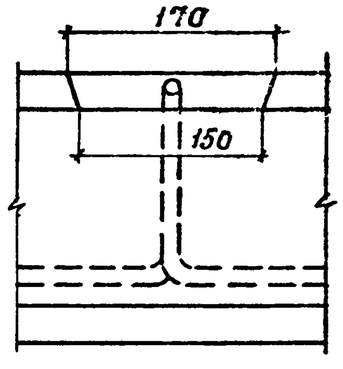


a – a

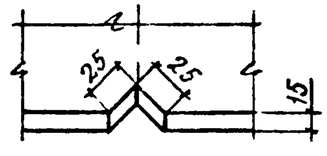


| | |
|---|---|
| 1.041.1-3.14-Д1 | Лист 2 |

| Марка | Поз. | Наименование | Кол. | Обозначение документа |
|---|---|---|---|---|
| ПК27.15-4АIII | 1 | Бетон класса В15, $м^3$ | 0,49 | |
| | 2 | Петля П1 | 4 | 1.041.1-3.5-Д27 |
| | 3 | Сетка С5 | 1 | 1.041.1-3.5-Д13 |
| | 4 | Сетка С9 | 1 | 1.041.1-3.5-Д16 |
| | 5 | Каркас КР1 | 10 | 1.041.1-3.5-Д6 |
| ПК27.15-6АIII | 1 | Бетон класса В15, $м^3$ | 0,49 | |
| | 2 | Петля П1 | 4 | 1.041.1-3.5-Д27 |
| | 3 | Сетка С6 | 1 | 1.041.1-3.5-Д14 |
| | 4 | Сетка С9 | 1 | 1.041.1-3.5-Д16 |
| | 5 | Каркас КР1 | 10 | 1.041.1-3.5-Д6 |
| ПК27.15-10АIII | 1 | Бетон класса В15, $м^3$ | 0,49 | |
| | 2 | Петля П1 | 4 | 1.041.1-3.5-Д27 |
| | 3 | Сетка С7 | 1 | 1.041.1-3.5-Д13 |
| | 4 | Сетка С9 | 1 | 1.041.1-3.5-Д16 |
| | 5 | Каркас КР1 | 10 | 1.041.1-3.5-Д6 |

| Марка | Поз. | Наименование | Кол. | Обозначение документа |
|---|---|---|---|---|
| ПК27.15-6АIII-1 | 1 | Бетон класса В15, $м^3$ | 0,49 | |
| | 2 | Петля П1 | 4 | 1.041.1-3.5-Д27 |
| | 3 | Сетка С6 | 1 | 1.041.1-3.5-Д14 |
| | 4 | Сетка С9 | 1 | 1.041.1-3.5-Д16 |
| | 5 | Каркас КР1 | 8 | 1.041.1-3.5-Д6 |
| | 6 | Каркас КР2 | 1 | 1.041.1-3.5-Д7 |
| ПК27.15-10АIII-1 | 1 | Бетон класса В15, $м^3$ | 0,49 | |
| | 2 | Петля П1 | 4 | 1.041.1-3.5-Д27 |
| | 3 | Сетка С7 | 1 | 1.041.1-3.5-Д13 |
| | 4 | Сетка С9 | 1 | 1.041.1-3.5-Д16 |
| | 5 | Каркас КР1 | 8 | 1.041.1-3.5-Д6 |
| | 6 | Каркас КР2 | 1 | 1.041.1-3.5-Д7 |

ИНВ. № ПОДЛ. | ПОДПИСЬ И ДАТА | ВЗАМ. ИНВ. №



24987 7

| Марка | Поз. | Наименование | Кол. | Обозначение документа |
|---|---|---|---|---|
| ПК27.15-4АIII-2 | 1 | Бетон класса В15, $м^3$ | 0,49 | |
| | 2 | Петля П1 | 4 | 1.041.1-3.5-Д27 |
| | 3 | Сетка С5 | 1 | 1.041.1-3.5-Д13 |
| | 4 | Сетка С9 | 1 | 1.041.1-3.5-Д16 |
| | 5 | Каркас КР1 | 8 | 1.041.1-3.5-Д6 |
| | 6 | Каркас КР3 | 2 | 1.041.1-3.5-Д8 |
| | | | | |
| | | | | |
| ПК27.15-6АIII-2 | 1 | Бетон класса В15, $м^3$ | 0,49 | |
| | 2 | Петля П1 | 4 | 1.041.1-3.5-Д27 |
| | 3 | Сетка С6 | 1 | 1.041.1-3.5-Д14 |
| | 4 | Сетка С9 | 1 | 1.041.1-3.5-Д16 |
| | 5 | Каркас КР1 | 8 | 1.041.1-3.5-Д6 |
| | 6 | Каркас КР3 | 2 | 1.041.1-3.5-Д8 |
| | | | | |
| | | | | |
| ПК27.15-10АIII-2 | 1 | Бетон класса В15, $м^3$ | 0,49 | |
| | 2 | Петля П1 | 4 | 1.041.1-3.5-Д27 |
| | 3 | Сетка С7 | 1 | 1.041.1-3.5-Д13 |
| | 4 | Сетка С9 | 1 | 1.041.1-3.5-Д16 |
| | 5 | Каркас КР1 | 8 | 1.041.1-3.5-Д6 |
| | 6 | Каркас КР3 | 2 | 1.041.1-3.5-Д8 |
| | | | | |

| Марка | Поз. | Наименование | Кол. | Обозначение документа |
|---|---|---|---|---|
| | | | | |



24987 5

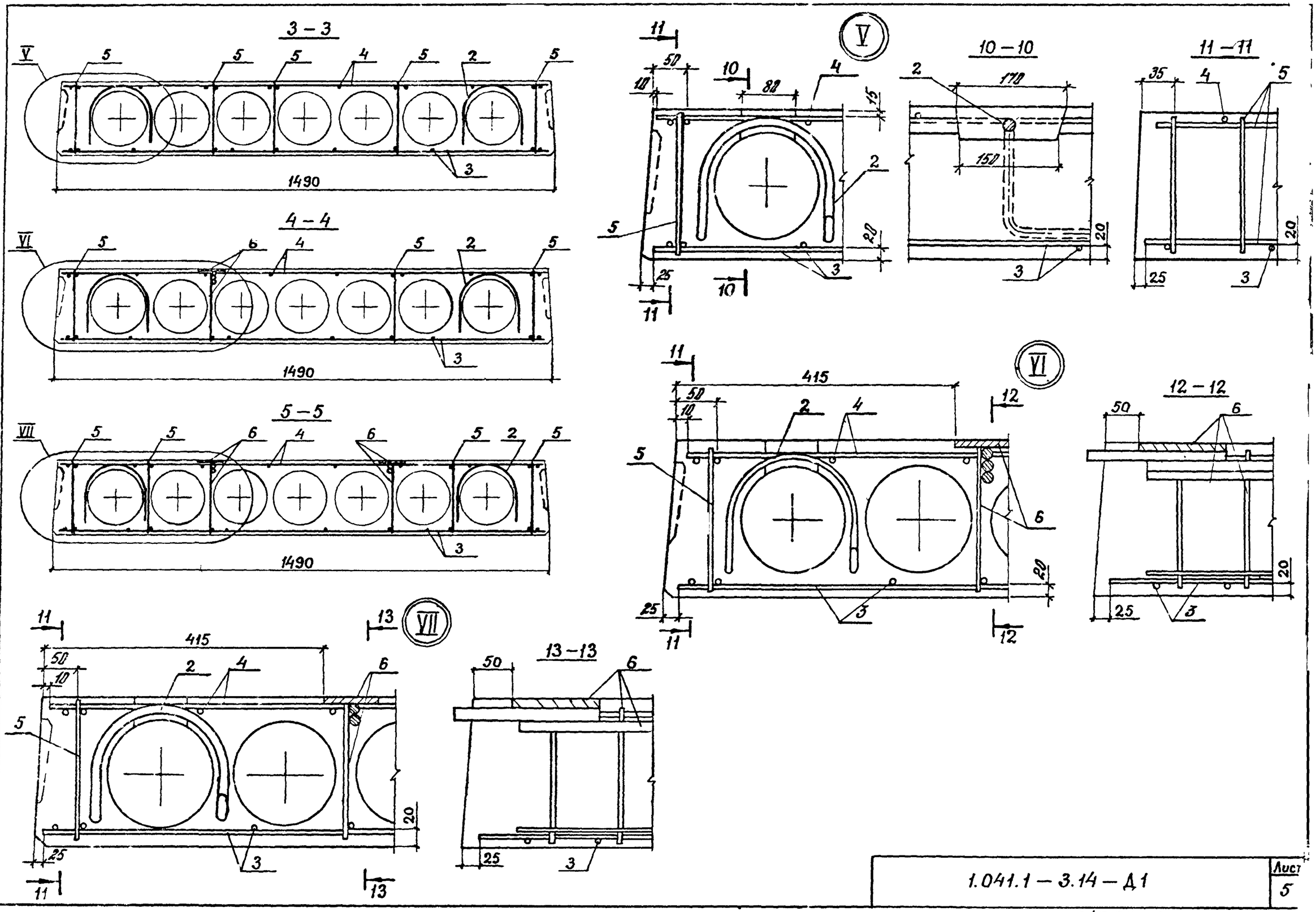


Инв. № подл. | Подпись и дата | Взам. инв. №

1.041.1 – 3.14 – Д1

Лист 5

24987 9

ОПАЛУБКА РЯДОВАЯ

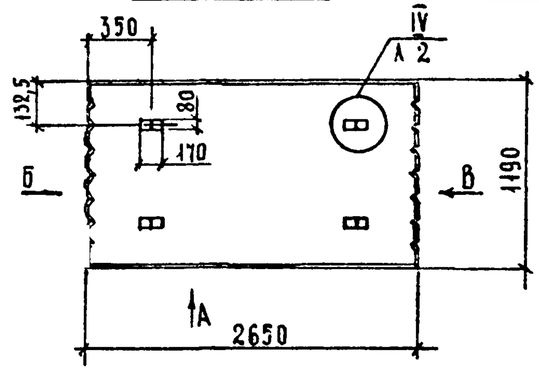


АРМИРОВАНИЕ

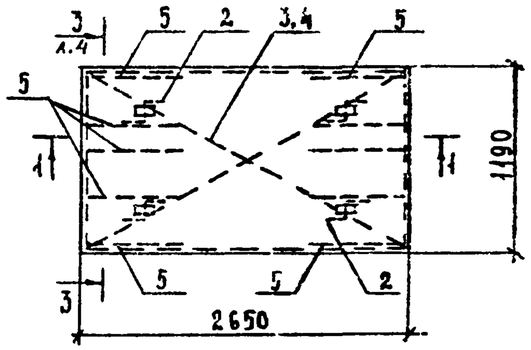


ВИД „А"

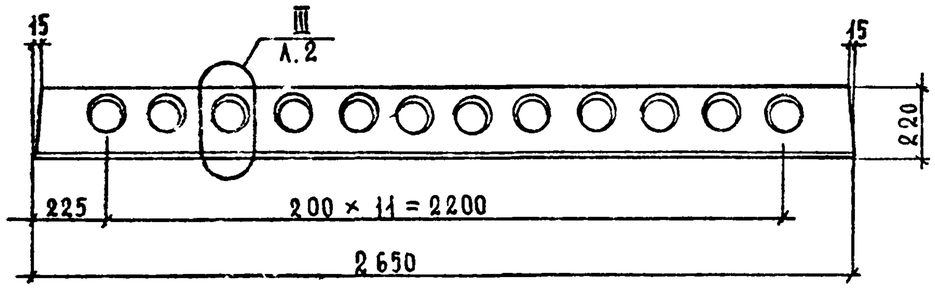


ОПАЛУБКА ПРИСТЕННАЯ

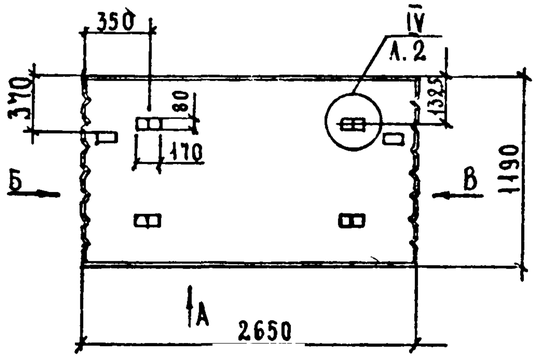


АРМИРОВАНИЕ

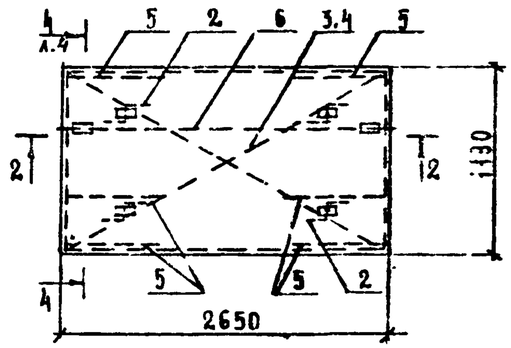


1-1

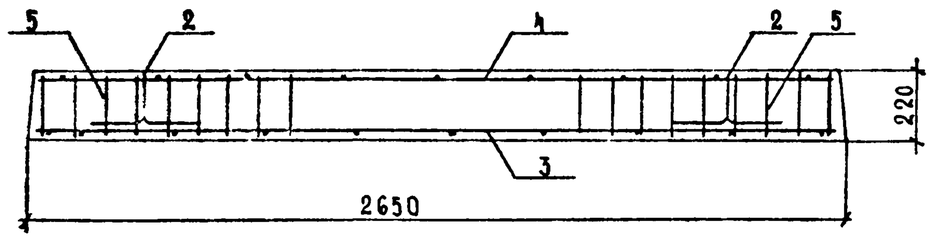


2-2

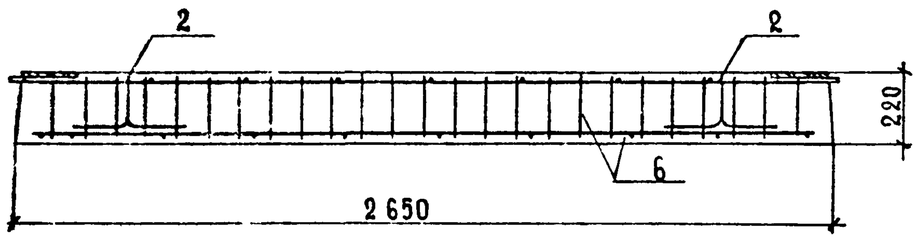


ВИД „Б"

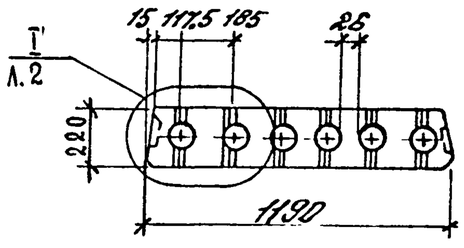


ВИД „В"

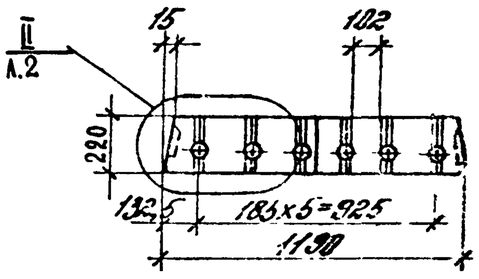


| | | | | |
|---|---|---|---|---|
| РАЗРАБ. | НЕЖДАНОВА | | | 1.041.1-3.14-Д2 |
| РАССЧИТ. | ПАРХАЛИНА | | | |
| ПРОВЕР. | БЕКЕТОВА | | | |
| | | | | ПЛИТЫ ПК 27.12 |

| СТАДИЯ | ЛИСТ | ЛИСТОВ |
|---|---|---|
| Р | 1 | 4 |

ЦНИИПРОМЗДАНИЙ

24987 10

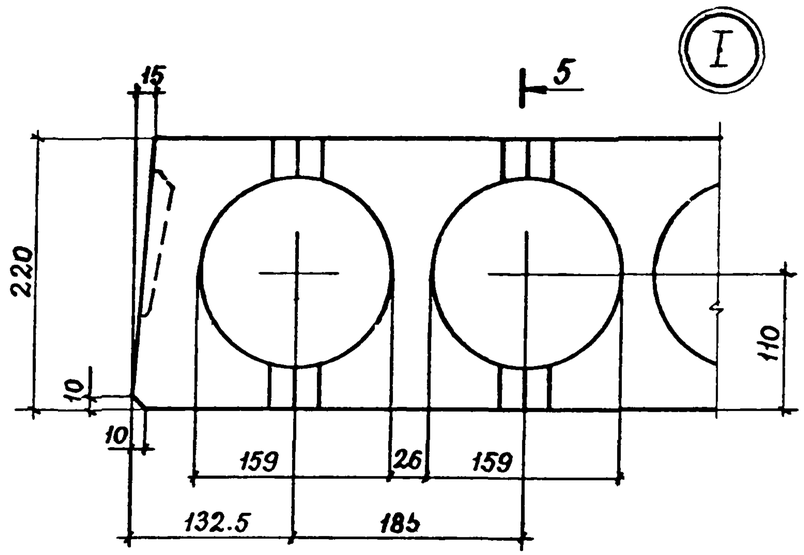


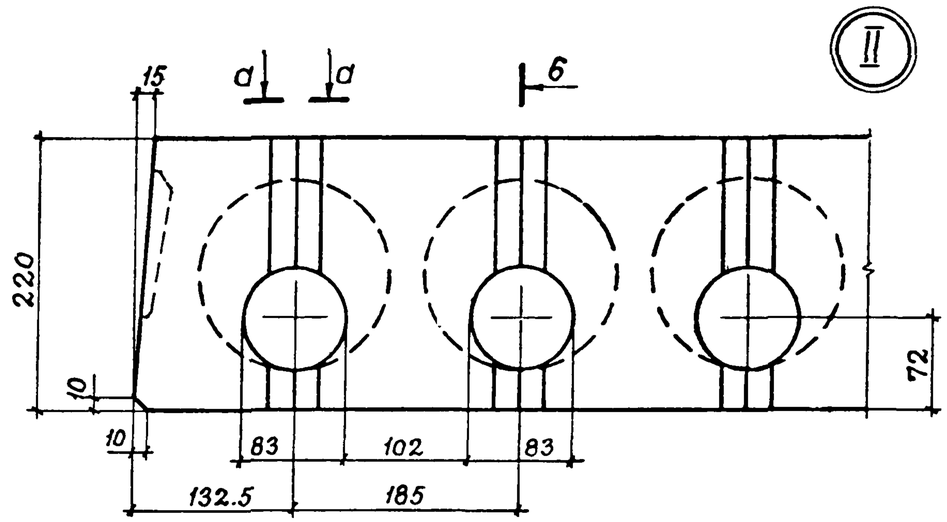


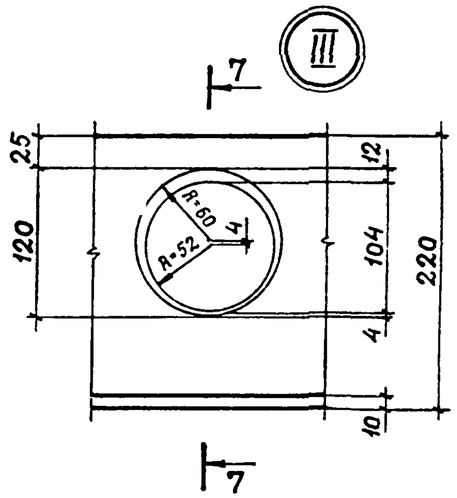


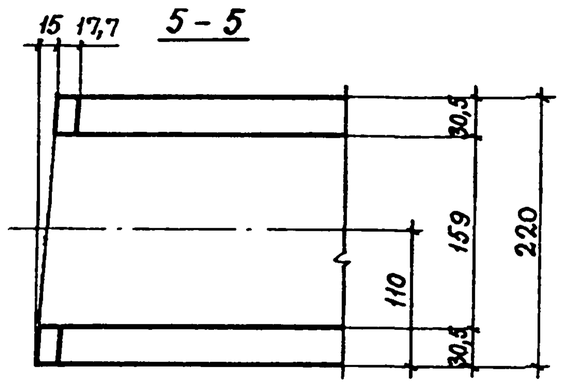


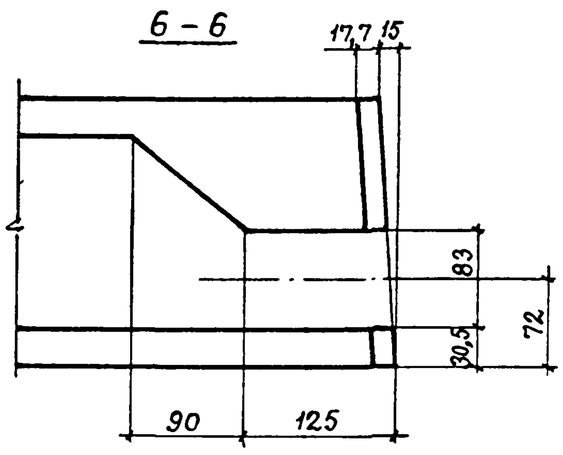


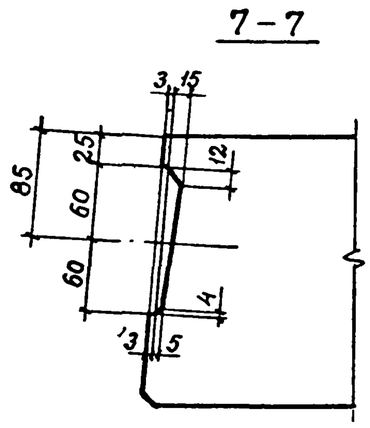


Вкладыш шпонки

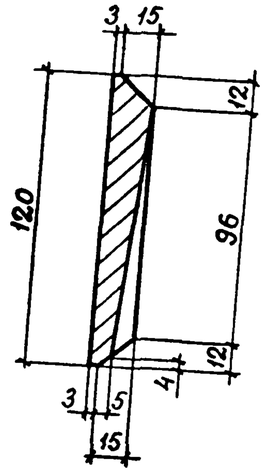


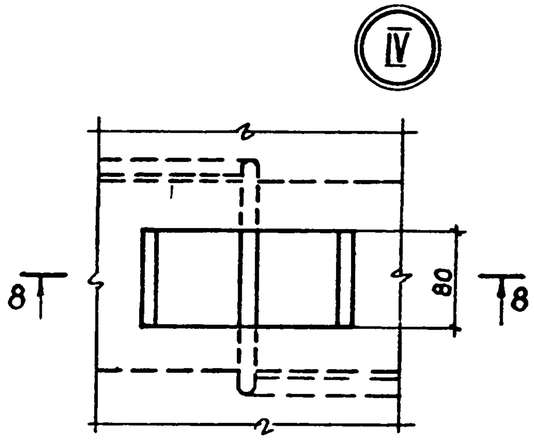


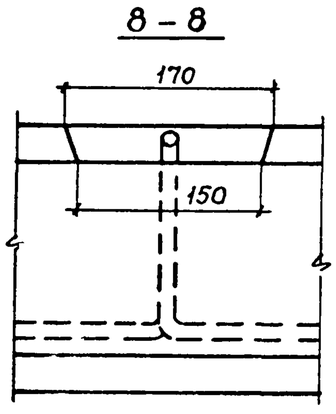


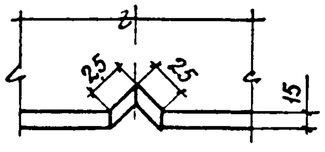


| Инв. № подл | Подпись и дата | Взам. инв. № |
|---|---|---|
| | | |

1.041.1-3.14-Д2

Лист 2

24987 11

| Марка | Поз | Наименование | Кол. | Обозначение документа |
|---|---|---|---|---|
| ПК27.12-6АIII | 1 | Бетон класса В15, $м^3$ | 0,37 | |
| | 2 | Петля П1 | 4 | 1.041.1-3.5-Д27 |
| | 3 | Сетка С1 | 1 | 1.041.1-3.5-Д9 |
| | 4 | Сетка С4 | 1 | 1.041.1-3.5-Д12 |
| | 5 | Каркас КР1 | 8 | 1.041.1-3.5-Д6 |
| | | | | |
| | | | | |
| ПК27.12-8АIII | 1 | Бетон класса В15, $м^3$ | 0,37 | |
| | 2 | Петля П1 | 4 | 1.041.1-3.5-Д27 |
| | 3 | Сетка С2 | 1 | 1.041.1-3.5-Д10 |
| | 4 | Сетка С4 | 1 | 1.041.1-3.5-Д12 |
| | 5 | Каркас КР1 | 8 | 1.041.1-3.5-Д6 |
| | | | | |
| | | | | |
| ПК27.12-12АIII | 1 | Бетон класса В15, $м^3$ | 0,37 | |
| | 2 | Петля П1 | 4 | 1.041.1-3.5-Д27 |
| | 3 | Сетка С3 | 1 | 1.041.1-3.5-Д11 |
| | 4 | Сетка С4 | 1 | 1.041.1-3.5-Д12 |
| | 5 | Каркас КР1 | 8 | 1.041.1-3.5-Д6 |
| | | | | |
| | | | | |
| | | | | |
| | | | | |

| Марка | Поз | Наименование | Кол. | Обозначение документа |
|---|---|---|---|---|
| ПК27.12-6АIII-1 | 1 | Бетон класса В15, $м^3$ | 0,37 | |
| | 2 | Петля П1 | 4 | 1.041.1-3.5-Д27 |
| | 3 | Сетка С1 | 1 | 1.041.1-3.5-Д9 |
| | 4 | Сетка С4 | 1 | 1.041.1-3.5-Д12 |
| | 5 | Каркас КР1 | 6 | 1.041.1-3.5-Д6 |
| | 6 | Каркас КР2 | 1 | 1.041.1-3.5-Д7 |
| | | | | |
| | | | | |
| ПК27.12-12АIII-1 | 1 | Бетон класса В15, $м^3$ | 0,37 | |
| | 2 | Петля П1 | 4 | 1.041.1-3.5-Д27 |
| | 3 | Сетка С3 | 1 | 1.041.1-3.5-Д11 |
| | 4 | Сетка С4 | 1 | 1.041.1-3.5-Д12 |
| | 5 | Каркас КР1 | 6 | 1.041.1-3.5-Д6 |
| | 6 | Каркас КР2 | 1 | 1.041.1-3.5-Д7 |
| | | | | |
| | | | | |
| | | | | |
| | | | | |
| | | | | |
| | | | | |
| | | | | |
| | | | | |
| | | | | |
| | | | | |



24987 12

3 – 3

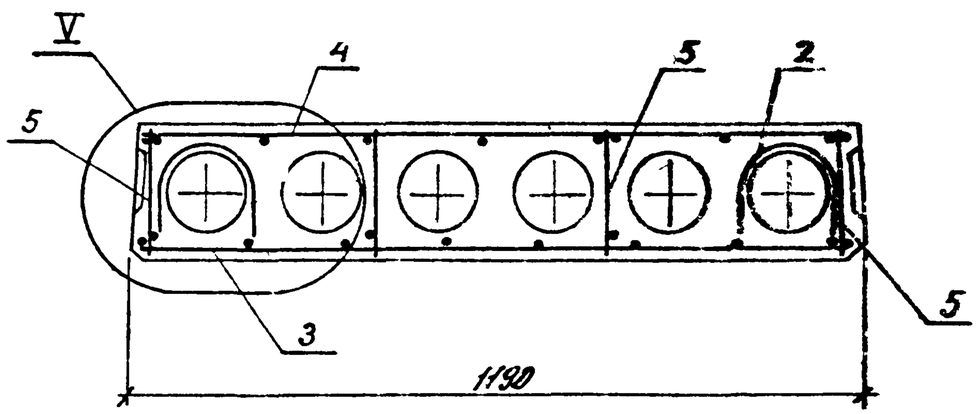


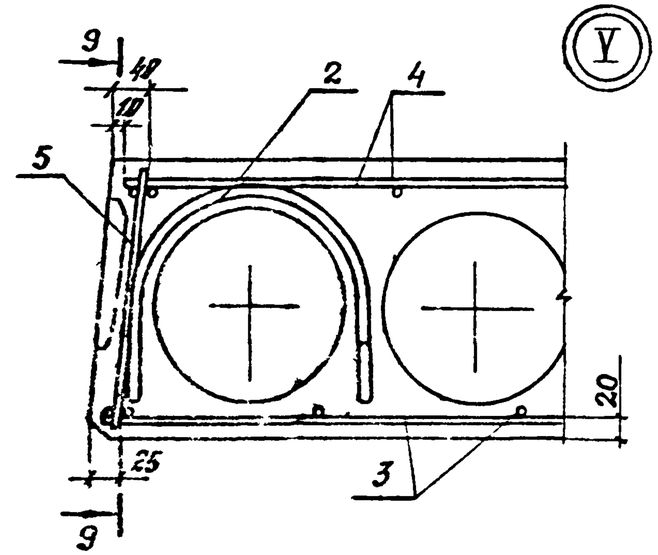


Y

9 – 9

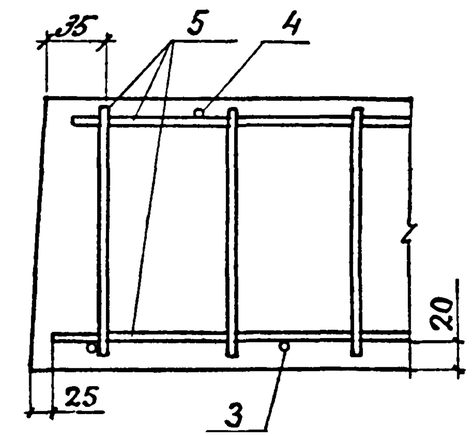


4 – 4

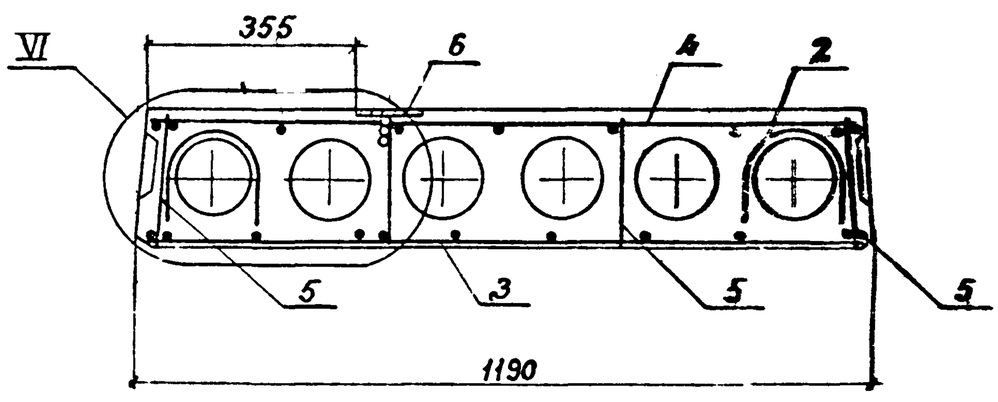


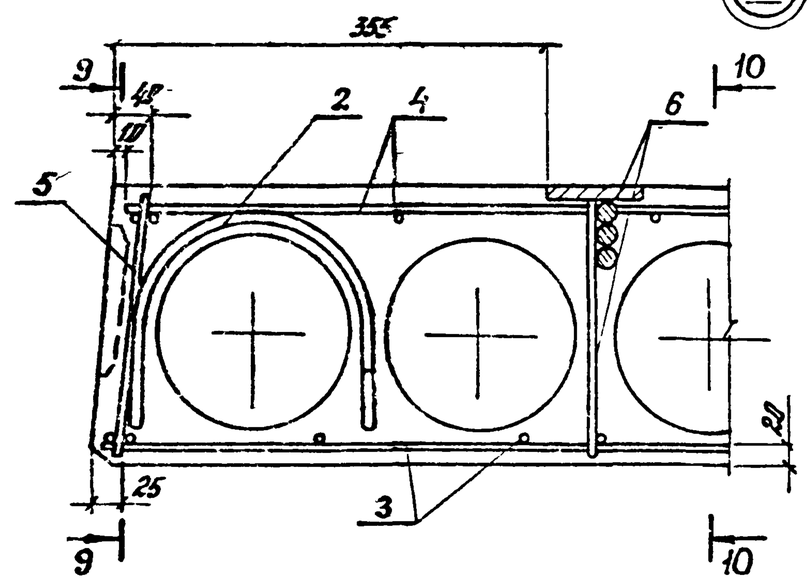


VI

10 – 10

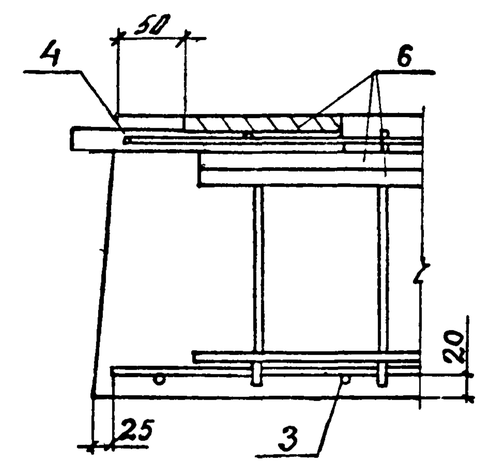


| Инв № подл. | Подпись и дата | Взам инв № |
|---|---|---|

| | |
|---|---|
| 1.041.1 – 3.14 – Д2 | Лист 4 |

| Марка плиты | Арматурные изделия | | | | | | | | | | | | | | | Всего |
|---|---|---|---|---|---|---|---|---|---|---|---|---|---|---|---|---|
| | Арматура класса | | | | | | | | | | | | Прокат марки | | | |
| | А-III | | | | | А-I | | | Вр-I | | | | ВСт3кп2-1 ТУ 14-1-3023-80 | | | |
| | ГОСТ 5781-82 | | | | | ГОСТ 5781-82 | | | ГОСТ 6727-80 | | | | ГОСТ 103-76* | | | |
| | ф6 | ф8 | ф14 | | Итого | ф10 | | Итого | ф3 | ф4 | | Итого | δ=8 | | Итого | |
| ПК 27.12-6АIII | 3,5 | | | | 3,5 | 3,0 | | 3,0 | 2,8 | 1,0 | | 3,8 | | | | 10.3 |
| ПК 27.12-8АIII | 4,6 | | | | 4,6 | 3,0 | | 3,0 | 2,8 | 1,0 | | 3,8 | | | | 11,4 |
| ПК 27.12-12АIII | | 6,2 | | | 6,2 | 3,0 | | 3,0 | 2,8 | 1,0 | | 3,8 | | | | 13,0 |
| ПК 27.15-4АIII | 3,5 | | | | 3,5 | 3,0 | | 3,0 | 3,4 | 1,3 | | 4,7 | | | | 11,2 |
| ПК 27.15-6АIII | 4,1 | | | | 4,1 | 3,0 | | 3,0 | 3,4 | 1,3 | | 4,7 | | | | 11,8 |
| ПК 27.15-10АIII | | 6,2 | | | 6,2 | 3,0 | | 3,0 | 3,4 | 1,3 | | 4,7 | | | | 13,9 |
| ПК 27.12-6АIII-1 | 3,5 | | 6,6 | | 10,1 | 3,0 | | 3,0 | 2,5 | 1,8 | | 4,3 | 1,7 | | 1,7 | 19,1 |
| ПК 27.12-12АIII-1 | | 6,2 | 6,6 | | 12,8 | 3,0 | | 3,0 | 2,5 | 1,8 | | 4,3 | 1,7 | | 1,7 | 21,8 |
| ПК 27.15-6АIII-1 | 4,1 | | 6,6 | | 10,7 | 3,0 | | 3,0 | 3,1 | 2,1 | | 5,2 | 1,7 | | 1,7 | 20,6 |
| ПК 27.15-10АIII-1 | | 6,2 | 6,6 | | 12,8 | 3,0 | | 3,0 | 3,1 | 2,1 | | 5,2 | 1,7 | | 1,7 | 22,7 |
| ПК 27.15-4АIII-2 | 3,5 | | 7,1 | | 10,6 | 3,0 | | 3,0 | 3,1 | 2,8 | | 5,9 | 3,3 | | 3,3 | 22,8 |
| ПК 27.15-6АIII-2 | 4,1 | | 7,1 | | 11,2 | 3,0 | | 3,0 | 3,1 | 2,8 | | 5,9 | 3,3 | | 3,3 | 23,4 |
| ПК 27.15-10АIII-2 | | 6,2 | 7,1 | | 13,3 | 3,0 | | 3,0 | 3,1 | 2,8 | | 5,9 | 3,3 | | 3,3 | 25,5 |

| | | | |
|---|---|---|---|
| Разраб. | Нежданова | | 1.041.1-3.14-РС |
| Рассчит. | Нархадина | | |
| Провер. | Бекетова | | Ведомость расхода стали |
| Н. контр. | Музыко | | |

| Стадия | Лист | Листов |
|---|---|---|
| Р | — | 1 |

ЦНИИПРОМЗДАНИЙ

24987 (14)